OLYMPIA

V 1.15, 01.2023, ID: 6019

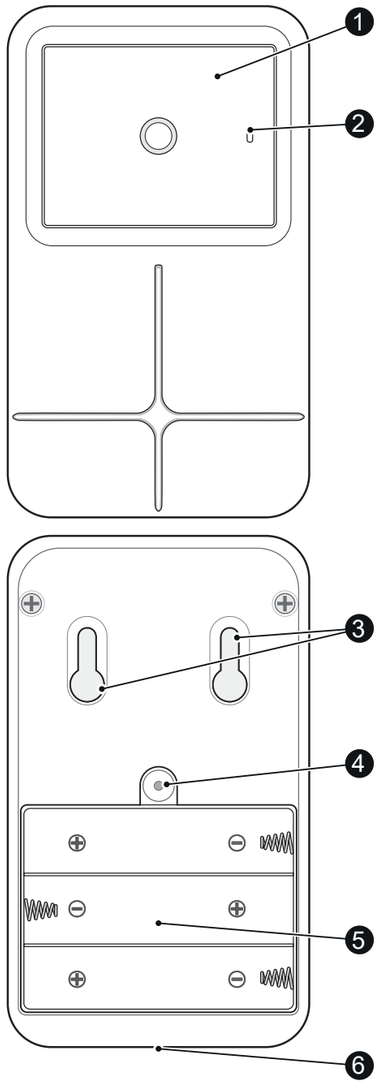

DE

Mikrowellensensor MW 360

Bestimmungsgemäße Verwendung

Die Bedienungsanleitung ist Bestandteil dieses Geräts. Sie enthält wichtige Hinweise für Sicherheit, Gebrauch und Entsorgung. Machen Sie sich vor der Benutzung des Produkts mit allen Bedien- und Sicherheitshinweisen vertraut. Benutzen Sie das Produkt nur wie beschrieben und für die angegebenen Einsatzbereiche. Händigen Sie alle Unterlagen bei Weitergabe des Produkts an Dritte mit aus.

Ihr Mikrowellensensor MW 360 - im folgenden Gerät - ist für die Verwendung mit einer Alarmanlage der Protect / ProHome Serie bestimmt und reagiert auf Bewegungen im Erfassungsbereich des Sensors. Der Mikrowellensensor ist zur Überwachung von Räumen und Korridoren (Erfassung auch durch Türen, Glasscheiben und dünne Wände, abhängig von Materialbeschaffenheit, -stärke, Einfallswinkel und Entfernung) vorgesehen.

Voraussetzung für eine bestimmungsgemäße Verwendung ist die sachgemäße Installation sowie die Beachtung und Einhaltung der Hinweise dieser Bedienungsanleitung. Jede andere Verwendung gilt als nicht bestimmungsgemäß. Eigenmächtige Veränderungen oder Umbauten, die nicht in dieser Bedienungsanleitung beschrieben sind, sind nicht zulässig und führen zur Beschädigung Ihres Geräts. Darüber hinaus können Gefahren, wie z. B. Kurzschluss, Brand, elektrischer Schlag etc. nicht ausgeschlossen werden.

Sicherheitshinweise

Warnung! Erstickungsgefahr! Kinder können Kleinteile, Verpackungs- oder Schutzfolien verschlucken. Halten Sie Kinder vom Gerät und dessen Verpackung fern.

Warnung! Es besteht Erstickungsgefahr durch Batterien/Akkus. Halten Sie Kinder von Batterien/Akkus fern. Suchen Sie im Falle eines Verschluckens sofort einen Arzt auf.

Vorsicht! Es bestehen unterschiedliche Gefahren im Umgang mit Batterien/Akkus.

- Versuchen Sie niemals, nicht aufladbare Batterien wieder aufzuladen, schließen Sie Batterien/Akkus nicht kurz und/oder öffnen Sie Batterien/Akkus nicht. Überhitzung, Brandgefahr oder Platzen können die Folge sein.
- Unsachgemäßer Umgang mit Batterien/Akkus kann Ihre Gesundheit und die Umwelt gefährden. Batterien/Akkus können giftige und umweltschädliche Schwermetalle enthalten (Cd = Cadmium, Hg = Quecksilber, Pb = Blei). Daher ist eine getrennte Entsorgung und Verwertung von Altbatterien für Umwelt und Gesundheit unumgänglich.
- Die Anschlussklemmen dürfen nicht kurzgeschlossen werden.
- Werfen Sie Batterien/Akkus niemals in Feuer oder Wasser.
- Setzen Sie Batterien/Akkus keiner mechanischen Belastung aus.
- Auslaufende Batterien/Akkus können das Gerät beschädigen. Im Falle eines Auslaufens der/s Batterie/Akkus entfernen Sie diese sofort aus dem Gerät, um Beschädigungen zu vermeiden. Seien Sie beim Umgang mit beschädigten oder auslaufenden Batterien/Akkus besonders vorsichtig und verwenden Sie Schutzhandschuhe.
- Vermeiden Sie den Kontakt mit Haut, Augen und Schleimhäuten. Spülen Sie bei Kontakt mit Batteriesäure die betroffenen Stellen sofort mit reichlich klarem Wasser und suchen Sie umgehend einen Arzt auf. Vermeiden Sie extreme Bedingungen und Temperaturen, die auf die/den Batterie/Akku einwirken können, z. B. auf Heizkörpern oder in direktem Sonnenlicht.
- Verwenden Sie ausschließlich den angegebenen Batterietyp/Akkutyp.
- Unterschiedliche Batterietypen/Akkutypen oder neue und gebrauchte Batterien/Akkus dürfen nicht zusammen benutzt werden.
- Batterien/Akkus sind mit der richtigen Polarität einzusetzen.
- Schalten Sie das Gerät aus und entnehmen Sie die Batterien/Akkus, wenn Sie das Gerät längere Zeit nicht nutzen.
- Leere Batterien/Akkus sind aus dem Gerät zu entfernen und sicher zu entsorgen.
- Die Batterien/Akkus sind vor der Entsorgung des Geräts zu entfernen.
- Sie sind gesetzlich verpflichtet, Batterien/Akkus bei Ihrem Händler bzw. über die vom zuständigen Entsorgungsträger bereitgestellten Sammelstellen zu entsorgen.

Vorsicht! Das Gerät kann von Kindern ab 8 Jahren und Personen mit verringerten physischen, sensorischen oder mentalen Fähigkeiten oder Mangel an Erfahrung und Wissen benutzt werden, wenn sie beaufsichtigt oder bezüglich des sicheren Gebrauchs des Geräts unterwiesen wurden und die daraus resultierenden Gefahren verstehen. Kinder dürfen nicht mit dem Gerät spielen. Reinigung und Wartung dürfen nicht von Kindern ohne Beaufsichtigung durchgeführt werden.

Vorsicht! Führen Sie Reparaturen an den Sensoren und Aktoren **NIEMALS** selbst durch. Öffnen Sie die Sensoren und Aktoren nicht, diese enthalten keine durch den Anwender zu wartenden Teile. Im Fehlerfall wenden Sie sich zunächst an unseren Service.

Wichtig! Sachbeschädigung durch Umwelteinflüsse! Ungünstige Umwelteinflüsse können das Gerät beschädigen bzw. die Funktion beeinträchtigen. Vermeiden Sie Umwelteinflüsse wie z. B Rauch, Staub, Erschütterungen, Chemikalien, Feuchtigkeit, Hitze oder direkte Sonneneinstrahlung. Ihr Produkt ist nicht wasserdicht, halten Sie Ihr Produkt trocken.

Wichtig! Verwenden Sie ausschließlich das Originalzubehör. Schließen Sie nur vom Hersteller freigegebenes Zubehör an das Gerät an.

Lieferumfang

Prüfen Sie den Verpackungsinhalt Ihres Geräts, bevor Sie Ihr Gerät in Betrieb nehmen. Sollte etwas fehlen oder beschädigt sein, wenden Sie sich an unseren Service.

- Mikrowellensensor MW 360
- Netzteil
- Bedienungsanleitung

Übersicht

Die Abbildung zeigt Ihnen das Gerät im Detail.

1	Mikrowellensensor
2	LED (blinkt bei Alarm)
3	Montagelöcher
4	Schraube für Batteriefachabdeckung
5	Batteriefach
6	Netzteilanschluss

Batterien einlegen

Bevor Sie das Gerät verwenden können, melden Sie das Gerät an Ihrer Alarmanlage an und legen Sie Batterien in das Gerät ein.

1. Lösen Sie die Schraube 4 der Batteriefachabdeckung mit einem geeigneten Schraubendreher.
2. Nehmen Sie die Batteriefachabdeckung ab.

Vorsicht! Explosionsgefahr durch Verwendung falscher Batterietypen! Verwenden Sie ausschließlich Batterien, die den Angaben in den Technischen Daten entsprechen. Laden Sie KEINE Batterien. Vermischen Sie die verwendeten Batterietypen nicht.

3. Legen Sie drei geeignete Batterien polrichtig in das Batteriefach 5 ein.
4. Setzen Sie die Batteriefachabdeckung auf.
5. Ziehen Sie die Schraube 4 der Batteriefachabdeckung mit einem geeigneten Schraubendreher fest.

Bei niedrigem Batterieladezustand erhalten Sie eine Warnmeldung an Ihrer Alarmanlage. Wechseln Sie die Batterien aus, um den ordnungsgemäßen Betrieb des Geräts zu gewährleisten.

Batterien entnehmen

Führen Sie folgende Schritte durch, um die Batterien zu entnehmen.

1. Nehmen Sie die Batteriefachabdeckung ab.
2. Entnehmen Sie die Batterien.
3. Setzen Sie die Batteriefachabdeckung wieder auf.

Gerät an der Basis anmelden

Melden Sie das Gerät an der Basis Ihrer Alarmanlage an, bevor Sie das Gerät montieren.

1. Entnehmen Sie die Batterien aus dem Batteriefach 5 des Geräts.
2. Wählen Sie an der Basis Ihrer Alarmanlage den Menüpunkt **Registrieren** aus.
3. Legen Sie die Batterien wieder in das Batteriefach 5 des Geräts ein.
4. Das Display der Basis Ihrer Alarmanlage zeigt die erfolgreiche Anmeldung an der Alarmanlage an.

Das Gerät ist nun mit der Basis Ihrer Alarmanlage verbunden.

Informationen zur Basis Ihrer Alarmanlage finden Sie in der vollständigen Bedienungsanleitung unter **www.go-europe.com**.

Die Anmeldung war nicht erfolgreich? Lesen Sie den Abschnitt **Fehlerbeseitigung** in der Bedienungsanleitung Ihrer Alarmanlage Protect / ProHome Serie.

Gerät montieren

Wählen Sie einen versteckten Montageort, um das Gerät vor unbefugtem Zugriff durch Dritte zu schützen. Der Mikrowellensensor 1 ist in der Lage Bewegungen durch Materialien wie Holz, Glas, Keramik oder Stein in einem kugelförmigen Bereich in einem Winkel von 360° zu erkennen.

Achten Sie darauf, dass Sie das Gerät in der Nähe einer Steckdose montieren, um die Stromversorgung über das Netzteil zu gewährleisten.

Warnung! Gefahr von schweren Verletzungen durch Beschädigung von Kabeln oder Leitungen! Achten Sie bei der Montage auf eventuell in der Wand verlegte Strom- oder Gasleitungen. Für Montagefehler wird keine Haftung übernommen. Wenden Sie sich im Zweifelsfall an einen Fachmann!

Hinweis! Platzieren Sie das Gerät nicht auf oder in unmittelbarer Nähe von elektrischen Störquellen, wie z.B. nicht abgeschirmte elektronische Geräte.

1. Stellen Sie sicher, dass sich am Montageort keine Strom-, Wasser- oder Gasleistungen befinden.
2. Bohren Sie am vorgesehenen Montageort zwei Löcher im Abstand von etwa 33 mm.
3. Abhängig vom Montageuntergrund setzen Sie geeignete Dübel ein.
4. Setzen Sie das Gerät mit den Montagelöchern 3 auf die Bohrlöcher auf.
5. Befestigen Sie das Gerät mit geeigneten Schrauben und einem geeigneten Schraubendreher in den Bohrlöchern.

Gerät in Betrieb nehmen

Hinweis! Das Gerät deckt einen kugelförmigen Bereich in einem Winkel von 360° ab. Das Gerät kann nach der ersten Inbetriebnahme direkt auslösen. Es handelt sich dabei nicht um einen Fehler.

1. Schließen Sie das Netzteil an den Netzteilanschluss 6 des Geräts und an eine ordnungsgemäß installierte Steckdose an.

Das Gerät wird mit Strom versorgt. Gleichzeitig befinden sich im Batteriefach 5 Batterien, um im Falle eines Stromausfalls oder Sabotage die unterbrechungsfreie Stromversorgung sicherzustellen.

Reinigung und Wartung

1. Reinigen Sie die Gehäuseoberflächen mit einem weichen, trockenen, fusselfreien Tuch. Verwenden Sie keine Reinigungs- oder Lösungsmittel.

Dieses Gerät erfordert keine spezielle Wartung. Reparaturen am Gerät dürfen nur von einem Fachmann durchgeführt werden.

Hinweise zur Entsorgung

Informieren Sie sich über die Möglichkeiten der unentgeltlichen Rücknahme von Altgeräten und verbrauchten Batterien bei Ihrem Händler.

Die Verpackung besteht aus umweltfreundlichen Materialien, die Sie über die örtlichen Recyclingstellen entsorgen können. Informieren Sie sich bei Ihrer Kommune über die Möglichkeiten der korrekten Entsorgung.

Entsorgen Sie Verpackungsmaterialien entsprechend den lokalen Vorschriften.

Das nebenstehende Symbol bedeutet, dass elektrische und elektronische Altgeräte aufgrund gesetzlicher Bestimmungen getrennt vom Hausmüll zu entsorgen sind. Entsorgen Sie Ihr Gerät bei der Sammelstelle Ihres kommunalen Entsorgungsträgers.

Defekte oder verbrauchte Batterien müssen gemäß Richtlinie 2006/66/EG und deren Änderungen recycelt werden. Geben Sie Batterien und/oder das Gerät über die angebotenen Sammeleinrichtungen zurück.

Beachten Sie die Kennzeichnung des Verpackungsmaterials bei der Abfalltrennung, diese sind gekennzeichnet mit Abkürzungen (b) und Nummern (a) mit folgender Bedeutung: 1–7: Kunststoffe / 20–22: Papier und Pappe / 80–98: Verbundstoffe.

Jo Riciclo! Sigla di rispetto dell'ambiente

Das Gerät und das Verpackungsmaterial sind recycelbar, entsorgen Sie diese getrennt für eine bessere Abfallbehandlung. Informieren Sie sich bei Ihrer Kommune über die Möglichkeiten der korrekten Entsorgung. Beachten sie die folgende Kennzeichnung des Verpackungsmaterials: (a) Nummern, (b) Abkürzungen und (c) Material mit folgender Bedeutung: 1–7: Kunststoffe / 20–22: Papier und Pappe / 80–98: Verbundstoffe, sowie (d) Art der Verpackung. Das Logo gilt nur für Italien.

Das Gerät und das Verpackungsmaterial sind recycelbar, entsorgen Sie diese getrennt für eine bessere Abfallbehandlung. Das Triman-Logo gilt nur für Frankreich.

Konformitätserklärung

Wir, GO Europe GmbH, Zum Kraftwerk 1, 45527 Hattingen, DEUTSCHLAND, erklären in alleiniger Verantwortung, dass das Produkt den EU-Richtlinien: 2014/53/EU und 2011/65/EU entspricht.

Den gesamten Text der EU-Konformitätserklärung finden Sie unter folgender Internetadresse oder durch Scannen des QR-Codes:

http://productip.com/?f=105021

Fragen und Service

Lieber Kunde,

wir freuen uns, dass Sie sich für dieses Gerät entschieden haben.

Bei Fragen und Problemen steht Ihnen unsere Service-Hotline unter der Telefonnummer **+49 (0)180 5 007514** (Kosten aus dem dt. Festnetz bei Drucklegung: 14ct/Min., mobil maximal 42ct/Min.) zur Verfügung.

Weitere Informationen finden Sie auch in unserem Retouren-Portal (RMA) im Bereich Support auf unserer Internetseite **rma.go-europe.com**.

Eine Rücksendung erfolgt unter Beifügung des Kaufbelegs und idealerweise in der Originalverpackung an:

WSG
Wilhelmshavener Service Gesellschaft mbH
Krabbenweg 14, 26388 Wilhelmshaven
Deutschland

Hersteller

GO Europe GmbH, Zum Kraftwerk 1
D-45527 Hattingen, Deutschland
www.go-europe.com

Technische Daten

Technische Änderungen, die zur Verbesserung dienen, sind vorbehalten.

Abmessungen (B × H × T)	73 × 123,5 × 38,5 mm
Gewicht	110 g
Sendefrequenz (Mikrowellensensor)	5,8 GHz CW Radar, ISM Band

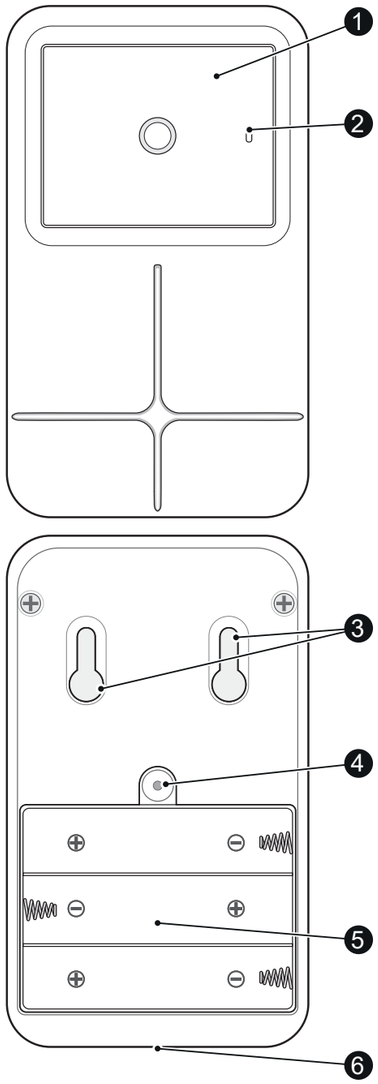

Frequenz (Funk)	868,5 MHz
Sendeleistung (max.)	<10 mW
Batterien	3 × Batterie (Typ AA, 1,5 V)
Spannungsversorgung	4,5V_{DC}, 500mA ⎓
Umgebungstemperatur	-10 °C bis +40 °C
Schutzart	IP54 (nur Batteriebetrieb)
Erfassungsbereich	bis zu 10 m
Erfassungswinkel	360° (kugelförmig)

GB

MW 360 Microwave Sensor

Intended Use

The operating manual represents a component part of the device. It contains important information regarding safety, use and disposal. Familiarize yourself with all the operating and safety information before starting to use the device. Only use the device as described and for the purpose for which it is intended. Hand over all the documents with the device if it is transferred to third parties.

The MW 360 microwave sensor, subsequently referred to as the device, has been developed for use when connected to an alarm system from the Protect / ProHome series and reacts to movements within the detection range of the sensor. The microwave sensor is intended for monitoring rooms and corridors (also for monitoring through doors, glass panes and thin walls depending on the material properties, thickness, angle of incidence and distance).

A condition for complying with the intended use is that the equipment is installed correctly and the information in the manual is observed and maintained. Any other use is considered unintended use. Unauthorised modifications or reconstructions not described in the manual are not permitted and could cause the device to be damaged. Furthermore, risks through short-circuits, fire, electric shock etc. cannot be ruled out.

Safety Instructions

Warning! Risk of suffocation! Children can swallow small parts, packaging and protective foils. Keep the device and packaging out of reach of children.

Warning! Risk of suffocation through batteries. Keep batteries out of reach of children. Seek medical attention immediately if one is swallowed.

Caution! There are different risks involved when dealing with batteries.

• Never attempt to recharge standard batteries, never short circuit batteries and/or open batteries. Doing so leads to a potential risk of overheating, fire or explosion.

• Improper handling of batteries/rechargeable batteries can endanger your health and the environment. Batteries/rechargeable batteries may contain toxic and environmentally harmful heavy metals (Cd = cadmium, Hg = mercury, Pb = lead). Therefore, hand in used batteries at a municipal collection point. Therefore, separate disposal and recycling of spent batteries is essential for the environment and health.

• Ensure the connection terminals are not short-circuited.

• Never throw batteries into a fire or water.

• Never expose batteries to any mechanical loads.

• Leaking batteries could cause damage to the device. If a battery should start to leak, remove it from the device immediately to prevent any further damage. Take the utmost care when handling damaged or leaking batteries and always wear protective gloves.

• Avoid any contact with the skin, eyes and mucous membranes. Rinse any parts of the body which have come into contact with battery acid with plenty of clean water and contact a doctor immediately. Avoid extreme conditions and temperatures which could affect the batteries, e.g. by placing them on radiators or exposing them to direct sunlight.

• Only use batteries of the type specified.

• Never use batteries of different types or new and old batteries together.

• Ensure batteries are inserted with the correct polarity.

• If the device will not be used for a longer period, switch the device off and remove the batteries.

• Remove empty batteries from the device and dispose of them according to the applicable directives.

• The batteries must be removed from the device before its disposal.

• You are legally obliged to dispose of batteries at your dealer or at the collection points provided by the responsible waste disposal authority.

Caution! The device can be used by children from the age of 8 and persons with restricted physical, sensory or mental capabilities or a lack of experience and knowledge as long as they are supervised or have been instructed with regard to safe use of the device and are aware of the potential risks involved with its use. Children must never play with the device. Cleaning and user maintenance may not be completed by children without any supervision.

Caution! NEVER complete any repairs to the sensors and actuators yourself. Do not open the sensors and actuators as they do not contain any parts which should be serviced by the user. In the case of a fault, the first line of action is to contact our Service Support team.

Important! Risk of property damage through environmental influences! Unfavourable environmental influences could damage the device or impair its function. Prevent exposing the device to environmental influences such as smoke, dust, vibration, chemicals, moisture, heat or direct sunlight. The device is not waterproof so ensure it is kept dry.

Important! Only use original accessories. Only connect accessories approved by the manufacturer to the device.

Package Contents

Check the package contents of the device carefully before putting it into operation. If anything is missing or damaged, please contact our Service Department.

- MW 360 microwave sensor
- Power adapter
- Operating manual

General View

The illustration below depicts the device in detail.

❶	Microwave sensor
❷	LED (flashes in the event of an alarm)
❸	Assembly holes
❹	Screw for battery compartment cover
❺	Battery compartment
❻	Power adapter connection

Inserting the Batteries

Before you can use the device, register the device with your alarm system and insert batteries into the device.

1. Loosen the screw ❹ in the battery compartment cover using an appropriate screwdriver.
2. Remove the battery compartment cover.

Caution! Risk of explosion through use of incorrect type of batteries! Only use batteries which comply with the specifications in Chapter "Technical Data". NEVER recharge standard batteries. Never mix the battery types used.

3. Insert three batteries in the battery compartment, paying attention to correct polarity ❺.
4. Replace the battery compartment cover.
5. Tighten the screw ❹ in the battery compartment cover using an appropriate screwdriver.

The alarm system issues an acoustic warning signal in the case of a low battery charge. Change the batteries to ensure the device continues to operate as properly.

Removing batteries

Follow these steps to remove the batteries.

1. Remove the battery cover.
2. Remove the batteries.
3. Replace the battery compartment cover.

Registering the Device on the Base Unit

Register the device on the base unit of the alarm system before mounting the device.

1. Remove the batteries from the battery compartment ❺ of the device.
2. Select the **Register** menu option on the alarm system base station.
3. Replace the batteries in the battery compartment ❺ of the device.
4. The base unit display of the alarm system indicates that registration has been completed successfully on the alarm system.

The device is now registered on the base unit of the alarm system.

Information on the base unit of the alarm system is available in the full operating manual on the **www.go-europe.com** website.

If registering was not successful. Read Section **Troubleshooting** in the operating manual of your Protect / ProHome series alarm system.

Installing the Device

Select a concealed installation location to protect the device from unauthorised access by third parties. The microwave sensor ❶ is capable of detecting movements through materials such as wood, glass, ceramic or brick inside a spherical area through an angle of 360°.

Pay attention that the device is installed in the vicinity of a power socket to ensure the availability of a power supply via the power adapter.

Warning! Risk of serious injury through damaging cables or wires! During installation, pay attention to the possibility of electrical cables and gas pipes running in the walls. We are not deemed liable for installation errors. In case of doubt, contact a specialist!

Note! Do not place the device on or in the direct vicinity of electronic devices which could be the source of disturbances, e.g. electrical equipment which has not been shielded.

1. Ensure that there are no electric cables, gas or water pipes near the installation location.
2. Drill two holes, about 33 mm apart, at the intended installation location.
3. Insert the appropriate dowels according to the properties of the wall being used.
4. Screw the appropriate screws in the drill holes ❸ with an appropriate screwdriver.
5. Fit the assembly holes in the device over the screws and fit the device securely.

Putting the Device Into Operation

Note! The device covers a spherical area through an angle of 360°. The device can only be triggered directly after being started up for the first time. This does not relate to a fault.

1. Connect the power adapter to the power supply port ❻ on the device and to a properly installed power socket.

Power is supplied to the device. At the same time, there are batteries in the battery compartment ❺ to ensure uninterrupted power supply in the event of a power failure or sabotage.

Cleaning and Maintenance

1. Clean the surface of the housing with a soft, dry, lint-free cloth. Do not use any solvents or cleaning agents.

The device does not require any special maintenance. Repairs to the device may only be completed by technical specialists.

Information on Disposal

Find out about the possibilities of taking back old appliances and used batteries free of charge from your dealer.

The packaging is made of environmentally friendly materials that you can dispose of at local recycling points. Advice on the options with which to dispose of your old device can be obtained from your municipal or local administration offices.

Packaging materials must be disposed of according to local regulations.

The adjacent symbol indicates laws dictate that electrical and electronic apparatus no longer required must be disposed of separate from domestic waste. Dispose of your device at a collection point provided by your local public waste authority. Packaging materials must be disposed of according to local regulations. Defective or empty batteries must be recycled in accordance with Directive 2006/66/EC and ist amendments. Return batteries and the device via the collection points provided.

Observe the identification on the packaging materials during the waste sorting process; they are identified by abbreviations (b) and numbers (a) which have the following significance: 1–7: plastic/20–22: paper and cardboard/80–98: composite materials.

The device and the packaging material can be recycled, so sort them prior to disposal for better waste management. Contact your local authorities for information on the various options available to ensure correct disposal. Observe the following identifications of the packaging materials: (a) numbers, (b) abbreviations and (c) materials which have the following significance: 1–7: plastics / 20–22: paper and cardboard / 80–98: composite materials and (d) type of packaging. The logo is only applicable to Italy.

The device and packaging materials can be recycled; sort them for disposal to simplify waste management. The Triman logo is only relevant for France.

Declaration of Conformity

We, GO Europe GmbH, Zum Kraftwerk 1, 45527 Hattingen, DEUTSCHLAND, declare in sole responsibility, that the product complies with the EU Directives: 2014/53/EU and 2011/65/EU.

The full EU Declaration of Conformity is available online at the following website or by scanning the QR code:

http://productip.com/?f=105021

Warranty

Dear customer,

we are delighted that you have chosen this equipment.

In the case of a defect, please return the device together with the receipt and original packing material to the point of sale.

Manufacturer

GO Europe GmbH, Zum Kraftwerk 1

D-45527 Hattingen, Germany

www.go-europe.com

Technical Data

Subject to technical modification without notice.

Dimensions (W × H × D)	73 × 123.5 × 38.5 mm
Weight	110 g
Transmission frequency (microwave sensor)	5.8 GHz CW Radar, ISM Band
Frequency (radio)	868.5 MHz
Transmission power (max.):	<10 mW
Batteries	3 × batteries (AA, 1.5 V)
Power supply	4.5 V_{DC}, 500 mA ⎓
Ambient temperature	-10 °C to +40 °C
Type of protection	IP54 (only battery-powered)
Detection range	Up to 10 m
Detection angle	360° (spherical)

FR

Capteur micro-ondes MW 360

Utilisation conforme à l’usage prévu

Le mode d’emploi fait partie de l’appareil. Il contient des informations importantes pour votre sécurité, sur

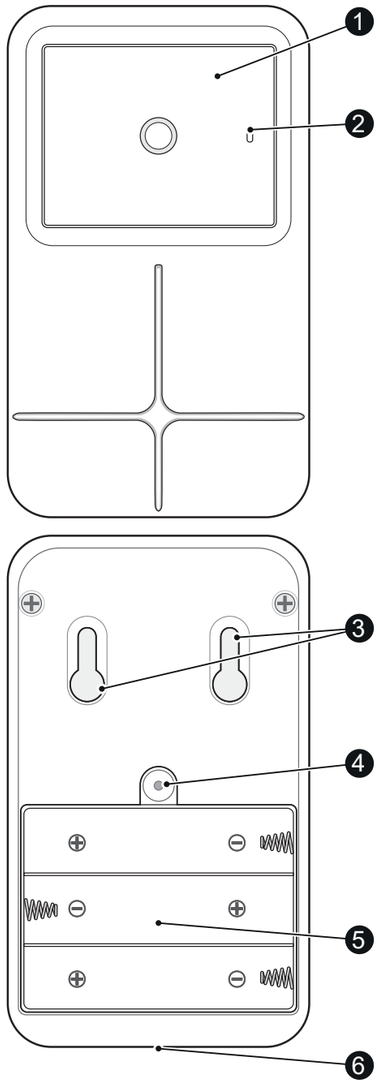

l'utilisation et l'élimination de l'appareil. Familiarisez-vous avec toutes les instructions d'utilisation et les consignes de sécurité avant d'utiliser le produit. N'utilisez celui-ci que comme décrit dans le mode d'emploi et pour les applications prévues. Si vous le transmettez à des tiers, remettez-leur l'ensemble de la documentation.

Le capteur micro-ondes MW 360 - appelé par la suite appareil - est destiné à être utilisé avec un système d'alarme de la série Protect / ProHome ; il réagit aux mouvements identifiés dans sa couverture. Le capteur micro-ondes est prévu pour surveiller des pièces et des couloirs (détection également au travers de portes, vitres et cloisons minces, en fonction de la nature et de l'épaisseur du matériau, de l'angle d'incidence et de la distance).

L'utilisation conforme à l'usage prévu requiert une installation appropriée, ainsi que l'observation et le respect des remarques mentionnées dans le présent mode d'emploi. Toute autre forme d'utilisation n'est pas conforme à l'usage prévu. Des modifications ou transformations arbitraires non décrites dans ce mode d'emploi sont interdites et entraînent des endommagements de l'appareil. On ne peut par ailleurs exclure des dangers tels que court-circuit, incendie, électrocution ou autres.

Consignes de sécurité

Avertissement ! Risque d'étouffement ! Les enfants peuvent avaler des petites pièces, des films d'emballage ou de protection. Tenez-les à l'écart de l'appareil et de son emballage.

Avertissement ! Risque d'étouffement dû aux piles/accus.Tenez les piles/accus hors de portée des enfants. En cas d'ingestion, appelez un médecin de toute urgence.

Prudence ! L'utilisation de piles/d'accus recèle différents dangers.

• N'essayez jamais de recharger des piles non rechargeables, ne court-circuitez pas les piles/accus et / ou ne les ouvrez pas. Ces actions pourraient entraîner une surchauffe, un risque d'incendie ou leur explosion.

• Une utilisation inappropriée des piles/accumulateurs peut mettre en danger votre santé et l'environnement. Les piles/accumulateurs peuvent contenir des métaux lourds toxiques et nocifs pour l'environnement (Cd = cadmium, Hg = mercure, Pb = plomb). Ramenez les piles usées à un poste de collecte communal. C'est pourquoi l'élimination et le recyclage séparés des piles usagées sont indispensables pour l'environnement et la santé.

• Ne pas court-circuiter les bornes.

• Ne jetez jamais les piles/accus dans du feu ou de l'eau.

• Ne soumettez pas les piles/accus à des contraintes mécaniques.

• Une fuite des piles/accus peut endommager l'appareil. En cas de fuite d'une pile/d'un accu, retirez-la/le immédiatement de l'appareil pour éviter toute dégradation. Manipulez les piles/accus endommagés ou qui fuient avec une précaution très particulière ; portez des gants de protection.

• Évitez tout contact avec la peau, les yeux et les muqueuses. En cas de contact avec l'acide de la pile, rincez immédiatement et abondamment les zones touchées à l'eau claire et consultez un médecin sans délai. Évitez des conditions et des températures extrêmes qui peuvent affecter la pile/l'accu, en les posant sur des radiateurs ou en les exposant à un ensoleillement direct.

• Utilisez exclusivement le type de pile/d'accu indiqué.

• Différents types de piles/d'accus ou des piles neuves et usagées/des accus neufs et usagés ne doivent pas être utilisés ensemble.

• Insérez-les en respectant la polarité correcte.

• Débranchez l'appareil et retirez les piles/les accus si vous n'utilisez pas ce dernier pendant une période prolongée.

• Retirer les piles/accus vides de l'appareil et les éliminer en toute sécurité.

• Retirez également celles-ci/ceux-ci avant d'éliminer l'appareil.

• Vous êtes légalement tenu de vous débarrasser des piles chez votre revendeur ou dans les points de collecte mis à disposition par l'organisme de recyclage compétent.

Prudence ! Cet appareil peut être utilisé par des enfants à partir de 8 ans et des personnes présentant une diminution de leurs aptitudes physiques, sensorielles ou mentales ou un manque d'expérience et de connaissances si elles sont sous surveillance ou si on leur a enseigné l'utilisation en sécurité de l'appareil et si elles comprennent les dangers résultant de ce dernier. Les enfants ne doivent pas jouer avec l'appareil. Ils ne doivent pas le nettoyer ou effectuer son entretien s'ils sont sans surveillance.

Prudence ! Ne réparez **JAMAIS** les capteurs et déclencheurs vous-même. Ne les ouvrez pas, ils ne contiennent pas d'éléments dont l'utilisateur doive effectuer l'entretien. En cas de défaut, adressez-vous d'abord à notre service après-vente.

IImportant ! Dommages matériels causés par des influences environnementales ! Des impacts environnementaux défavorables peuvent endommager l'appareil ou affecter sa fonction. Évitez les impacts environnementaux tels que fumée, poussière, vibrations, produits chimiques, humidité, grande chaleur ou ensoleillement direct. Votre appareil n'est pas étanche ; conservez-le au sec.

Important ! N'utilisez que les accessoires d'origine. Ne raccordez à l'appareil que les accessoires autorisés par le fabricant.

Contenu du coffret

Contrôlez le contenu de l'emballage avant de faire fonctionner l'appareil. Veuillez vous adresser à notre service après-vente si une pièce manque ou est endommagée.

- Capteur micro-ondes MW 360
- Bloc secteur
- Mode d'emploi

Aperçu

La figure vous montre l'appareil en détail.

❶	Capteur micro-ondes
❷	LED (clignote en cas d'alarme)
❸	Trous de montage
❹	Vis pour le cache-piles
❺	Logement pour piles
❻	Raccordement bloc secteur

Insertion des piles

Avant de pouvoir utiliser l'appareil, enregistrez-le auprès de votre système d'alarme et insérez les piles dans l'appareil.

1. Desserrez la vis ❹ du cache-piles avec un tournevis approprié.
2. Retirez le cache-piles.

Prudence ! Risque d'explosion dû à l'utilisation de types de piles incorrects ! Utilisez uniquement des piles correspondant aux caractéristiques mentionnées dans les données techniques. Ne rechargez PAS des piles. Ne mélangez pas les différents types de piles utilisés.

3. Insérez trois piles appropriées dans leur logement ❺ en veillant à ce que la polarité soit correcte.
4. Remettez le cache en place.
5. Resserrez la vis ❹ pour le refermer.

Lorsque les piles doivent être remplacées, le système d'alarme envoie un message d'avertissement. Remplacez-les pour assurer un fonctionnement réglementaire de votre appareil.

Retirer les piles

Exécutez les étapes suivantes pour retirer les piles.

1. Faites coulisser vers le bas le couvercle du compartiment à piles.
2. Retirez les piles.
3. Remettez le couvercle du compartiment à piles en place.

Déclarer l'appareil sur la centrale

Avant d'installer votre appareil, veuillez le déclarer sur la centrale de votre système d'alarme.

1. Retirez les piles de leur logement ❺ .
2. Sur la centrale de votre système d'alarme, sélectionnez l'option de menu **Enregistrer** .
3. Réinsérez les piles dans leur logement ❺ .
4. L'écran de la centrale affiche le succès de la déclaration sur le système d'alarme.

L'appareil est maintenant connecté à la centrale.

Vous trouverez des informations détaillées sur la centrale du système d'alarme dans le mode d'emploi intégral que vous pouvez consulter sur le site **www.go-europe.com**.

La déclaration a échoué ? Lisez la section **Élimination des erreurs** dans le mode d'emploi de votre système d'alarme Protect / ProHome.

Installation de l'appareil

Installez l'appareil à un endroit caché pour qu'un tiers non autorisé ne puisse y accéder. Le capteur micro-ondes ❶ est en mesure de détecter des mouvements à travers des matériaux tels que le bois, le verre, la céramique ou la pierre dans une couverture sphérique angulaire de 360°.

Assurez-vous que vous installez l'appareil à proximité d'une prise de courant pour garantir l'alimentation électrique du bloc secteur.

Avertissement ! Risque de blessures graves lié à l'endommagement de câbles ou de fils électriques ! Lors du montage, assurez-vous que des fils électriques ou des conduites de gaz n'ont pas été posés dans le mur. Nous déclinons toute responsabilité pour les erreurs de montage. En cas de doute, faites appel à un spécialiste !

Remarque ! Ne placez pas l'appareil sur ou à proximité immédiate de sources de perturbations électriques telles que des appareils électroniques non blindés.

1. Assurez-vous qu'aucune conduite électrique, d'eau ou de gaz ne se trouve à l'emplacement du montage.
2. Percez deux trous à l'emplacement prévu à une distance de 33 mm entre les deux.
3. Introduisez les chevilles appropriées en fonction du support de montage.
4. Posez l'appareil avec ses orifices de montage ❸ sur les trous de perçage.
5. Fixez-le avec des vis et un tournevis adéquats dans les trous de perçage.

Mettre l'appareil en service

Remarque ! L'appareil couvre une zone sphérique angulaire de 360°. Il peut déclencher immédiatement après la première mise en service. Il ne s'agit pas d'une erreur.

1. Raccordez le bloc secteur à son raccordement ❻ sur l'appareil et à une prise de courant posée de manière réglementaire.

L'appareil est alors alimenté en courant. En même temps, logement pour piles ❺ contient des piles pour assurer une alimentation électrique ininterrompue en cas de panne de courant ou de sabotage.

Nettoyage et entretien

1. Nettoyez la surface du boîtier avec un chiffon doux, sec et non pelucheux. N'utilisez pas de produits d'entretien et de solvants.

L'appareil ne requiert pas un entretien spécial. Seul un spécialiste est autorisé à effectuer des réparations sur celui-ci.

Remarques relatives au recyclage de l'appareil

Informez-vous sur les possibilités de reprise gratuite des appareils usagés et des piles usagées chez de votre revendeur.

L'emballage est constitué de matériaux recyclables que vous pouvez apporter à des centres de collecte locaux qui se chargent de son recyclage. Renseignez-vous sur les possibilités d'élimination des déchets auprès de l'administration locale.

Les matériaux d'emballage doivent être éliminés conformément aux réglementations locales.

Le symbole ci-contre signifie qu'en raison de dispositions légales, les appareils électriques et électroniques usagés ne doivent pas être éliminés avec les ordures ménagères. Veuillez apporter votre appareil au centre de collecte de l'organisme d'élimination des déchets de votre commune. Éliminez les matériaux d'emballage conformément aux règlements locaux.

Les piles défectueuses ou usagées doivent être recyclées conformément à la directive 2006/66/CE et à ses avenants. Apportez les piles et / ou l'appareil aux centres de collecte qui vous auront été proposés.

Tenez compte du marquage sur les emballages lorsque vous triez les déchets ; ceux-ci sont dotés d'abréviations (b) et de numéros (a) signifiant ce qui suit : 1–7 : plastiques / 20–22 : papiers et cartons / 80–98 : composites.

L'appareil et les emballages sont recyclables. Éliminez-les séparément pour une meilleure gestion des déchets. Informez-vous auprès de votre commune sur les possibilités d'une élimination adéquate. Tenez compte du marquage suivant sur les emballages : (a) numéros, (b) abréviations et (c) matériau signifiant ce qui suit : 1–7 : plastiques / 20–22 : papiers et cartons / 80–98 : composites, ainsi que (d) genre d'emballage. Ce logo n'est valable que pour l'Italie.

L'appareil et les matériaux d'emballage sont recyclables, éliminez-les séparément pour une meilleure gestion des déchets. Le logo Triman est valable en France uniquement.
Points de collecte sur www.quefairedemesdechets.fr
Privilégiez la réparation ou le don de votre appareil !

Déclaration de conformité

Par la présente, notre société GO Europe GmbH, Zum Kraftwerk 1, 45527 Hattingen, Allemagne, déclare sous sa seule responsabilité que le produit répond aux directives 2014/53/UE et 2011/65/UE.

Vous trouverez l'ensemble de la déclaration UE sur le site internet suivant ou après avoir scanné le code QR :

http://productip.com/?f=105021

Garantie

Cher client,

nous sommes très heureux que vous ayez choisi cet appareil.

En cas de défaut, veuillez retourner l'appareil dans son emballage d'origine et accompagné du bon d'achat au magasin où vous l'avez acheté.

Fabricant

GO Europe GmbH, Zum Kraftwerk 1

D-45527 Hattingen, Allemagne

www.go-europe.com

Données techniques

Sous réserve de modifications techniques servant à une amélioration de l'appareil.

Dimensions (l × H × p)	73 × 123,5 × 38,5 mm
Poids	110 g
Fréquence d'émission (capteur micro-ondes)	5,8 GHz CW Radar, bande ISM
Fréquence (radio)	868,5 MHz
Puissance d'émission (max.)	<10 mW
Piles	3 x Piles (type AA 1,5 V)
Alimentation en courant	4,5 V_{DC}, 500 mA ⎓
Température ambiante	-10 °C à +40 °C
Type de protection	IP54 (seulement alimentation par pile)
Couverture	jusqu'à 10 m
Couverture angulaire	360° (sphérique)

IT

Sensore a microonde MW 360

Destinazione d'uso

Le istruzioni per l'uso sono parte integrante di questo apparecchio. Contiene informazioni importanti sulla sicurezza, l'uso e lo smaltimento. Familiarizzare con tutte le istruzioni operative e di sicurezza prima di usare il prodotto. Usare il prodotto solo come descritto e per le aree di impiego Consegnare tutti i documenti quando si passa il prodotto a terzi.

Il vostro sensore a microonde MW 360 - qui di seguito l'apparecchio - è concepito per l'uso in combinazione con un sistema di allarme della serie Protect / ProHome e reagisce ai movimenti nel campo di rilevamento del sensore. Il sensore a microonde è preposto al monitoraggio di ambienti e corridoi (rilevamento anche attraverso porte,

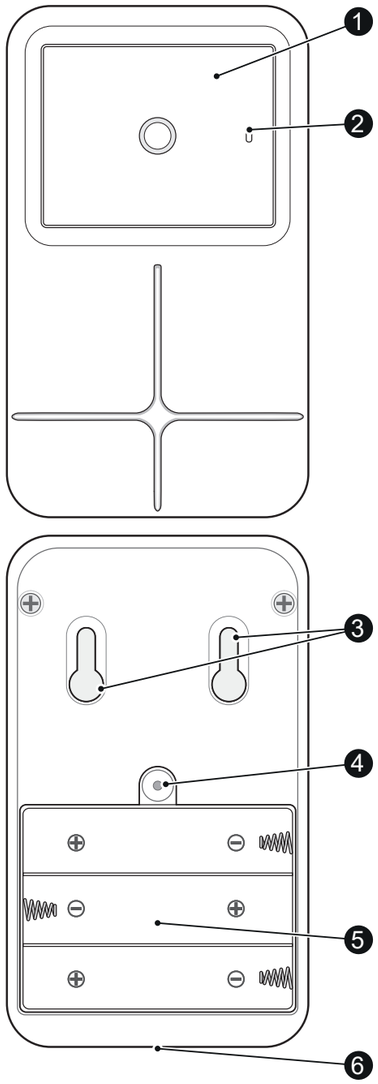

vetrate e pareti sottili, tenuto conto di tipo e spessore del materiale, angolo di incidenza e distanza).

Requisito per un impiego conforme è il corretto montaggio come anche l'osservanza delle indicazioni fornite nelle presenti istruzioni d'uso. Qualsiasi altro impiego è considerato improprio. Non sono ammesse modifiche o variazioni arbitrarie, che non siano espressamente descritte in queste istruzioni e che possono pertanto causare un danneggiamento dell'apparecchio. Non è inoltre possibile escludere ulteriori pericoli quali ad es. cortocircuito, incendio, scossa elettrica, ecc.

Indicazioni di sicurezza

Avvertenza! Pericolo di soffocamento! I bambini possono ingerire parti piccole, materiali d'imballo o pellicole protettive. Tenere l'apparecchio e la rispettiva confezione lontani dalla portata dei bambini.

Avvertenza! Pericolo di soffocamento dovuto a pile/batterie. Tenere lontano le pile/batterie dalla portata dei bambini. In caso di ingestione, consultare immediatamente un medico.

Attenzione! Quando si maneggiano le pile/batterie si possono presentare diversi pericoli.

• Non tentare mai di ricaricare batterie non ricaricabili, non cortocircuitare le pile/batterie e/o non aprire le pile/batterie. Pericolo di surriscaldamento, incendio o esplosione.

• L'uso improprio di batterie/batterie ricaricabili può mettere in pericolo la tua salute e l'ambiente. Le batterie/batterie ricaricabili ricaricabili possono contenere metalli pesanti tossici e dannosi per l'ambiente (Cd = cadmio, Hg = mercurio, Pb = piombo). Pertanto, consegnare le batterie usate in un punto di raccolta comunale. Pertanto, lo smaltimento separato e il riciclaggio delle batterie usate è essenziale per l'ambiente e la salute.

• I terminali non devono essere cortocircuitati.

• Non gettare le pile/batterie nel fuoco o in acqua.

• Non sottoporre le pile/batterie a sollecitazioni meccaniche.

• La fuoriuscita di liquido dalle pile/batterie può causare danni all'apparecchio. In caso di perdite di acido dalle pile/batterie, rimuoverle immediatamente dall'apparecchio in modo da evitare danni. Prestare particolare attenzione maneggiando pile/batterie danneggiate o che perdono liquido e indossare dei guanti di protezione.

• Evitare il contatto con pelle, occhi e mucose. In caso di contatto con l'acido fuoriuscito dalle batterie, sciacquare la parte interessata con abbondante acqua pulita e consultare immediatamente un medico. Evitare condizioni e temperature estreme con un possibile effetto sulle pile/batterie, ad es. non poggiandole su termosifoni o non esponendole ai raggi solari diretti.

• Utilizzare esclusivamente pile/batterie dello stesso tipo.

• Non è consentito utilizzare insieme pile/batterie di tipo differente o mischiare fra loro pile/batterie nuove e usate.

• Inserire le pile/batterie osservando la corretta polarità.

• Disinserire l'apparecchio ed estrarre le pile/batterie se non si utilizza l'apparecchio per un periodo prolungato.

• Rimuovere le pile/batterie dall'apparecchio e smaltirle in modo sicuro.

• Prima di smaltire l'apparecchio è necessario rimuovere le pile/batterie.

• Siete obbligati per legge a smaltire le batterie presso il vostro rivenditore o nei punti di raccolta previsti dall'autorità competente per lo smaltimento dei rifiuti.

Attenzione! L'utilizzo dell'apparecchio non è consentito alle persone, inclusi i bambini di età superiore agli 8 anni, con ridotte capacità fisiche, sensoriali o intellettive, o con mancanza di esperienza o conoscenza, a meno che non abbiano avuto istruzioni riguardanti l'uso dell'apparecchio da parte di persone responsabili della loro sicurezza. Ai bambini non è consentito giocare con l'apparecchio. Non affidare i lavori di pulizia e cura ai bambini se non sorvegliati.

Attenzione! Non eseguire **MAI** le riparazioni di sensori ed attuatori autonomamente. Non aprire mai i sensori ed attuatori, questi non contengono pezzi da sottoporre a manutenzione da parte dell'utilizzatore. In caso di guasti, rivolgersi innanzitutto al nostro servizio di assistenza.

Importante! Danni materiali dovuti a influssi ambientali! Influssi ambientali sfavorevoli possono danneggiare l'apparecchio o comprometterne le funzioni. Evitare un'esposizione a influssi ambientali quali ad es. fumo, polvere, vibrazioni, sostanze chimiche, umidità, calore o raggi solari diretti. Il prodotto non è a tenuta d'acqua, pertanto mantenerlo asciutto.

Importante! Utilizzare esclusivamente accessori e dotazioni originali. Collegare solo gli accessori consigliati dal produttore.

Contenuto della confezione

Verificare il contenuto della confezione prima di mettere in funzione l'apparecchio. In caso dovesse mancare qualcosa o risultare danneggiato, si prega di rivolgersi al nostro servizio di assistenza.

- Sensore a microonde MW 360
- Alimentatore di rete
- Istruzioni d'uso

Vista d'insieme

La figura illustra l'apparecchio in dettaglio.

❶	Sensore a microonde
❷	LED (lampeggia in caso di allarme)
❸	Fori di montaggio
❹	Vite per coperchio del vano batterie
❺	Vano batterie
❻	Attacco di alimentazione

Inserimento delle batterie

Prima di poter utilizzare il dispositivo, registrare il dispositivo con il sistema di allarme e inserire le batterie nel dispositivo.

1. Rilasciare la vite ❹ del coperchio del vano batterie con un cacciavite idoneo.
2. Rimuovere il coperchio del vano batterie.

Attenzione! Pericolo di esplosione dovuto all'uso di batterie di tipo errato! Utilizzare soltanto batterie del tipo indicato nei Dati tecnici. NON caricare pile convenzionali. Non mischiare mai fra loro batterie di differente tipo.

3. Inserire nel vano batterie tre batterie idonee osservando la corretta ❺ polarità.
4. Posizionare nuovamente il coperchio sul vano batterie.
5. Stringere la vite ❹ del vano batterie con un cacciavite idoneo.

Con livello di carica della batterie basso, il proprio sistema di allarme lancia un segnale di allarme. Sostituire le batterie per garantire il corretto funzionamento dell'apparecchio.

Rimuovere le batterie

Seguire questi passi per rimuovere le batterie.

1. Rimuovere il coperchio della batteria.
2. Rimuovere le batterie.
3. Riposizionare il coperchio del vano batterie.

Registrare l'apparecchio alla base

Prima di montare l'apparecchio, registrare l'apparecchio al proprio sistema di allarme.

1. Estrarre le batterie dal vano batterie ❺ dell'apparecchio.
2. Presso la base del proprio sistema di allarme selezionare la voce di menu **Registra**.
3. Inserire le batterie nuovamente nel vano batterie ❺ dell'apparecchio.
4. Il display della base visualizza se la registrazione al proprio sistema di allarme è stato eseguito con esito positivo.

L'apparecchio risulta quindi registrato alla base del proprio sistema di allarme.

Per informazioni dettagliate sulla base del proprio sistema di allarme, consultare le istruzioni d'uso complete su **www.go-europe.com**.

La registrazione non è stata eseguita con esito positivo? Leggere la sezione **Eliminazione di errori** nelle istruzioni d'uso del proprio sistema di allarme della serie Protect / ProHome.

Montare l'apparecchio

Scegliere un punto di montaggio nascosto, in modo da escludere un'elusione o un accesso non autorizzato da parte di terzi. Il sensore a microonde ❶ è in grado di rilevare movimenti anche attraverso materiali quali legno, vetro ceramica o pietra in un campo di rilevamento circolare a 360°.

Montare l'apparecchio nelle vicinanze di una presa di corrente, in modo da garantire l'alimentazione elettrica attraverso l'alimentatore di rete.

Avvertenza! Pericolo di gravi lesioni dovute al danneggiamento di cavi o linee! Durante il montaggio, tenere conto di eventuali linee elettriche o condotte del gas posate sottotraccia. Si declina qualsiasi responsabilità per errori di montaggio. In caso di dubbio, rivolgersi ad un tecnico specializzato!

Nota! Non posizionare l'apparecchio su o nelle immediate vicinanze di sorgenti elettriche d'interferenza, come ad es. apparecchi elettronici non schermati.

1. Assicurarsi che il punto di montaggio non sia attraversato da cavi elettrici, condotte idriche o di gas.
2. Eseguire nel punto di montaggio previsto due fori distanti ca. 33 mm l'uno dall'altro.
3. In base al fondo sul quale viene eseguito il montaggio, utilizzare tasselli idonei.
4. Posizionare l'apparecchio con i fori di montaggio ❸ in corrispondenza dei fori ad es. sul muro.
5. Fissare l'apparecchio ai fori con viti e un cacciavite idonei.

Mettere in funzione l'apparecchio

Nota! L'apparecchio opera in un campo di rilevamento circolare a 360°. Una volta messo in funzione, l'apparecchio diventa direttamente operativo. Tale circostanza non costituisce un errore.

1. Collegare l'alimentatore di rete all'attacco di alimentazione dell'apparecchio e ad una presa elettrica ❻ installata correttamente.

L'apparecchio viene alimentato con corrente elettrica. Allo stesso tempo, nel vano batterie ❺ sono presenti delle pile per garantire un'alimentazione ininterrotta in caso di interruzione di corrente o di sabotaggio.

Pulizia e manutenzione

1. Pulire le superfici dell'involucro esterno con un panno morbido, asciutto e antipilling. Non utilizzare detergenti o solventi.

L'apparecchio non richiede alcuna manutenzione specifica. Eventuali riparazioni sull'apparecchio vanno eseguite solo ad opera di un tecnico specializzato.

Indicazioni sullo smaltimento

Informati sulle possibilità di ritirare gratuitamente i vecchi apparecchi e le batterie usate dal tuo rivenditore.

I materiali d'imballo sono ecocompatibili e si lasciano riciclare nei centri di raccolta differenziata locali. Si consiglia di informarsi presso il proprio comune circa le possibilità di uno smaltimento corretto.

Smaltire i materiali d'imballo secondo le norme locali vigenti.

Il simbolo qui accanto indica che per legge non è consentito smaltire apparecchi elettrici ed elettronici in disuso insieme ai normali rifiuti domestici. Smaltire l'apparecchio presso un punto di raccolta istituito dalla propria società di smaltimento rifiuti comunale.

Pile difettose o scariche vanno riciclate conformemente a quanto prescritto dalla direttiva 2006/66/CE e relative modifiche. Consegnare le pile e/o l'apparecchio nei punti di raccolta indicati.

Osservare in sede di raccolta differenziata i codici riportati sui materiali d'imballo, composti da sigle (b) e cifre (a) con il seguente significato: 1–7: materiale plastico / 20–22: carta e cartone / 80–98: materiali compositi.

L'apparecchio e i materiali d'imballo sono riciclabili, smaltirli pertanto separatamente per un migliore trattamento dei rifiuti. Si consiglia di informarsi presso il proprio comune circa le possibilità di uno smaltimento corretto. Osservare i seguenti codici riportati sui materiali d'imballo: (a) cifre, (b) sigle e (c) materiale con il seguente significato: 1–7: materiale plastico / 20–22: carta e cartone / 80–98: materiali compositi e (d) tipo di imballaggio. Il logo vale solo per l'Italia.

L'apparecchio e i materiali d'imballo sono riciclabili, smaltirli pertanto separatamente per un migliore trattamento dei rifiuti. Il logo Triman vale solo per la Francia.

Dichiarazione di conformità

GO Europe GmbH, Zum Kraftwerk 1, 45527 Hattingen, GERMANIA, dichiara sotto la propria esclusiva responsabilità, che il prodotto soddisfa le seguenti direttive UE: 2014/53/UE e 2011/65/UE.

Il testo integrale della dichiarazione di conformità UE è disponibile sul sito web al seguente indirizzo oppure scansionando il codice QR:

http://productip.com/?f=105021

Garanzia

Gentile cliente,

grazie per aver acquistato questo prodotto di qualità.

In caso di difetti si prega di ritornare l'apparecchio, completo di imballo originale e scontrino di acquisto, al punto vendita dove è stato effettuato l'acquisto.

Produttore

GO Europe GmbH, Zum Kraftwerk 1

D-45527 Hattingen, Germania

www.go-europe.com

Dati tecnici

Con riserva di modifiche tecniche migliorative.

Dimensioni (L × H × P)	73 × 123,5 × 38,5 mm
Peso	110 g
Frequenza di trasmissione (sensore a microonde)	5,8 GHz CW Radar, ISM Band
Frequenza (radio)	868,5 MHz
Potenza di trasmissione (max.)	<10 mW
Batterie	3 batterie (tipo AA, 1,5 V)
Alimentazione	$4{,}5V_{DC}$, 500mA
Temperatura ambiente	da -10 °C a +40 °C
Protezione	IP54 (solo con funzionamento a batterie)
Campo di rilevamento	fino a 10 m
Angolo di rilevamento	360° (circolare)

ES

Sensor de microondas MW 360

Uso previsto

El manual de instrucciones forma parte de este producto. Incluye advertencias importantes referentes a la seguridad, el uso y la eliminación. Familiarícese con todas las advertencias de manejo y seguridad antes de usar el producto. Utilice el producto solo según lo descrito y para los campos de aplicación indicados. Entregue toda la documentación cuando traspase el producto a terceras personas.

Su sensor de microondas MW 360 (en lo sucesivo "dispositivo") se ha concebido para el uso con un sistema de alarma de la serie Protect / ProHome y reacciona frente a movimientos dentro de la zona de detección del sensor. El sensor de microondas se ha previsto para la vigilancia de habitaciones y pasillos (detección también a través de puertas, cristales y paredes finas, en función de las características y espesor del metal, del ángulo de incidencia y de la distancia).

La observación y el cumplimiento de las advertencias que figuran en el presente manual de instrucciones son requisito para el correcto uso del aparato. Cualquier otro uso será considerado no previsto. No se admiten cambios o transformaciones realizadas por cuenta propia que no se describan en el presente manual de instrucciones, ya que pueden provocar daños en el dispositivo. En tal caso, no se podrán excluir con seguridad peligros como por ejemplo, cortocircuitos, incendios, descargas eléctricas, etc.

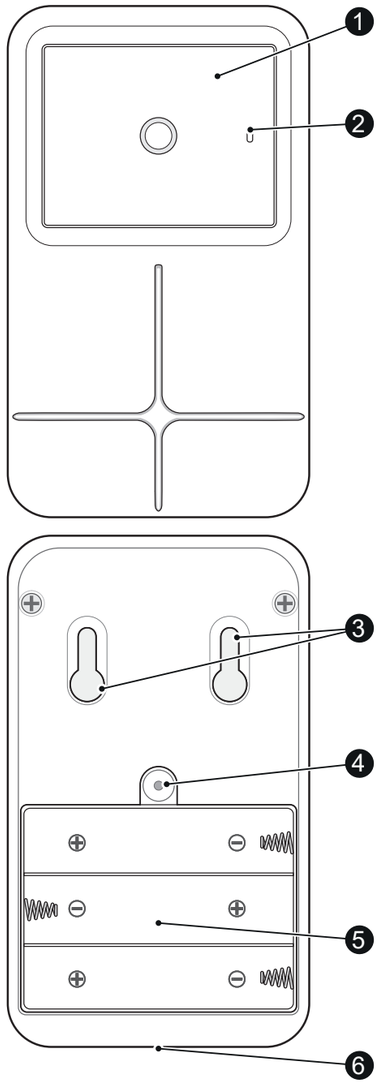

Advertencias de seguridad

¡Aviso! ¡Peligro de asfixia! Los niños pueden tragar piezas pequeñas, películas de embalaje o protección. Mantenga alejados a los niños del dispositivo y de su embalaje.

¡Aviso! Existe peligro de asfixia debido a las pilas/pilas recargables.Mantenga los niños alejados de pilas/pilas recargables. En caso de ingestión accidental, acuda inmediatamente a un médico.

¡Precaución! El manejo de las pilas/pilas recargables implica diferentes peligros.

• Jamás intente cargar pilas no recargables, ni abrir o cortocircuitar las pilas/pilas recargables. Como consecuencia se pueden producir sobrecalentamiento, peligro de incendio o un reventón.

• Un manejo inadecuado de las baterías/pilas puede ser peligroso para su salud y para el medio ambiente. Las baterías/pilas recargables pueden contener metales pesados tóxicos y perjudiciales para el medio ambiente (Cd = cadmio, Hg = mercurio, Pb = plomo). Por lo tanto, desechar las baterías/pilas usadas en un centro de recogida municipal. Por lo tanto, la eliminación y el reciclaje por separado de las pilas gastadas es esencial para el medio ambiente y la salud.

• No se deben cortocircuitar los bornes de conexión.

• No tire las pilas/pilas recargables al fuego o al agua.

• No exponga las pilas/pilas recargables a cargas mecánicas.

• Pilas/pilas recargables con fuga pueden provocar daños en el aparato. Si la pila/pila recargable pierde líquido, retírela de inmediato del aparato para evitar que se produzcan daños. Tenga especial precaución al manejar pilas/pilas recargables dañadas o con fuga y utilice guantes de protección.

• Evite cualquier contacto con la piel, los ojos y las mucosas. En caso de haberse producido algún contacto con el electrólito, enjuague inmediatamente el área afectada con abundante agua limpia y busque atención médica de inmediato. Evite condiciones y temperaturas extremas que puedan afectar a la pila/pila recargable como por ejemplo, radiadores o luz solar directa.

• Utilice exclusivamente el tipo de pila/pila recargable indicado.

• Diferentes tipos de pilas/pilas recargables o pilas/pilas recargables nuevas y usadas no deben utilizarse juntas.

• Se deben utilizar pilas/pilas recargables con la polaridad correcta.

• Desconecte el aparato y retire las pilas/pilas recargables si no va a utilizar el aparato durante largo período de tiempo.

• Las pilas/pilas recargables vacías deben retirarse del aparato y desecharse de forma segura.

• Las pilas/pilas recargables deben retirarse antes de desechar el aparato.

• La ley le obliga a desechar las baterías en su distribuidor o en los puntos de recogida previstos por la autoridad responsable de la eliminación de residuos.

¡Precaución! El dispositivo puede ser utilizado por niños desde los 8 años y personas con capacidades físicas, sensoriales o mentales reducidas o que tengan defecto de experiencia y conocimiento, siempre y cuando estén supervisados o hayan sido instruidos acerca del uso seguro del dispositivo y comprendan los correspondientes peligros resultantes. Los niños no deben jugar con el aparato. Los niños no deben llevar a cabo la limpieza ni el mantenimiento si no están siendo supervisados por adultos.

¡Precaución! JAMÁS realice reparaciones por su cuenta en los sensores ni en los actuadores. No abra los sensores ni los actuadores ya que no incluyen piezas cuyo mantenimiento deba realizar el usuario. En caso de cualquier fallo rogamos que se ponga primero en contacto con nuestro Servicio Técnico.

¡Importante! ¡Pueden producirse daños materiales debido a influencias ambientales! Influencias ambientales negativas pueden provocar daños en el dispositivo o perjudicar su funcionamiento. Evite las influencias ambientales como, por ejemplo, humo, polvo, vibraciones, sustancias químicas, humedad, calor o radiación solar directa. Su producto no es impermeable al agua por lo que debe mantenerlo seco.

¡Importante! Utilice exclusivamente accesorios originales. Conecte únicamente accesorios al dispositivo que hayan sido habilitados por el fabricante.

Volumen de suministro

Compruebe el contenido del embalaje de su dispositivo antes de ponerlo en servicio. Diríjase a nuestro Servicio Técnico si falta algo o se observan daños.

- Sensor de microondas MW 360
- Fuente de alimentación
- Manual de instrucciones

Vista general

La figura muestra el dispositivo en detalle.

❶	Sensor de microondas
❷	LED (parpadea en caso de alarma)
❸	Taladros de montaje
❹	Tornillo para la tapa del compartimento de pilas
❺	Compartimento de pilas
❻	Conexión de la fuente de alimentación

Introducir las pilas

Antes de que pueda usar el dispositivo, registre el dispositivo con su sistema de alarma e inserte las baterías en el dispositivo.

1. Suelte el tornillo ❹ de la tapa del compartimento de pilas con un destornillador adecuado.
2. Retire la tapa del compartimento de pilas.

¡Precaución! ¡Existe peligro de explosión debido a la utilización de tipos de pilas incorrectos! Utilice exclusivamente pilas que cumplan las indicaciones de los datos técnicos. NO INTENTE cargar otras pilas. No combine diferentes tipos de pilas.

3. Introduzca tres pilas adecuadas con la polaridad correcta en el compartimento de pilas ❺.
4. Coloque la tapa del compartimento de pilas.
5. Apriete el tornillo ❹ de la tapa del compartimento de pilas con un destornillador adecuado.

El sistema de alarma emite un mensaje de advertencia si el estado de carga de la batería es bajo. Cambie las pilas para garantizar el funcionamiento correcto del dispositivo.

Retire las pilas

Utilice el procedimiento siguiente para quitar las baterías.

1. Quite la tapa del compartimento de las baterías.
2. Quite las baterías.
3. Vuelva a colocar la tapa del compartimento de las baterías.

Conectar el dispositivo a la base

Conecte el dispositivo a la base de su sistema de alarma antes de montarlo.

1. Retire las pilas del compartimento de pilas ❺ del dispositivo.
2. Seleccione en la base de su instalación de alarma el punto del menú **Registrar**.
3. Vuelva a colocar las pilas en el compartimento de pilas ❺ del dispositivo.
4. La pantalla de la base de su instalación de alarma muestra que la conexión con la instalación de alarma se ha realizado con éxito.

El dispositivo ahora está conectado a la base de su sistema de alarma.

Encontrará información sobre la base de su sistema de alarma en el manual de instrucciones completo en **www.go-europe.com**.

¿La conexión no ha tenido éxito? Lea el apartado **Eliminación de fallos** del manual de instrucciones de la instalación de alarma de la serie Protect / ProHome.

Montar el dispositivo

Elija un lugar de montaje oculto para proteger el dispositivo contra cualquier acceso no autorizado de terceras personas. El sensor de microondas ❶ es capaz de detectar movimientos a través de materiales como madera, vidrio, cerámica o piedra en una zona esférica con un ángulo de 360°.

Preste atención a montar el dispositivo cerca de una toma de corriente para garantizar la alimentación eléctrica a través de la fuente de alimentación.

¡Aviso! ¡Peligro de sufrir lesiones de carácter grave al dañar cables o líneas! Durante el montaje preste atención a las líneas eléctricas o tuberías de gas que puedan estar instaladas en la pared. No asumimos ninguna responsabilidad por fallos de montaje. ¡En caso de duda, rogamos que se ponga en contacto con un especialista!

¡Nota! No posicione el dispositivo sobre, ni muy cerca de fuentes de perturbación eléctricas como, por ejemplo, aparatos electrónicos no apantallados.

1. Asegúrese de que no haya líneas eléctricas, tuberías de agua o gas en el lugar de montaje.
2. Realice dos agujeros en el lugar de montaje previsto a una distancia de unos 33 mm.
3. Coloque unos tacos adecuados en función de la base de montaje.
4. Coloque el dispositivo con los taladros de montaje ❸ sobre los taladros.
5. Fije el dispositivo con unos tornillos y un destornillador adecuado en los taladros.

Poner el dispositivo en servicio

¡Nota! El dispositivo cubre una zona esférica con un ángulo de 360°. El dispositivo se puede activar directamente después de la primera puesta en servicio. No se trata de ningún fallo.

1. Conecte la fuente de alimentación a la conexión de la fuente de alimentación ❻ del dispositivo y a una toma de corriente correctamente instalada.

El dispositivo recibe energía. Al mismo tiempo, hay pilas en el compartimento de pilas ❺ para garantizar un suministro de energía ininterrumpido en caso de fallo de la red eléctrica o de sabotaje.

Limpieza y mantenimiento

1. Limpie la superficie de la carcasa con un paño suave y libre de hilachas que esté seco. No utilice detergentes no disolventes.

Este dispositivo no requiere ningún mantenimiento en particular. Solo un especialista debe llevar a cabo reparaciones en el dispositivo.

Advertencias acerca de la eliminación

Infórmese sobre las posibilidades de recuperar los aparatos y las baterías usados sin coste en su distribuidor.

El embalaje está hecho con materiales ecológicos que se pueden eliminar en los centros de reciclaje locales. Infórmese en su municipio sobre las posibilidades de la correcta eliminación.

Deseche los materiales de embalaje conforme a las prescripciones locales.

El símbolo adjunto significa que, debido a las disposiciones legales, los aparatos eléctricos y electrónicos usados deben eliminarse separándolos de la basura doméstica. Elimine el aparato a través del punto de recogida de su organismo de eliminación competente.

Las pilas defectuosas o usadas deben reciclarse de acuerdo con la directiva 2006/66/CE y sus modificaciones. Devuelva las pilas y/o el dispositivo a través de los centros de recogida competentes.

En el etiquetado del material de embalaje, observe la clasificación de los residuos identificados con abreviaturas (a) y números (b) con el significado siguiente: 1–7: plástico / 20–22: papel y cartón / 80–98: materiales compuestos.

El dispositivo y el material de embalaje son reciclables, deséchelos por separado para un mejor tratamiento de residuos. Infórmese en su municipio sobre las posibilidades de la correcta eliminación.Tenga en cuenta la siguiente identificación del material de embalaje: (a) números, (b) abreviaturas y (c) material con el siguiente significado: 1–7: plástico / 20–22: papel y cartón / 80–98: materiales compuestos, así como (d) tipo del embalaje. El logotipo solo es aplicable a Italia.

El dispositivo y el material de embalaje son reciclables, deséchelos por separado para un mejor tratamiento de residuos. El logotipo Triman solo es aplicable para Francia.

Declaración de conformidad

Nosotros, GO Europe GmbH, Zum Kraftwerk 1, 45527 Hattingen, ALEMANIA, declaramos bajo exclusiva responsabilidad que el producto cumple con las directivas de la UE: 2014/53/UE y 2011/65/UE.

Encontrará el texto completo de la declaración de conformidad UE en la siguiente dirección de Internet o escaneando el código QR:

http://productip.com/?f=105021

Garantía

Estimado cliente:

Nos alegramos de que usted se haya decidido por este aparato.

En caso de un defecto devuelva el aparato junto con el justificante de compra y el embalaje original al lugar donde lo ha adquirido.

Fabricante

GO Europe GmbH, Zum Kraftwerk 1

D-45527 Hattingen, Alemania

www.go-europe.com

Datos técnicos

Nos reservamos el derecho a modificaciones técnicas con el fin de mejorar nuestros productos.

Dimensiones (ancho × alto × fondo)	73 × 123,5 × 38,5 mm
Peso	110 g
Frecuencia de transmisión (sensor de microondas)	5,8 GHz radar CW, banda ISM
Frecuencia (radio)	868,5 MHz
Potencia de transmisión (máx.)	<10 mW
Pilas	3 pilas (tipo AA, 1,5 V)
Alimentación de tensión	4,5V$_{CC}$, 500 mA ⎓
Temperatura ambiente	-10 °C hasta +40 °C
Tipo de protección	IP54 (solo funcionamiento con pilas)
Zona de detección	Hasta 10 m
Ángulo de detección	360° (esférico)

NL

Microgolfsensor MW 360

Beoogd gebruik

De gebruiksaanwijzing maakt deel uit van dit product. Ze bevat belangrijke informatie over de veiligheid, het gebruik en de verwijdering. Maak uzelf vóór het gebruik van het product vertrouwd met alle bedienings- en veiligheidsinstructies. Gebruik het product alleen zoals beschreven en voor de opgegeven toepassingen. Overhandig de complete documentatie bij doorgave van het product aan derden.

Uw microgolfsensor MW 360 – hierna apparaat genoemd – is bedoeld voor gebruik met een alarmsysteem uit de Protect / ProHome-serie en reageert op bewegingen in het detectiegebied van de sensor. De microgolfsensor is bedoeld voor bewaking van ruimtes en gangen (detectie ook door deuren, glasplaten en dunne muren, afhankelijk van de materiaaleigenschappen, -dikte, invalshoek en afstand).

Voorwaarde voor het beoogde gebruik is de juiste installatie en naleving van de instructies in deze gebruiksaanwijzing. Elk ander gebruik wordt beschouwd als oneigenlijk. Ongeoorloofde wijzigingen of aanpassingen die niet in deze gebruiksaanwijzing

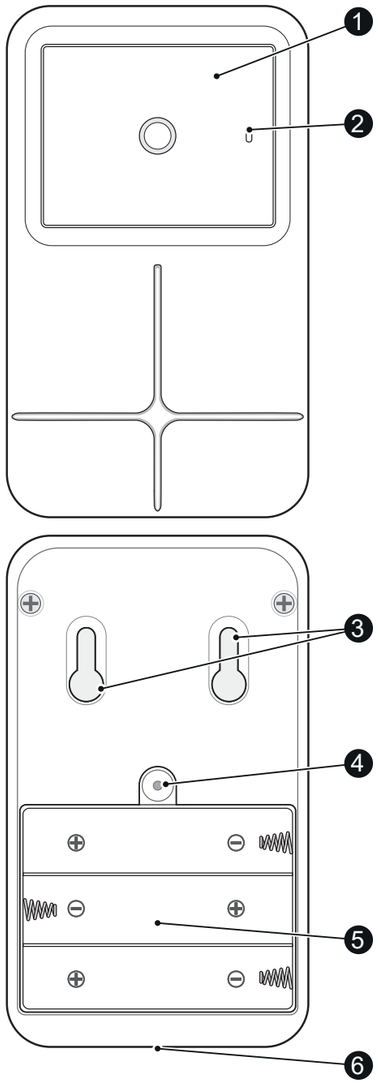

worden beschreven, zijn niet toegestaan en leiden tot beschadiging van uw apparaat. Daarnaast kunnen gevaren, zoals kortsluiting, brand, elektrische schok niet worden uitgesloten.

Veiligheidsinstructies

Waarschuwing! Gevaar voor verstikking! Kinderen kunnen kleine onderdelen, verpakkings- of beschermfolies inslikken. Houd kinderen uit de buurt van het apparaat en de verpakking.

Waarschuwing! Er bestaat gevaar voor verstikking door batterijen/accu's. Houd kinderen uit de buurt van batterijen/accu's. Na inslikken onmiddellijk een arts raadplegen.

Voorzichtig! Er zijn verschillende gevaren bij het omgaan met batterijen/accu's.

• Probeer nooit om niet-oplaadbare batterijen weer op te laden, sluit batterijen/accu's niet kort en/of open batterijen/accu's niet. Oververhitting, brandgevaar of barsten kunnen het gevolg zijn.

• Verkeerd omgaan met batterijen/accu's kan uw gezondheid en het milieu in gevaar brengen. batterijen/accu's kunnen giftige en voor het milieu schadelijke zware metalen bevatten (Cd = cadmium, Hg = kwik, Pb = lood). Geef gebruikte batterijen daarom af bij een gemeentelijk verzamelpunt. Daarom is een gescheiden verwijdering en recycling van gebruikte batterijen van essentieel belang voor het milieu en de gezondheid.

• De aansluitklemmen mogen niet worden kortgesloten.

• Gooi batterijen/accu's nooit in vuur of water.

• Stel batterijen/accu's niet bloot aan mechanische belasting.

• Lekkende batterijen/accu's kunnen het apparaat beschadigen. Als de batterij/accu lekt, verwijder deze dan onmiddellijk uit het apparaat om schade te voorkomen. Wees uiterst voorzichtig bij het omgaan met beschadigde of lekkende batterijen/accu's en gebruik beschermende handschoenen.

• Vermijd contact met huid, ogen en slijmvliezen. Spoel in geval van contact met accuzuur, de getroffen gebieden onmiddellijk af met veel helder water en zoek onmiddellijk medische hulp. Vermijd extreme omstandigheden en temperaturen die de batterij/accu kunnen beïnvloeden, zoals radiatoren of direct zonlicht.

• Gebruik alleen het opgegeven type batterij/accu.

• Verschillende typen batterijen/accu's of nieuwe en gebruikte batterijen/accu's mogen niet samen worden gebruikt.

• Batterijen/accu's moeten met de juiste polariteit worden geplaatst.

• Schakel het apparaat uit en verwijder de batterijen/accu's als u het apparaat langere tijd niet gebruikt.

• Lege batterijen/accu's moeten uit het apparaat worden verwijderd en veilig worden afgevoerd.

• De batterijen/accu's moeten worden verwijderd voordat het apparaat wordt weggegooid.

• U bent wettelijk verplicht batterijen in te leveren bij uw dealer of bij de inzamelpunten die door de verantwoordelijke afvalverwerkingsinstantie worden aangewezen.

Voorzichtig! Het apparaat kan worden gebruikt door kinderen vanaf 8 jaar en door personen met verminderde fysieke, sensorische of mentale vaardigheden of gebrek aan ervaring en kennis, indien zij onder toezicht werken of onderricht zijn over het veilige gebruik van het apparaat en de hieruit resulterende gevaren begrijpen. Kinderen mogen niet met het apparaat spelen. Reiniging en onderhoud mogen niet door kinderen zonder toezicht worden uitgevoerd.

Voorzichtig! Voer reparaties aan de sensoren en actuatoren **NOOIT** zelf uit. Open de sensoren en actuatoren niet, ze bevatten geen onderdelen die door de gebruiker moeten worden onderhouden. Als er een fout optreedt, moet u eerst contact opnemen met onze service.

Belangrijk! Schade aan eigendommen door uitwendige invloeden! Ongunstige uitwendige invloeden kunnen het apparaat beschadigen of de werking ervan verslechteren. Vermijd uitwendige invloeden zoals rook, stof, schokken, chemicaliën, vocht, hitte of direct zonlicht. Uw product is niet waterdicht, houd uw product droog.

Belangrijk! Gebruik alleen de originele accessoires. Sluit alleen door de fabrikant goedgekeurde accessoires aan op het apparaat.

Inhoud van de verpakking

Controleer de inhoud van de verpakking van uw apparaat, voordat u het apparaat in gebruik neemt. Als er iets ontbreekt of beschadigd is, neem dan contact op met onze serviceafdeling.

- Microgolfsensor MW 360
- Netvoeding
- Gebruiksaanwijzing

Overzicht

De afbeelding toont u het apparaat in detail.

1	Microgolfsensor
2	Led (knippert bij alarm)
3	Montagegaten
4	Schroef voor het deksel van het batterijvak
5	Batterijvak
6	Aansluiting voor netvoeding

Batterijen plaatsen

Voordat u het apparaat kunt gebruiken, registreert u het apparaat bij uw alarmsysteem en plaatst u de batterijen in het apparaat.

1. Draai de schroef 4 van het deksel van het batterijvak los met een geschikte schroevendraaier.
2. Verwijder het deksel van het batterijvak.

Voorzichtig! Explosiegevaar door het gebruik van verkeerde typen batterijen! Gebruik alleen batterijen die voldoen aan de specificaties in de Technische gegevens. Laad GEEN normale batterijen. Gebruik geen verschillende typen batterijen door elkaar.

3. Plaats drie geschikte batterijen met de juiste polariteit in het batterijvak 5.
4. Plaats het deksel van het batterijvak terug.
5. Draai de schroef 4 van het deksel van het batterijvak vast met een geschikte schroevendraaier.

Wanneer de batterij bijna leeg is, ontvangt u een waarschuwingsmelding op uw alarmsysteem. Vervang de batterijen om een goede werking van het apparaat te garanderen.

Verwijder batterijen

Volg de onderstaande stappen om de batterijen uit te nemen.

1. Open het deksel van het batterijvak.
2. Haal de batterijen eruit.
3. Plaats het deksel van het batterijcompartiment terug.

Apparaat registreren op het basisstation

Registreer het apparaat op het basisstation van uw alarmsysteem, voordat u het apparaat monteert.

1. Verwijder de batterijen uit het batterijvak 5 van het apparaat.
2. Selecteer op het basisstation van uw alarmsysteem het menu-item **Registreren**.
3. Plaats de batterijen terug in het batterijvak 5 van het apparaat.
4. Het display van het basisstation van uw alarmsysteem toont de succesvolle registratie bij het alarmsysteem.

Het apparaat is nu verbonden met het basisstation van uw alarmsysteem.

informatie over het basisstation van uw alarmsysteem vindt u in de volledige gebruiksaanwijzing onder **www.go-europe.com**.

De registratie was niet succesvol? Lees het gedeelte **Oplossen van problemen** in de gebruiksaanwijzing voor uw alarmsysteem Protect / ProHome-serie.

Apparaat monteren

Kies een verborgen montageplaats om het apparaat te beschermen tegen manipulatie door derden. De microgolfsensor 1 is in staat om bewegingen te detecteren door materialen zoals hout, glas, keramiek of steen in een bolvormig gebied onder een hoek van 360°.

Zorg ervoor dat u het apparaat in de buurt van een stopcontact monteert om de stroomvoorziening via de netvoeding te waarborgen.

Waarschuwing! Gevaar voor ernstig letsel door beschadiging van kabels of leidingen! Let bij de montage op eventuele elektriciteits- of gasleidingen die in de muur zijn gelegd. Voor montagefouten wordt geen enkele aansprakelijkheid aanvaard. Raadpleeg in geval van twijfel een specialist!

Let op ! Plaats het apparaat niet op of in de onmiddellijke nabijheid van elektrische storingsbronnen, bijv. niet-afgeschermde elektronische apparaten.

1. Overtuig uzelf ervan dat zich op de montageplaats geen elektrische, water- of gasleidingen bevinden.
2. Boor op de beoogde montageplaats twee gaten op een afstand van ongeveer 33 mm.
3. Plaats afhankelijk van het montageoppervlak geschikte pluggen.
4. Plaats het apparaat met de montagegaten 3 op de boorgaten.
5. Bevestig het apparaat met geschikte schroeven en een geschikte schroevendraaier in de boorgaten.

Apparaat in gebruik nemen

Let op ! Het apparaat bestrijkt een bolvormig gebied onder een hoek van 360°. Het apparaat kan na de eerste ingebruikname onmiddellijk afgaan. Dit is geen fout.

1. Sluit de netvoeding aan op de voedingsaansluiting 6 van het apparaat en op een correct geïnstalleerd stopcontact.

Het apparaat wordt van stroom voorzien. Tegelijkertijd zitten er batterijen in het batterijvak 5 om bij stroomuitval of sabotage een ononderbroken stroomvoorziening te garanderen.

Reiniging en onderhoud

1. Reinig het oppervlak van de behuizing met een zachte, droge, niet-pluizende doek. Gebruik geen reinigings- of oplosmiddelen.

Dit apparaat heeft geen speciaal onderhoud nodig. Reparaties aan het apparaat mogen alleen worden uitgevoerd door een specialist.

Instructies voor verwijdering

Informeer bij uw dealer naar de mogelijkheden om oude apparaten en gebruikte batterijen gratis terug te nemen.

De verpakking bestaat uit milieuvriendelijke materialen, die kunnen worden ingeleverd bij de plaatselijke inzamelpunten. Informeer bij uw gemeente naar de mogelijkheden voor correcte verwijdering.

Voer verpakkingsmaterialen in overeenstemming met de plaatselijke regelgeving af.

Het symbool hiernaast betekent dat oude elektrische en elektronische apparaten op grond van wettelijke bepalingen gescheiden van het huishoudelijk afval moeten worden afgevoerd. Breng uw apparaat naar het inzamelpunt van uw gemeentelijke afvalverwijderingsdienst.

Defecte of lege batterijen moeten worden gerecycled volgens de richtlijn 2006/66/EG en de wijzigingen daarop. Lever batterijen en/of het apparaat in bij de daarvoor bestemde inzamelpunten.

Let op de markering van de verpakkingsmaterialen tijdens het scheiden van afval, deze zijn gemarkeerd met afkortingen (b) en nummers (a) met de volgende betekenis: 1–7: kunststoffen / 20–22: papier en karton / 80–98: composietmaterialen.

Lo Riciclo! Seguire regole del loro comune

Het apparaat en het verpakkingsmateriaal zijn recyclebaar; verwijder ze apart voor een betere afvalverwerking. Informeer bij uw gemeente naar de mogelijkheden voor correcte verwijdering. Let op de volgende markering van het verpakkingsmateriaal: (a) nummers, (b) afkortingen en (c) materiaal met de volgende betekenis: 1–7: kunststoffen / 20–22: papier en karton / 80–98: composietmaterialen, en (d) type verpakking. Het logo is alleen van toepassing op Italië.

FR BAC DE TRI

FR Cet appareil et ses accessoires se recyclent A DÉPOSER EN MAGASIN OU A DÉPOSER EN DÉCHÈTERIE Points de collecte sur www.quefairedemesdechets.fr Privilégiez la réparation ou le don de votre appareil !

Het apparaat en het verpakkingsmateriaal zijn recyclebaar; verwijder ze apart voor een betere afvalverwerking. Het Triman-logo is alleen van toepassing op Frankrijk.

Verklaring van overeenstemming

Wij, GO Europe GmbH, Zum Kraftwerk 1, 45527 Hattingen DUITSLAND verklaren onder onze eigen verantwoordelijkheid dat het product voldoet aan de EU-richtlijnen: 2014/53/EU en 2011/65/EU.

De volledige tekst van de EU-verklaring van overeenstemming vindt u op de volgende internetadres of door de QR-code te scannen:

http://productip.com/?f=105021

Garantie

Geachte klant,

het verheugt ons dat u voor dit apparaat hebt gekozen.

Geef het apparaat in geval van een defect met de kassabon en de originele verpakking terug in de zaak, waar u het gekocht heeft.

Fabrikant

GO Europe GmbH
Zum Kraftwerk 1
D-45527 Hattingen
Duitsland
www.go-europe.com

Technische gegevens

We behouden ons het recht voor om technische wijzigingen aan te brengen met het oog op verbetering.

Afmetingen (b × h × d)	73 × 123,5 × 38,5 mm
Gewicht	110 g
Zendfrequentie (microgolfsensor)	5,8 GHz CW radar, ISM-band
Frequentie (radio)	868,5 MHz
Zendvermogen (max.)	<10 mW
Batterijen	3 × batterij (type AA, 1,5 V)
Voedingsspanning	$4{,}5V_{DC}$, 500mA
Omgevingstemperatuur	-10 °C tot +40 °C
Beschermingsgraad	IP54 (alleen batterijvoeding)
Detectiegebied	tot 10 m
Detectiehoek	360° (bolvormig)

PT

Sensor de microondas MW 360

Utilização conforme a finalidade

As instruções de funcionamento são parte integrante deste aparelho. Contém informações importantes sobre segurança, utilização e eliminação. Familiarize-se com todas as instruções de funcionamento e segurança antes de utilizar o produto. Utilizar o produto apenas como descrito e para as áreas de aplicação especificadas. Entregar todos os documentos ao passar o produto a terceiros.

O sensor de microondas MW 360 - em seguida chamado o aparelho - é destinado para ser usado juntamente com um sistema de alarme da série Protect / ProHome e reage a movimentos na área de deteção do sensor. O sensor de microondas está previsto para monitorizar recintos e corredores (deteta também através de portas, vidros e paredes finas, independentemente do tipo e da espessura do material, do ângulo de incidência e da distância).

Condição prévia para o uso conforme as disposições é a instalação correta bem como a consideração e observação dos avisos no manual de instruções. Qualquer utilização diferente conta como não corrente. Não são permitidas quaisquer alterações ou modificações por conta própria, não descritas neste manual de instruções, e que causarão danos no seu aparelho. Além disso, não é possível excluir perigos, tal como curto-circuitos, incêndios, eletrocussões, etc.

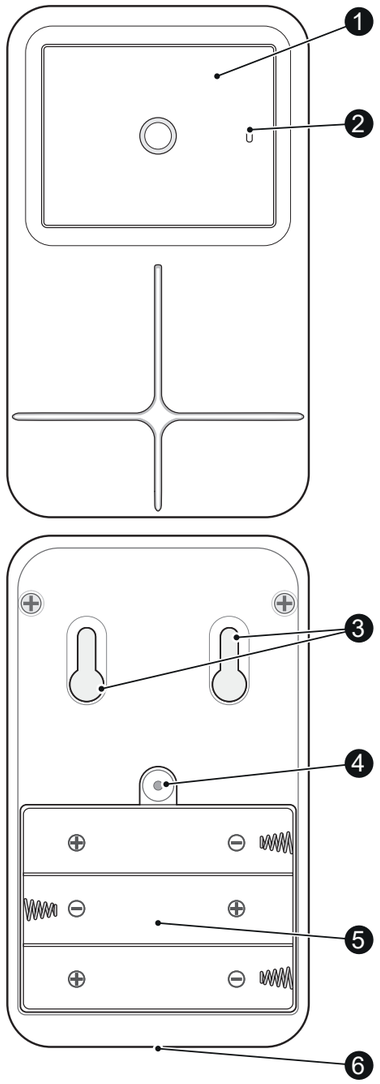

Avisos de segurança

Advertência! Perigo de asfixia! As crianças podem engolir peças pequenas bem como películas de embalagem ou de proteção! Mantenha o aparelho e a sua embalagem longe das crianças.

Advertência! Há perigo de asfixia por pilhas/acumuladores. Mantenha as crianças longe de pilhas/acumuladores. Caso que engoliu uma pilha, consulte imediatamente um médico.

Cuidado! Há diversos riscos ao lidar com pilhas/acumuladores.

• Nunca tente carregar pilhas não recarregáveis, nem criar um curto-circuito em pilhas/acumuladores e/ou nunca abrir pilhas/acumuladores. A consequência pode ser sobreaquecimento, risco de incêndio ou rebentamento.

• O manuseamento inadequado de pilhas/baterias recarregáveis pode pôr em perigo a sua saúde e o ambiente. As pilhas/baterias recarregáveis podem conter metais pesados tóxicos e prejudiciais ao ambiente (Cd = cádmio, Hg = mercúrio, Pb = chumbo). Portanto, entregar as pilhas usadas num ponto de recolha municipal. Por conseguinte, a eliminação separada e a reciclagem das pilhas usadas é essencial para o ambiente e a saúde.

• Os bornes de conexão não devem ser ligados com curto-circuito.

• Nunca deve deitar pilhas/acumuladores para o fogo ou a água.

• Não exponha as pilhas/os acumuladores a forças mecânicas.

• Pilhas /acumuladores com fugas podem danificar o aparelho. Caso a pilha/o acumulador apresente um derrame remova-a/o imediatamente do aparelho para evitar danos. Tenha especial cuidado ao utilizar pilhas/acumuladores danificadas/os ou com fuga e utilize luvas de proteção.

• Evite o contacto com a pele, os olhos e as mucosas. Ao entrar em contacto com o ácido da pilha deve lavar os respetivos locais com água limpa abundante e consultar imediatamente um médico. Evitar condições e temperaturas extremas que possam ter um efeito sobre a pilha/o acumulador, p.ex. aquecedores ou irradiação solar direta.

• Utilizar exclusivamente o tipo de pilha/acumulador indicado.

• Diferentes tipos de pilhas/acumuladores ou pilhas/acumuladores novas/os e usadas/os não devem ser utilizados em conjunto.

• As pilhas/os acumuladores devem ser inseridas/os com a polaridade correta.

• Se o aparelho não for usado durante um período prolongado desligue o aparelho e retire as pilhas/os acumuladores.

• Pilhas/acumuladores descarregadas/os devem ser retiradas/os do aparelho e depois têm de ser eliminadas/os.

• As pilhas/os acumuladores devem ser retiradas/os antes de eliminar o aparelho.

• É legalmente obrigado a eliminar as pilhas no seu revendedor ou nos pontos de recolha fornecidos pela autoridade responsável pela eliminação de resíduos.

Cuidado! O aparelho pode ser usado por crianças a partir de 8 anos de idade e por pessoas com deficiências físicas, sensoriais ou mentais ou com falta de experiência e conhecimento, se forem supervisionadas ou instruídas quanto à utilização segura do aparelho e se compreenderem os perigos daí resultantes. Crianças não devem brincar com o aparelho. A limpeza e a manutenção não devem ser executadas por crianças sem supervisão.

Cuidado! As reparações nos sensores e actuadores **NUNCA** devem ser realizadas por si. Não abrir os sensores e actuadores, porque não contém peças, que devem ser mantidas pelo utilizador. Entre em contacto com o nosso serviço se ocorrer um problema.

Importante! Danos materiais devido aos efeitos ambientais! Os efeitos ambientais desfavoráveis podem danificar o aparelho ou prejudicar a sua função. Evite efeitos ambientais, como p.ex. fumo, poeiras, vibrações, substâncias químicas, humidade, calor ou insolação direta. O seu produto não é estanque, por isso, mantenha o seu produto seco.

Importante! Utilizar exclusivamente os acessórios originais. Conectar apenas acessórios autorizados pelo fabricante ao aparelho.

Volume de fornecimento

Verifique o conteúdo da embalagem do seu aparelho antes de colocar o seu aparelho em funcionamento. Por favor, entre em contacto com o nosso serviço caso falte algo ou algo esteja danificado.

- Sensor de microondas MW 360
- Fonte de alimentação
- Manual de instruções

Vista geral

A imagem apresenta-lhe em detalhe o aparelho.

❶	Sensor de microondas
❷	LED (pisca durante o alarme)
❸	Orifícios de montagem
❹	Parafuso para a cobertura do compartimento da pilha
❺	Compartimento da pilha
❻	Adaptador de alimentação

Inserir as pilhas

Antes de poder utilizar o dispositivo, registe o dispositivo no seu sistema de alarme e insira as pilhas no dispositivo.

1. Desaparafusar o parafuso ❹ da cobertura do compartimento da pilha com uma chave de fenda adequada.
2. Retirar a cobertura do compartimento da pilha.

Cuidado! Risco de explosão a utilizar os tipos de pilhas errados! Deve utilizar exclusivamente pilhas conforme as indicações dadas nos dados técnicos. Não carregar NENHUMA das pilhas. Não misturar os tipos das pilhas utilizadas.

3. Colocar três pilhas adequadas com a polaridade correta no compartimento da pilha ❺.
4. Coloque a tampa no compartimento das pilhas.
5. Aparafusar o parafuso ❹ da cobertura do compartimento da pilha com uma chave de fenda adequada.

Se a carga da pilha for baixa receberá uma mensagem de aviso no seu sistema de alarme. Substituir as pilhas para garantir o funcionamento correto do aparelho.

Remover pilhas

Siga estes passos para remover as baterias.

1. Retirar a tampa da bateria.
2. Retirar as baterias.
3. Substituir a tampa do compartimento da bateria.

Registar o aparelho na base

Tem de registar o aparelho no seu sistema de alarme antes de montar o aparelho.

1. Retire as pilhas do compartimento da pilha ❺ do aparelho.
2. Na base do sistema de alarme tem de selecionar o item de menu **Registar**.
3. Inserir novamente a pilha no compartimento da pilha ❺ do aparelho.
4. O display na base do seu sistema de alarme apresenta o registo de sucesso no sistema de alarme.

Agora o aparelho está ligado à base do seu sistema de alarme.

Encontrará informações sobre a base do seu sistema de alarme no manual de instruções completo em **www.go-europe.com**.

O registo não teve sucesso? Leia a secção **Resolver erros** no manual de instruções do seu sistema de alarme da série Protect / ProHome.

Montar o aparelho

Escolher um local de montagem escondido para proteger o aparelho do acesso indevido de terceiros. O sensor de microondas ❶ é capaz de detetar movimentos através de materiais como madeira, vidro, cerâmica ou pedra, numa área esférica e num ângulo de 360°.

Tenha em atenção que o aparelho estiver a ser montado perto de uma tomada para assegurar a alimentação elétrica por meio da fonte de alimentação.

Advertência! Perigo de ferimentos graves devido a danos nos cabos e fios elétricos! Durante a montagem, tenha em atenção os cabos elétricos e condutas de gás eventualmente montados dentro da parede. Não nos responsabilizamos para erros de montagem. Em caso de dúvida consulte um especialista!

Nota! Não instalar o aparelho em campos de interferências elétricas ou perto deles, como p.ex. aparelhos eletrónicos não blindados.

1. Assegure-se que não há cabos eletricos nem condutas de água ou gás no local de montagem.
2. No local de montagem previsto deve perfurar dois orifícios com uma distância de aprox. 33 mm.
3. Insira as buchas apropriadas para o respetivo fundo de montagem.
4. Colocar o aparelho com os orifícios de montagem ❸ sobre os orifícios perfurados.
5. Fixar o aparelho com os parafusos adequados e uma chave de fenda apropriada nos orifícios perfurados.

Colocar o aparelho em funcionamento

Nota! O aparelho cobre uma área esférica com um ângulo de 360°. Após a primeira colocação em funcionamento o aparelho é acionado diretamente. Neste caso não se trata de um erro.

1. Ligar a fonte de alimentação à conexão para a mesma ❻ do aparelho e à uma tomada corretamente instalada.

O aparelho é alimentado por eletricidade. Ao mesmo tempo, existem baterias no compartimento da pilha ❺ para assegurar um fornecimento ininterrupto de energia em caso de falha de energia ou sabotagem.

Limpeza e manutenção

1. Limpar as superfícies da caixa com um pano macio, seco e sem soltar fiapos. Não deve utilizar detergente ou solvente.

Este aparelho não requer uma manutenção especial. Apenas uma pessoa qualificada deve reparar o aparelho.

Avisos para a eliminação

Informe-se sobre as possibilidades da devolução gratuita de aparelhos antigos e baterias usadas junto do seu revendedor.

A embalagem é feita de materiais biodegradáveis, que podem ser eliminados nas instituições de reciclagem locais. Informe-se sobre as possíveis eliminações corretas no seu município.

Elimine os materiais de embalagem conforme as disposições locais.

O símbolo que segue significa que os aparelhos elétricos e eletrónicos antigos devem ser eliminados separadamente dos resíduos domésticos em conformidade com as normas legais. Elimine o seu aparelho num centro de recolha da sua entidade de reciclagem comunal.

Pilhas defeituosas ou gastas devem ser recicladas conforme a diretiva 2006/66/CE e as suas alterações. Retornar as pilhas e/ou o aparelho através das entidades de recolha propostas.

Na separação de resíduos, tenha atenção à identificação do material de embalagem, identificados pelas abreviaturas (b) e os números (a) com o seguinte significado: 1-7: plásticos / 20-22: papel e papelão / 80-98: compósitos.

Tanto o aparelho como também o material de embalagem podem ser reciclados, por favor, separe-os para facilitar o tratamento de resíduos. Informe-se sobre as possíveis eliminações corretas no seu município. Na separação de resíduos, tenha atenção à seguinte identificação do material de embalagem: (a) números, (b) abreviaturas e (c) material com o seguinte significado: 1-7: plásticos / 20-22: papel e papelão / 80-98: compósitos, bem como (d) tipo de embalagem. O logotipo é válido apenas na Itália.

Tanto o aparelho como também o material de embalagem podem ser reciclados, por favor, separe-os para facilitar o tratamento de resíduos. O logotipo de Triman é válido apenas na França.

Declaração de conformidade

Nós, GO Europe GmbH, Zum Kraftwerk 1, 45527 Hattingen, ALEMANHA, declaramos com responsabilidade exclusiva que o produto está em conformidade com as diretrizes europeias: 2014/53/UE e 2011/65/UE. Pode consultar todo o texto da declaração de conformidade da UE no seguinte endereço de Internet ou fazer um scan do código QR:

http://productip.com/?f=105021.

Garantia

Prezado cliente,

apraz-nos saber que optou em favor desse aparelho.

Caso surja um defeito, queira devolver o aparelho, junto com o comprovante de compra e a embalagem original, ao mercado onde adqueriu.

Vale o prazo de garantia legal.

Fabricante

GO Europe GmbH
Zum Kraftwerk 1
D-45527 Hattingen
Alemanha
www.go-europe.com

Dados técnicos

Salvo alterações técnicas que servem para melhorar o aparelho.

Dimensões (L × A × P)	73 × 123,5 × 38,5 mm
Peso	110 g
Frequência de emissão (sensor de microondas)	Radar CW de 5,8 GHz, banda ISM
Frequência (rádio)	868,5 MHz
Potência de transmissão (máx.)	<10 mW
Pilhas	3 × pilha (tipo AA, 1,5 V)
Alimentação de tensão	4,5V_{DC}, 500mA
Temperatura do ambiente	-10 °C a +40 °C
Classe de proteção	IP54 (apenas no modo operacional por pilhas)
Área de deteção	até 10 m
Ângulo de deteção	360° (esférico)

GR

Αισθητήρας μικροκυμάτων MW 360

Χρήση σύμφωνα με τον προορισμό

Το εγχειρίδιο οδηγιών χρήσης αποτελεί αναπόσπαστο μέρος αυτής της συσκευής. Περιέχει σημαντικές πληροφορίες σχετικά με την ασφάλεια, τη χρήση και την απόρριψη. Εξοικειωθείτε με όλες τις οδηγίες χρήσης και τις οδηγίες ασφαλείας πριν χρησιμοποιήσετε το προϊόν. Χρησιμοποιείτε το προϊόν μόνο όπως περιγράφεται και για τις καθορισμένες περιοχές εφαρμογής. Να παραδίδετε όλα τα έγγραφα κατά τη μεταβίβαση του προϊόντος σε τρίτους.

Ο αισθητήρας μικροκυμάτων MW 360 - εφεξής συσκευή - προορίζεται για τη χρήση με ένα σύστημα συναγερμού της σειράς Protect / ProHome και αντιδρά σε κινήσεις μέσα στην περιοχή ανίχνευσης του αισθητήρα. Ο αισθητήρας μικροκυμάτων προορίζεται για την επιτήρηση χώρων και διαδρόμων (ανίχνευση και μέσα από πόρτες, τζάμια και λεπτούς τοίχους, ανάλογα με το υλικό, το πάχος υλικού, τη γωνία ανίχνευσης και την απόσταση).

Προϋπόθεση για τη χρήση σύμφωνα με τον προορισμό αποτελεί η σωστή εγκατάσταση σύμφωνα με τους κανόνες καθώς και η τήρηση των υποδείξεων σε αυτές τις Οδηγίες Χρήσης. Κάθε άλλη χρήση θεωρείται ως μη σύμφωνη προς τον προορισμό. Μετατροπές

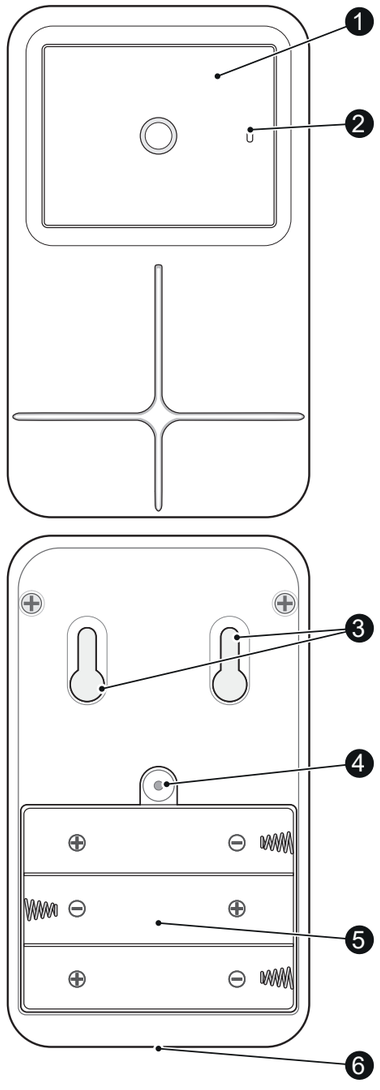

ή τροποποιήσεις χωρίς προηγούμενη άδεια, που δεν περιγράφονται σε αυτές τις Οδηγίες Χρήσης, δεν επιτρέπονται και προκαλούν ζημιά στη συσκευή. Πέρα από αυτό δεν μπορεί να αποκλειστούν κίνδυνοι, όπως π.χ. βραχυκύκλωμα, πυρκαγιά, ηλεκτροπληξία.

Υποδείξεις ασφαλείας

Προειδοποίηση! Κίνδυνος ασφυξίας! Υπάρχει η δυνατότητα τα παιδιά να καταπιούν μικροεξαρτήματα, ζελατίνες συσκευασίας ή προστασίας. Κρατήστε τα παιδιά μακριά από το προϊόν και τη συσκευασία του.

Προειδοποίηση! Υπάρχει κίνδυνος ασφυξίας από μπαταρίες/συσσωρευτές. Διατηρείτε τις μπαταρίες/τους συσσωρευτές μακριά από τα παιδιά. Σε περίπτωση κατάποσης αναζητήστε αμέσως ιατρική βοήθεια.

Προσοχή! Υπάρχουν διάφοροι κίνδυνοι κατά τη χρήση μπαταριών/συσσωρευτών.

• Ποτέ μην προσπαθείτε να φορτίσετε μη επαναφορτιζόμενες μπαταρίες, μην βραχυκυκλώνετε τις μπαταρίες/τους συσσωρευτές ή/και μην ανοίγετε τις μπαταρίες/τους συσσωρευτές. Μπορεί να προκληθεί υπερθέρμανση, πυρκαγιά ή έκρηξη.

• Ο ακατάλληλος χειρισμός των μπαταριών/επαναφορτιζόμενων μπαταριών μπορεί να θέσει σε κίνδυνο την υγεία σας και το περιβάλλον. Οι μπαταρίες/επαναφορτιζόμενες μπαταρίες ενδέχεται να περιέχουν τοξικά και επιβλαβή για το περιβάλλον βαρέα μέταλλα (Cd = κάδμιο, Hg = υδράργυρος, Pb = μόλυβδος). Ως εκ τούτου, παραδώστε τις χρησιμοποιημένες μπαταρίες σε ένα δημοτικό σημείο συλλογής. Ως εκ τούτου, η χωριστή διάθεση και ανακύκλωση των χρησιμοποιημένων μπαταριών είναι απαραίτητη για το περιβάλλον και την υγεία.

• Οι ακροδέκτες σύνδεσης δεν επιτρέπεται να βραχυκυκλωθούν.

• Ποτέ μην πετάτε τις μπαταρίες/τους συσσωρευτές στη φωτιά ή στο νερό.

• Μην εκθέτετε τις μπαταρίες/τους συσσωρευτές σε μηχανική καταπόνηση.

• Μπαταρίες/συσσωρευτές που παρουσιάζουν διαρροή μπορεί να προκαλέσουν ζημιά στη συσκευή. Σε περίπτωση διαρροής της μπαταρίας/του συσσωρευτή αφαιρέστε την/τον αμέσως από τη συσκευή, για να αποφύγετε την πρόκληση ζημιών. Επιδείξτε αυξημένη προσοχή κατά τη μεταχείριση μπαταριών/συσσωρευτούν που παρουσιάζουν ζημιά ή διαρροή και χρησιμοποιείτε προστατευτικά γάντια.

• Αποφύγετε την επαφή με το δέρμα, τα μάτια και τους βλεννογόνους αδένες. Σε περίπτωση επαφής με οξύ μπαταριών ξεπλύνετε την προσβληθείσα περιοχή αμέσως με άφθονο καθαρό νερό και αναζητήστε αμέσως ιατρική βοήθεια. Αποφύγετε ακραίες συνθήκες και θερμοκρασίες, οι οποίες μπορεί να επηρεάσουν την μπαταρία/τον συσσωρευτή, π.χ. πάνω σε θερμαντικά σώματα ή σε απευθείας έκθεση στον ήλιο.

• Χρησιμοποιείτε αποκλειστικά τον αναφερόμενο τύπο μπαταρίας/συσσωρευτή.

• Διαφορετικοί τύποι μπαταριών/συσσωρευτών ή νέες και χρησιμοποιημένες μπαταρίες/συσσωρευτές δεν επιτρέπεται να χρησιμοποιηθούν μαζί.

• Οι μπαταρίες/συσσωρευτές πρέπει να τοποθετηθούν με τη σωστή πολικότητα.

• Απενεργοποιήστε τη συσκευή και αφαιρέστε τις μπαταρίες/τους συσσωρευτές, όταν η συσκευή δεν χρησιμοποιείται για μεγαλύτερο χρονικό διάστημα.

• Άδειες μπαταρίες/συσσωρευτές πρέπει να αφαιρεθούν από τη συσκευή και να απορριφθούν με ασφάλεια.

• Οι μπαταρίες/συσσωρευτές πρέπει να αφαιρεθούν πριν την απόρριψη της συσκευής.

• Είστε νομικά υποχρεωμένοι να απορρίπτετε τις μπαταρίες στον αντιπρόσωπό σας ή στα σημεία συλλογής που προβλέπονται από την αρμόδια αρχή διάθεσης αποβλήτων.

Προσοχή! Το προϊόν μπορεί να χρησιμοποιηθεί από παιδιά ηλικίας 8 ετών και άνω και από άτομα μειωμένης φυσικής, αισθητήριας και πνευματικής αντίληψης ή και με έλλειψη εμπειρίας ή γνώσεων, όταν τελούν υπό εποπτεία ή όταν έχουν εκπαιδευτεί για την ασφαλή χρήση του προϊόντος και έχουν κατανοήσει τους πιθανούς κινδύνους. Τα παιδιά δεν επιτρέπεται να παίζουν με το προϊόν. Ο καθαρισμός και η συντήρηση δεν επιτρέπεται να διενεργούνται από παιδιά χωρίς επίβλεψη.

Προσοχή! ΠΟΤΕ μην πραγματοποιείτε μόνοι σας επισκευές στους αισθητήρες και ενεργοποιητές. Μην ανοίγετε τους αισθητήρες και ενεργοποιητές, δεν περιέχουν εξαρτήματα που μπορούν να συντηρηθούν από τον χρήστη. Σε περίπτωση βλάβης θα πρέπει να απευθυνθείτε στο Service μας.

Σημαντικό! Πρόκληση υλικής ζημιάς από επιδράσεις του περιβάλλοντος! Δυσμενείς περιβαλλοντικές επιδράσεις μπορεί να προκαλέσουν ζημιά στη συσκευή ή να επηρεάσουν τη λειτουργία. Αποφύγετε περιβαλλοντικές επιδράσεις όπως π.χ. καπνό, σκόνη, τραντάγματα, χημικά, υγρασία, θερμότητα ή απευθείας έκθεση στον ήλιο. Το προϊόν δεν είναι αδιάβροχο, διατηρείτε το προϊόν στεγνό.

Σημαντικό! Χρησιμοποιείτε αποκλειστικά γνήσια αξεσουάρ. Συνδέετε στη συσκευή μόνο αξεσουάρ που έχουν εγκριθεί από τον κατασκευαστή.

Περιεχόμενα παράδοσης

Ελέγξτε το περιεχόμενο συσκευασίας της συσκευής προτού χρησιμοποιήσετε τη συσκευή. Αν λείπει κάτι ή έχει υποστεί ζημιά, απευθυνθείτε στο Service μας.

- Αισθητήρας μικροκυμάτων MW 360
- Τροφοδοτικό
- Οδηγίες Χρήσης

Σύνοψη

Η εικόνα παρουσιάζει λεπτομερώς τη συσκευή.

❶	Αισθητήρας μικροκυμάτων
❷	LED (αναβοσβήνει κατά τη λειτουργία)
❸	Οπές συναρμολόγησης
❹	Βίδα για κάλυμμα θήκης μπαταριών
❺	Θήκη μπαταριών
❻	Σύνδεση τροφοδοτικού

Τοποθέτηση μπαταριών

Προτού μπορέσετε να χρησιμοποιήσετε τη συσκευή, καταχωρίστε τη συσκευή με το σύστημα συναγερμού σας και τοποθετήστε τις μπαταρίες στη συσκευή.

1. Λύστε τη βίδα ❹ του καλύμματος θήκης μπαταριών με ένα κατάλληλο κατσαβίδι.
2. Αφαιρέστε το κάλυμμα θήκης μπαταριών.

Προσοχή! Κίνδυνος έκρηξης από τη χρήση λάθος τύπων μπαταριών! Χρησιμοποιείτε αποκλειστικά μπαταρίες, οι οποίες ανταποκρίνονται στα στοιχεία των τεχνικών χαρακτηριστικών. ΜΗΝ φορτίζετε απλές μπαταρίες. Μην συνδυάζετε διάφορους τύπους μπαταριών.

3. Τοποθετήστε τρεις κατάλληλες μπαταρίες με τη σωστή πολικότητα μέσα στη θήκη μπαταριών ❺.
4. Τοποθετήστε το κάλυμμα θήκης μπαταριών.
5. Σφίξτε τη βίδα ❹ του καλύμματος θήκης μπαταριών με ένα κατάλληλο κατσαβίδι.

Σε περίπτωση χαμηλής κατάστασης φόρτισης των μπαταριών λαμβάνετε ένα μήνυμα προειδοποίησης από το σύστημα συναγερμού. Αντικαταστήστε τις μπαταρίες, για να διασφαλίσετε τη σωστή λειτουργία της συσκευής.

Αφαιρέστε τις μπαταρίες

Ακολουθήστε τα παρακάτω βήματα για να αφαιρέσετε τις μπαταρίες.

1. Αφαιρέστε το κάλυμμα της μπαταρίας.
2. Αφαιρέστε τις μπαταρίες.
3. Επανατοποθετήστε το κάλυμμα της θήκης μπαταριών.

Σύνδεση συσκευής με τη βάση

Συνδέστε τη συσκευή με τη βάση του συστήματος συναγερμού, προτού συναρμολογήσετε τη συσκευή.

1. Αφαιρέστε τις μπαταρίες από τη θήκη μπαταριών ❺ της συσκευής.
2. Στη βασική μονάδα του συστήματος συναγερμού επιλέξτε το στοιχείο μενού **Εγγραφή**.
3. Τοποθετήστε τις μπαταρίες ξανά στη θήκη μπαταριών ❺ της συσκευής.
4. Στην οθόνη της βασικής μονάδας του συστήματος συναγερμού επισημαίνεται η επιτυχής σύνδεση με το σύστημα συναγερμού.

Η συσκευή έχει συνδεθεί με τη βάση του συστήματος συναγερμού.

Πληροφορίες για τη βάση του συστήματος συναγερμού περιέχονται στις ολοκληρωμένες Οδηγίες Χρήσης στη διεύθυνση **www.go-europe.com**.

Η σύνδεση δεν ήταν επιτυχής; Διαβάστε την ενότητα **Αντιμετώπιση σφαλμάτων** στις Οδηγίες Χρήσης του συστήματος συναγερμού της σειράς Protect / ProHome.

Συναρμολόγηση συσκευής

Επιλέξτε ένα κρυμμένο σημείο συναρμολόγησης, για να προστατεύσετε τη συσκευή από μη εξουσιοδοτημένη πρόσβαση τρίτων. Ο αισθητήρας μικροκυμάτων ❶ μπορεί να αναγνωρίσει κινήσεις υλικών όπως ξύλο, γυαλί, κεραμικό υλικό ή πέτρα σε μια κυκλική περιοχή και γωνία 360°.

Φροντίστε να τοποθετήσετε τη συσκευή κοντά σε μια πρίζα, για να διασφαλίσετε την παροχή ρεύματος μέσω του τροφοδοτικού.

Προειδοποίηση! Κίνδυνος σοβαρών τραυματισμών από ζημιά σε καλώδια ή αγωγούς! Προσοχή κατά την τοποθέτηση για ενδεχόμενη ύπαρξη ηλεκτρικών καλωδιώσεων ή αγωγών αερίου στον τοίχο. Για σφάλματα τοποθέτησης δεν αναλαμβάνουμε ευθύνη. Απευθυνθείτε σε περίπτωση ερωτήσεων σε έναν ειδικό!

Παρατήρηση! Μην τοποθετείτε τη συσκευή πάνω ή κοντά σε ηλεκτρικές πηγές παρεμβολών, όπως π.χ. μη θωρακισμένες ηλεκτρονικές συσκευές.

1. Βεβαιωθείτε ότι στο σημείο τοποθέτησης δεν υπάρχουν αγωγοί ρεύματος, νερού ή αερίου.
2. Στο προβλεπόμενο σημείο τοποθέτησης διανοίξτε δύο οπές σε απόσταση περίπου 33 mm.
3. Ανάλογα με την επιφάνεια στερέωσης τοποθετήστε κατάλληλα ούπατ.
4. Τοποθετήστε τη συσκευή με τις οπές συναρμολόγησης ❸ πάνω στις οπές διάτρησης.
5. Στερεώστε τη συσκευή με κατάλληλες βίδες και ένα κατάλληλο κατσαβίδι στις οπές διάτρησης.

Έναρξη λειτουργίας συσκευής

Υπόδειξη! Η συσκευή καλύπτει μια κυκλική περιοχή σε γωνία 360°. Η συσκευή μπορεί να ενεργοποιηθεί άμεσα μετά την πρώτη έναρξη λειτουργίας. Σε αυτήν την περίπτωση δεν πρόκειται για σφάλμα.

1. Συνδέστε το τροφοδοτικό στη σύνδεση τροφοδοτικού ❻ της συσκευής και στην προβλεπόμενα εγκατεστημένη πρίζα.

Η συσκευή τροφοδοτείται με ρεύμα. Ταυτόχρονα, υπάρχουν μπαταρίες στη θήκη μπαταριών ❺ για να εξασφαλίζεται η αδιάλειπτη παροχή ρεύματος σε περίπτωση διακοπής ρεύματος ή δολιοφθοράς.

Καθαρισμός και συντήρηση

1. Καθαρίστε τις επιφάνειες του περιβλήματος με ένα μαλακό, στεγνό πανί χωρίς χνούδια. Μην χρησιμοποιείτε καθαριστικά ή διαλύτες.

Αυτή η συσκευή δεν χρειάζεται ειδική συντήρηση. Επισκευές στη συσκευή επιτρέπεται να εκτελούνται μόνο από έναν ειδικό.

Υποδείξεις για την αποκομιδή

Ενημερωθείτε για τις δυνατότητες δωρεάν επιστροφής παλαιών συσκευών και χρησιμοποιημένων μπαταριών από τον αντιπρόσωπό σας.

Η συσκευασία αποτελείται από φιλικό προς το περιβάλλον υλικό, το οποίο μπορείτε να απορρίψετε στα τοπικά σημεία ανακύκλωσης. Ενημερωθείτε από τον δήμο σας για τις επιλογές σωστής απόρριψης.

Απορρίψτε τα υλικά συσκευασίας σύμφωνα με τους τοπικούς κανονισμούς.

Το παρακείμενο σύμβολο σημαίνει ότι οι ηλεκτρικές και ηλεκτρονικές παλιές συσκευές και οι μπαταρίες θα πρέπει να απορρίπτονται ξεχωριστά από τα οικιακά απορρίμματα, λόγω της ισχύουσας νομοθεσίας. Απορρίψτε τη συσκευή στο σημείο συλλογής του δημοτικού φορέα διαχείρισης απορριμμάτων.

Ελαττωματικές ή άδειες μπαταρίες πρέπει να ανακυκλωθούν σύμφωνα με την οδηγία 2006/66/ΕΚ και τις σχετικές τροποποιήσεις. Επιστρέψτε τις μπαταρίες ή/και τη συσκευή στις προτεινόμενες εγκαταστάσεις συλλογής.

Προσέξτε τη σήμανση του υλικού συσκευασίας κατά την ταξινόμηση των απορριμμάτων, τα οποία επισημαίνονται με συντομογραφίες (b) και αριθμούς (a) με την παρακάτω επεξήγηση: 1–7: πλαστικά / 20–22: χαρτί και χαρτόνι / 80–98: σύνθετα υλικά.

Η συσκευή και το υλικό συσκευασίας είναι ανακυκλώσιμα, απορρίψτε τα ξεχωριστά για καλύτερη διαχείριση των απορριμμάτων. Ενημερωθείτε από τον δήμο σας για τις επιλογές σωστής απόρριψης. Προσέξτε την παρακάτω σήμανση του υλικού συσκευασίας: (a) αριθμοί, (b) συντομογραφίες και (c) υλικό με την παρακάτω επεξήγηση: 1–7: πλαστικά / 20–22: χαρτί και χαρτόνι / 80–98: σύνθετα υλικά και (d) είδος της συσκευασίας. Το λογότυπο ισχύει μόνο για την Ιταλία.

Η συσκευή και το υλικό συσκευασίας είναι ανακυκλώσιμα, απορρίψτε τα ξεχωριστά για καλύτερη διαχείριση των απορριμμάτων. Το λογότυπο Triman ισχύει μόνο για τη Γαλλία.

Δήλωση Συμμόρφωσης

Εμείς, η GO Europe GmbH,Zum Kraftwerk 1, 45527 Hattingen, DEUTSCHLAND, δηλώνουμε με αποκλειστική ευθύνη, ότι το προϊόν , πληροί τις οδηγίες ΕΕ: 2014/53/ΕΕ και 2011/65/ΕΕ.

Το πλήρες κείμενο της δήλωσης συμμόρφωσης ΕΕ είναι διαθέσιμο στην παρακάτω διαδικτυακή διεύθυνση ή σαρώνοντας τον κωδικό QR:

http://productip.com/?f=105021

Εγγύηση

Αξιότιμε πελάτη,

Χαιρόμαστε που επιλέξατε αυτή τη συσκευή.

Σε περίπτωση βλάβης επιστρέψτε παρακαλώ αυτή τη συσκευή μαζί με την απόδειξη αγοράς της και συσκευασμένη στη γνήσια συσκευασία της εκεί όπου την αγοράσατε.

Κατασκευαστής

GO Europe GmbH

Zum Kraftwerk 1

D-45527 Hattingen

Γερμανία

www.go-europe.com

Τεχνικά στοιχεία

Με την επιφύλαξη αλλαγών λόγω τεχνικών βελτιώσεων.

Διαστάσεις (Π × Υ × Β)	73 × 123,5 × 38,5 mm
Βάρος	110 g
Συχνότητα αποστολής (αισθητήρας μικροκυμάτων)	5,8 GHz CW Radar, ISM Band
Συχνότητα (ασύρματα)	868,5 MHz
Μέγιστη ισχύς μετάδοσης	<10 mW
Μπαταρίες	3 × μπαταρίες (τύπος AA, 1,5 V)
Τροφοδοσία τάσης	$4{,}5V_{DC}$, 500mA
Θερμοκρασία περιβάλλοντος	-10 °C έως +40 °C
Βαθμός προστασίας	IP54 (μόνο λειτουργία με μπαταρίες)
Περιοχή ανίχνευσης	έως 10 m
Γωνία ανίχνευσης	360° (κυκλική)

GO Europe GmbH
Zum Kraftwerk 1
45527 Hattingen
Germany
www.go-europe.com

V 1.15, 01.2023, ID: 6019