V1.15.2
05/2023
ID Nr.: 40410

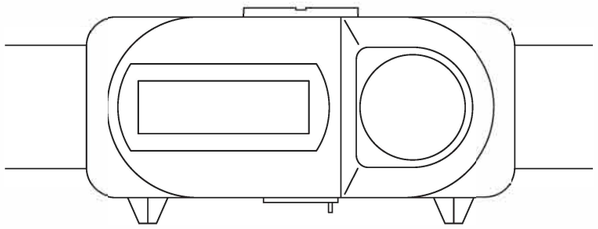

HLG102

(DE) Bedienungsanleitung
(GB) Operating Manual
(FR) Mode d'emploi
(IT) Istruzioni d'uso
(ES) Manual de instrucciones
(NL) Gebruiksaanwijzing
(GR) Οδηγίες Χρήσης

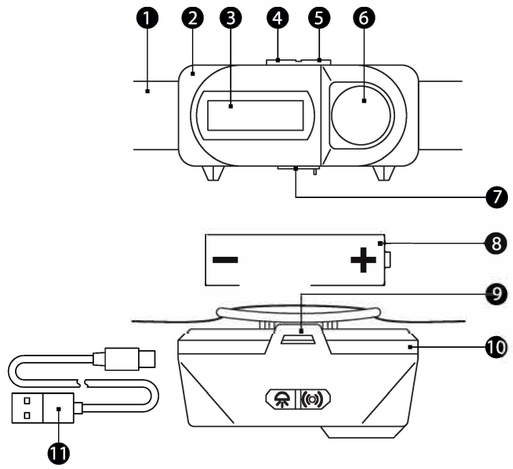

LED-Stirnlampe

● Zu Ihrer Sicherheit

Lesen Sie die Bedienungsanleitung aufmerksam durch und beachten Sie die Hinweise bei der Handhabung. Bewahren Sie die Bedienungsanleitung für eine spätere Verwendung auf.

Wichtige Informationen zu den Themen Sicherheit, Entsorgung, Garantie sowie Pflegehinweise entnehmen Sie dem beigefügten Hinweisblatt.

● Bestimmungsgemäße Verwendung

Das Produkt ist zur Anwendung im Innen- und Außenbereich bestimmt. Das Produkt ist nur für den privaten Gebrauch bestimmt und nicht für den gewerblichen Einsatz oder für andere Einsatzbereiche.

Die Stirnlampe ist nicht für die Raumbeleuchtung im Haushalt geeignet.

● Sicherheitshinweise beachten

Lesen und beachten Sie die Sicherheitshinweise, um sich und die Umwelt zu schützen. Die Sicherheitshinweise entnehmen Sie dem beigefügten Hinweisblatt.

● Übersicht

Die Abbildung zeigt Ihnen die Stirnlampe im Detail.

❶ Stirnband	❺ Druckschalter Fernlicht	❾ Verschluss
❷ Gehäuse	❻ Fernlicht	❿ Deckel
❸ Flutlicht	❼ Micro-USB-Anschluss	⓫ USB-C-Kabel
❹ Druckschalter Flutlicht	❽ LI-Akku	

● Symbole

Auf der Verpackung finden Sie Symbole zu den Leuchteigenschaften des Produkts. In diesem Abschnitt erfahren Sie, was die Symbole bedeuten.

Dieses Symbol gibt die Helligkeit in Lumen an.

Die Bedeutung weiterer Symbole ist im beigefügten Hinweisblatt beschrieben.

● Verpackungsinhalt prüfen

Prüfen Sie den Lieferumfang, bevor Sie Ihr Gerät in Betrieb nehmen. Sollte etwas fehlen oder beschädigt sein, wenden Sie sich an unseren Servicepartner.

- 1 × LED-Stirnlampe (inkl. eingebautem Akku)
- 1 x Stirnband
- 1 x USB-C-Kabel
- 1 × Anleitung

● LI-Akku einlegen

1. Drücken Sie den Verschluss ❾ nach oben und öffnen Sie den Deckel ❿.
2. Legen Sie den LI-Akku ❽ in der richtigen Ausrichtung in das Gehäuse ❷ ein.
3. Schließen Sie den Deckel ❿. Achten Sie darauf, dass der Verschluss ❾ einrastet.

Die Stirnlampe erfüllt die Anforderungen der angegebenen Schutzart nur, wenn der Deckel ❿ richtig verschlossen ist.

LI-Akku laden

Laden Sie den LI-Akku vor der ersten Benutzung einmal vollständig.

1. Öffnen Sie die Schutzabdeckung vom USB-Anschluss ❼.
2. Schließen Sie das USB-Kabel ⓫ an den Micro-USB-Anschluss ❼ an.
3. Verbinden Sie das USB-Kabel ⓫ über den USB-A-Anschluss mit einem USB-Ladegerät.
4. Während des Ladevorgangs leuchtet eine rote Anzeige neben dem Micro-USB-Anschluss ❼.
5. Entfernen Sie das USB-Kabel ⓫ aus dem Micro-USB-Anschluss ❼ nach dem Ladevorgang. Die Anzeige neben dem Micro-USB-Anschluss ❼ leuchtet grün, wenn der LI-Akku vollständig geladen ist.
6. Schließen Sie die Schutzabdeckung vom Micro-USB-Anschluss ❼.

Die Stirnlampe erfüllt die Anforderungen der angegebenen Schutzart nur, wenn die Schutzabdeckung vom Micro-USB-Anschluss ❼ geschlossen ist.

Die Stirnlampe ist jetzt betriebsbereit.

● Stirnlampe bedienen

Mit dem verstellbaren Stirnband ❶ können Sie die Stirnlampe an Ihrem Kopf befestigen.

Die Stirnlampe hat je 3 Betriebsarten für Flutlicht und Fernlicht.

Die Betriebsarten für das Flutlicht ❸ können Sie über den Druckschalter Flutlicht ❹ auswählen.

Die Betriebsarten für das Fernlicht ❻ können Sie über den Druckschalter Fernlicht ❺ auswählen.

Sie können die Betriebsarten für Flutlicht ❸ und das Fernlicht ❻ unabhängig voneinander auswählen und miteinander kombinieren.

Der Schaltzyklus für die Betriebsarten der Stirnlampe funktioniert wie folgt:

Betriebsart 1 ➔ Betriebsart 2 ➔ Betriebsart 3 ➔ Aus

Betriebsart 1		Fernlicht / Flutlicht (100 % Leuchtkraft)
Betriebsart 2		Fernlicht / Flutlicht Sparmodus (50% Leuchtkraft)
Betriebsart 3		Fernlicht / Flutlicht Blinkmodus

Drücken Sie den Druckschalter Flutlicht ❹ oder den Druckschalter Fernlicht ❺ mehrfach, bis die gewünschte Betriebsart ausgewählt ist.

● Technische Daten

Bezeichnung	LED-Stirnlampe HLG102
Hauptmaterial	ABS
Gewicht (ohne Akku)	45 g
Maße	85 x 41 × 46 mm
Batterien	1 × Typ 18650, 3,7 V, 2000 mAh
Leuchtmittel	3 W CREE-LED (Fernlicht)
(nicht austauschbar)	COB-LED (Flutlicht)
Leuchtdauer	ca. 6,5 Stunden (nach ANSI-Standard)
Leuchtweite	max. 90 Meter (nach ANSI-Standard)
Helligkeit	max. 150 Lumen
Lebensdauer (LED)	ca. 50000 Stunden
Funktionen	3 Betriebsarten Flutlicht (maximale Helligkeit (100 %), Sparmodus (50 %), Blinkmodus)
	3 Betriebsarten Fernlicht (maximale Helligkeit (100 %), Sparmodus (50 %), Blinkmodus)
Schutzart	IP44 (spritzwassergeschützt)

● Hersteller

GO Europe GmbH
Zum Kraftwerk 1
D-45527 Hattingen
Deutschland
www.go-europe.com

20230515_uni_taschenlampe_hlg102_V1_15_2.indd 1 16.05.2023 13:19:59

GERMANY

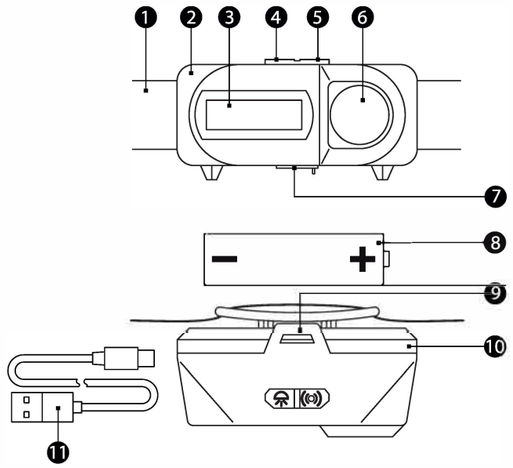

LED Headlamp

● For Your Safety

Read the manual thoroughly and observe the information contained when using the device. Keep the manual close by for future reference.

Refer to the information sheet enclosed for important information on the subjects of safety, disposal, guarantee and product care.

● Intended Use

The product is designed for use both indoors and outdoors. The product is intended purely for private use and not for commercial purposes or other usage.

The headlamp is not suitable for lighting rooms within a household.

● Observe the Safety Information

Read and observe all the safety information to protect yourself and the environment from any harm. Refer to the information sheet enclosed for the relevant information on safety.

● General View

The illustration depicts the headlamp in detail.

❶ Headband	❺ Full beam press switch	❾ Latch
❷ Housing	❻ Full beam	❿ Cover
❸ Floodlight	❼ Micro USB port	⓫ USB- C cable
❹ Floodlight press switch	❽ Li-ion battery	

● Symbols

The packaging contains symbols which indicate the illumination properties of the product. The significance of the symbols is explained below.

FL1 STANDARD XXX LUMENS — This symbol indicates the brightness in lumen.

The significance of other symbols is explained in the information sheet enclosed.

● Checking the Package Contents

Check the package contents carefully before putting the device into operation. If anything is missing or damaged, please contact our Service partners.

- 1 × LED headlamp (including built-in battery)
- 1 x headband
- 1 x USB- C cable
- 1 × manual

● Inserting the Li-ion Battery

1. Press the latch ❾ upwards and open the cover ❿.
2. Insert the Li-ion battery ❽ in the housing ❷ ensuring it is properly aligned.
3. Close the cover. ❿ Pay attention that the latch ❾ locks.

The headlamp only fulfils the requirements of the type of protection specified when the cover ❿ is closed properly.

Charging the Li-ion Battery

Charge the Li-ion battery fully before attempting to use the device for the first time.

1. Open the protective cover from the micro USB port ❼.
2. Connect the USB cable ⓫ to the micro USB port ❼.
3. Connect the USB cable ⓫ to a USB charger via the USB-A connector.
4. A red indicator lamp beside the micro USB port ❼ lights up during the charging process.
5. Disconnect the USB cable ⓫ from the micro USB port ❼ when the charging process has finished. The indicator lamp beside the micro USB port ❼ lights up green when the battery is fully charged.
6. Close the protective cover of the micro USB port ❼.

The headlamp only fulfils the requirements of the type of protection specified when the protective cover of the micro USB port ❼ is closed.

The headlamp is now ready for use.

● Operating the Headlamp

The adjustable headband is used ❶ to attach the headlamp to your head.

The headlamp has 3 operating modes each for floodlight and full beam.

The operating modes for the floodlight ❸ can be selected using the floodlight press switch ❹.

The operating modes for the full beam ❻ can be selected using the full beam press switch ❺.

The operating modes for the floodlight ❸ and full beam ❻ can be selected independently from each other and combined with each other.

The switching cycle of the headlamp operating modes is as follows:

Operating mode 1 ➔ Operating mode 2 ➔ Operating mode 3 ➔ Off

Operating mode 1	Full beam / Floodlight (100% brightness)
Operating mode 2	Full beam / Floodlight energy-save mode (50% brightness)
Operating mode 3	Full beam / Floodlight flashing mode

Press the floodlight press switch ❹ or full beam press switch ❺ as often as necessary until the required operating modes has been selected.

● Technical Data

Designation	HLG102 LED headlamp
Main material	ABS
Weight (without battery)	45 g
Dimensions	85 x 41 × 46 mm
Batteries	1 × type 18650, 3.7 V, 2000 mAh
Illuminant	3 W CREE LED (full beam)
(not replaceable)	COB LED (floodlight)
Lighting period	Approx. 6.5 hours (compliant with ANSI standard)
Lighting range	Max. 90 meters (compliant with ANSI standard)
Brightness	Max. 150 lumen
Service life (LED)	Approx. 50,000 hours
Functions	3 operating modes, floodlight (maximum brightness (100%), energy-save mode (50%), flashing mode)
	3 operating modes, full beam (maximum brightness (100%), energy-save mode (50%), flashing mode)
Type of protection	IP44 (splashproof)

● Manufacturer

GO Europe GmbH
Zum Kraftwerk 1
D-45527 Hattingen
Germany, www.go-europe.com

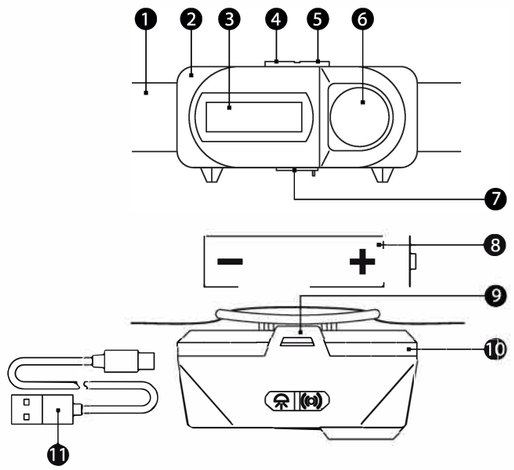

Lampe frontale LED

● Pour votre sécurité

Veuillez lire attentivement ce mode d'emploi et respecter les consignes lorsque vous manipulez la lampe. Conservez le mode d'emploi pour pouvoir vous y référer ultérieurement.

Vous trouverez d'importantes informations concernant la sécurité, l'élimination, la garantie, ainsi que des remarques relatives à l'entretien de la lampe dans la fiche d'instruction jointe.

● Utilisation conforme à l'usage prévu

La lampe frontale est adaptée aux activités de plein air et à une utilisation à l'intérieur. Elle est destinée exclusivement à un usage privé. Tout usage industriel ou autres domaines d'utilisation sont exclus.

La lampe frontale ne convient pas pour servir d'éclairage ambiant chez soi.

● Respecter les consignes de sécurité

Veuillez les lire et en tenir compte pour vous protéger, ainsi que respecter l'environnement. Vous trouverez les consignes de sécurité dans la fiche d'instruction jointe.

● Aperçu

L'illustration vous montre la lampe frontale en détail.

❶ Serre-tête	❺ Interrupteur poussoir éclairage de route	❾ Fermeture
❷ Boîtier	❻ Éclairage de route	❿ Cache
❸ Éclairage ambiant	❼ Port micro USB	⓫ Câble USB- C
❹ Interrupteur poussoir éclairage ambiant	❽ Accu LI	

20230515_uni_taschenlampe_hlg102_V1_15_2.indd 2 16.05.2023 13:20:01

● Symboles

Vous trouverez sur l'emballage des symboles relatifs aux caractéristiques lumineuses du produit. Cette section vous explique leur signification.

Ce symbole indique la luminosité en lumens.

La signification d'autres symboles est décrite dans la fiche d'instruction jointe.

● Contrôler le contenu du coffret

Contrôlez le contenu du coffret avant de faire fonctionner la lampe frontale. Veuillez vous adresser à notre service après-vente si une pièce manque ou est endommagée.

- 1 Lampe frontale LED (y compris l'accu)
- 1 Serre-tête
- 1 Câble USB-C
- 1 Mode d'emploi

● Insérer l'accu LI

1. Poussez la fermeture ❾ vers le haut et ouvrez le cache ❿.
2. Insérez l'accu LI ❽ en respectant le sens dans le boîtier ❷. Fermez le cache ❿. Assurez-vous que la fermeture ❾ s'enclenche.
3. La lampe frontale ne répond aux exigences de l'indice de protection indiqué que si le cache ❿ est verrouillé correctement.

Charger l'accu LI

Chargez l'accu LI complètement avant de l'utiliser pour la première fois.

1. Ouvrez le cache de protection du port micro USB ❼.
2. Raccordez le câble USB ⓫ au port micro USB ❼.
3. Raccordez le câble USB ⓫ à un chargeur USB en vous servant de la connexion USB-A.
4. Pendant la charge, un voyant lumineux rouge est allumé à côté du port micro USB ❼.
5. La charge terminée, retirez le câble ⓫ du port micro USB ❼. Le voyant lumineux à côté du port micro USB ❼ devient vert lorsque l'accu LI est complètement chargé.
6. Fermez le cache de protection du port micro USB ❼.

La lampe frontale ne répond aux exigences de l'indice de protection indiqué que si le cache de protection du port micro USB ❼ est fermé.

Celle-ci est maintenant prête à fonctionner.

● Comment utiliser la lampe frontale

Le serre-tête réglable ❶ vous permet de fixer la lampe sur votre tête.

La lampe possède 3 modes d'éclairage de route et 3 modes d'éclairage ambiant.

Vous pouvez sélectionner les modes d'éclairage ambiant ❸ à l'aide de l'interrupteur poussoir pour l'éclairage ambiant ❹.

Vous pouvez sélectionner les modes d'éclairage de route ❻ à l'aide de l'interrupteur poussoir pour l'éclairage de route ❺.

Vous pouvez sélectionner les modes d'éclairage ambiant ❸ et d'éclairage de route ❻ indépendamment l'un de l'autre et également les combiner.

Le cycle de commutation des modes d'éclairage de la lampe frontale fonctionne comme suit :

Mode 1 ➔ Mode 2 ➔ Mode 3 ➔ Éteint

Mode 1		Éclairage de route / Ambiant (100 % intensité lumineuse)
Mode 2		Éclairage de route / Ambiant Mode économie (50 % intensité lumineuse)
Mode 3		Éclairage de route / Ambiant Mode clignotant

Appuyez sur l'interrupteur poussoir Éclairage ambiant ❹ ou Éclairage de route ❺ jusqu'à ce que vous sélectionniez le mode de votre choix.

● Données techniques

Désignation	Lampe frontale LED HLG102
Matériau principal	ABS
Poids (sans accu)	45 g
Dimensions	85 x 41 × 46 mm
Accu	1 Type 18650, 3,7 V, 2000 mAh
Source d'éclairage	3 W CREE-LED (éclairage de route)
(non interchangeable)	COB-LED (éclairage ambiant)
Autonomie d'éclairage	env. 6,5 heures (selon la norme ANSI)
Portée du faisceau lumineux	max. 90 mètres (selon la norme ANSI)
Luminosité	max. 150 lumens
Durée de vie (LED)	env. 50 000 heures
Fonctions	3 modes d'éclairage ambiant (luminosité maximum (100 %), mode économie (50 %), mode clignotant)
	3 modes d'éclairage de route (luminosité maximum (100 %), mode économie (50 %), mode clignotant)
Type de protection	IP44 (étanche aux projections d'eau)

● Fabricant

GO Europe GmbH
Zum Kraftwerk 1
D-45527 Hattingen
Allemagne
www.go-europe.com

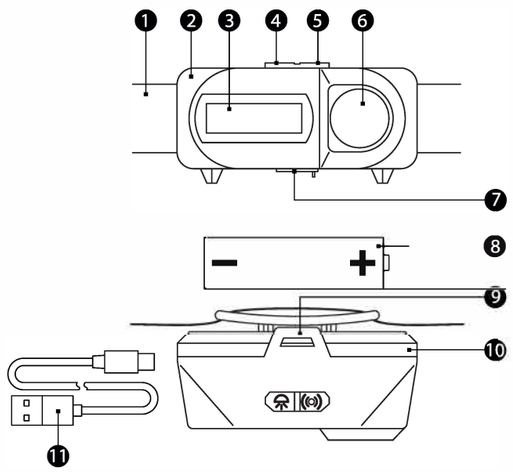

Torcia da testa a LED

● Note importanti per la sicurezza

Leggere attentamente le istruzioni d'uso e osservare le indicazioni durante l'utilizzo. Conservare le istruzioni d'uso per riferimento futuro.

Per consultare le informazioni importanti in merito a sicurezza, smaltimento, garanzie e consigli per la cura si veda il foglietto informativo accluso.

● Impiego conforme agli usi previsti

Il prodotto è destinato ad uso interno ed esterno. Il prodotto è destinato esclusivamente all'uso privato e non ad uso commerciale o ad altre applicazioni.

La torcia da testa non è idonea per l'illuminazione di ambienti domestici.

● Osservare le indicazioni di sicurezza

Leggere e osservare le indicazioni di sicurezza allo scopo di proteggere se stessi e l'ambiente. Per consultare le indicazioni di sicurezza si veda il foglietto informativo accluso.

● Vista d'insieme

La figura illustra la torcia da testa in dettaglio.

❶ Fascia da testa	❺ Pulsante luce a fascio stretto	❾ Chiusura
❷ Involucro	❻ Luce a fascio stretto	❿ Coperchio
❸ Luce a fascio largo	❼ Porta microUSB	⓫ Cavo USB-C
❹ Pulsante luce a fascio largo	❽ Batteria ricaricabile LI	

● Simboli

La confezione riporta i simboli riferiti alle proprietà luminose del prodotto. Il seguente paragrafo illustra il significato dei simboli.

Questo simbolo indica la luminosità in lumen.

Per il significato degli altri simboli si veda il foglietto informativo accluso.

● Verificare il contenuto della confezione

Verificare il contenuto della confezione prima di mettere in funzione l'apparecchio. In caso dovesse mancare qualcosa o risultare danneggiato, si prega di rivolgersi al nostro partner di assistenza.

- 1 torcia da testa a LED (incl. batteria ricaricabile integrata)
- 1 fascia da testa
- 1 cavo USB-C
- 1 istruzioni d'uso

● Inserire la batteria ricaricabile LI

1. Premere la chiusura ❾ in alto e aprire il coperchio ❿.
2. Inserire la batteria ricaricabile LI ❽ nell'involucro ❷ osservando il corretto orientamento.
3. Chiudere il coperchio ❿. Assicurarsi che la chiusura ❾ scatti in posizione.

La torcia da testa soddisfa i requisiti della classe di protezione indicata solo se il coperchio ❿ risulta chiuso correttamente.

Caricare la batteria LI

Caricare completamente la batteria LI una volta prima del primo utilizzo.

1. Aprire il coperchio di protezione della porta micro USB ❼.
2. Collegare il cavo USB ⓫ alla porta microUSB ❼.
3. Collegare il cavo USB ⓫ attraverso la porta USB-A con un caricatore USB.
4. Durante la procedura di carica, accanto alla porta microUSB risulta accesa una spia rossa ❼.
5. Una volta conclusa la carica, scollegare il cavo USB ⓫ dalla porta microUSB ❼. La spia accanto alla porta microUSB ❼ si accende in verde appena la batteria LI risulta completamente carica.
6. Chiudere il coperchio di protezione della porta microUSB ❼.

La torcia da testa soddisfa i requisiti della classe di protezione indicata solo con coperchio di protezione della porta microUSB ❼ chiuso.

La torcia da testa è pronta all'uso.

20230515_uni_taschenlampe_hlg102_V1_15_2.indd 3 16.05.2023 13:20:03

● Esercizio della torcia da testa

La fascia da testa ❶ regolabile consente di fissare la torcia frontale alla propria testa.

La torcia da testa presenta 3 modalità ciascuna per luce a fascio largo e luce a fascio stretto.

Le modalità per la luce a fascio largo ❸ possono essere selezionate attraverso il pulsante per luce a fascio largo ❹.

Le modalità per la luce a fascio stretto ❻ possono essere selezionate attraverso il pulsante per luce a fascio stretto ❺.

Le modalità per luce a fascio largo ❸ e luce a fascio stretto ❻ possono essere selezionate indipendentemente una dall'altra oppure combinate tra loro.

Il ciclo di commutazione per le modalità operative della torcia frontale funziona come segue:

Modalità 1 ➔ Modalità 2 ➔ Modalità 3 ➔ Off

Modalità 1		Luce a fascio stretto / Luce a fascio largo (100% d'intensità luminosa)
Modalità 2		Luce a fascio stretto / Luce a fascio largo modalità ECO (50% d'intensità luminosa)
Modalità 3		Luce a fascio stretto / Luce a fascio largo modalità lampeggiante

Premere ripetutamente il pulsante per luce a fascio largo ❹ o luce a fascio stretto ❺ finché risulta selezionata la modalità desiderata.

● Dati tecnici

Descrizione	Torcia da testa a LED HLG102
Materiale principale	ABS
Peso (senza batteria ricaricabile)	45 g
Dimensioni	85 x 41 × 46 mm
Batterie	1 batteria tipo 18650, 3,7 V, 2000 mAh
Lampada (non sostituibile)	LED CREE da 3 W (luce a fascio stretto) LED COB (luce a fascio largo)
Autonomia	ca. 6,5 ore (secondo standard ANSI)
Raggio del fascio di luce	max. 90 metri (secondo standard ANSI)
Luminosità	max. 150 lumen
Durata utile (LED)	ca. 50.000 ore
Funzioni	3 modalità per luce a fascio largo (massima luminosità (100%), modalità ECO (50%), modalità lampeggiante) 3 modalità per luce a fascio stretto (massima luminosità (100%), modalità ECO (50%), modalità lampeggiante)
Protezione	IP44 (protezione dagli spruzzi d'acqua)

● Produttore

GO Europe GmbH
Zum Kraftwerk 1
D-45527 Hattingen
Germania
www.go-europe.com

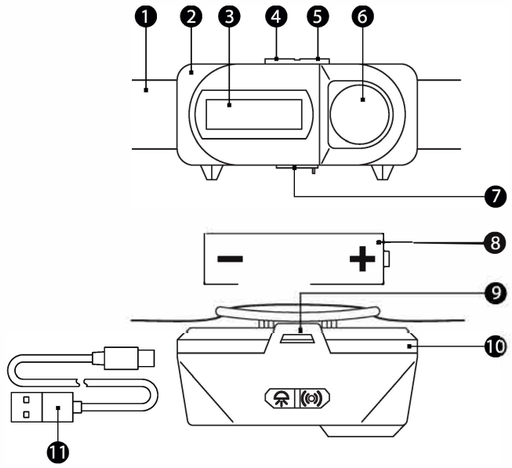

Linterna frontal LED

● Para su seguridad

Lea el manual de instrucciones atentamente y tenga en cuenta las advertencias relativas al manejo. Guarde el manual de instrucciones para cualquier utilización posterior.

Encontrará Información importante sobre seguridad, eliminación, garantía, así como las advertencias de cuidado en la hoja informativa adjunta.

● Uso previsto

Este producto está pensado para su aplicación en interiores y exteriores. El producto solo está pensado para uso particular y no para usos industriales ni otros campos de aplicación.

La linterna frontal no resulta adecuada para la iluminación de habitaciones en casa.

● Tener en cuenta las advertencias de seguridad

Lea y tenga en cuenta las advertencias de seguridad para protegerse a sí mismo y al medio ambiente. Encontrará las advertencias de seguridad en la hoja informativa adjunta.

● Vista general

La figura muestra la linterna frontal en detalle.

❶ Cinta para la cabeza	❺ Interruptor de presión para luz larga	❾ Cierre
❷ Carcasa	❻ Luz larga	❿ Tapa
❸ Reflector	❼ Conexión micro USB	⓫ Cable USB-C
❹ Interruptor de presión para reflector	❽ Pila recargable de litio	

● Símbolos

En el embalaje figuran los símbolos sobre las características de iluminación del producto. En este apartado se explica el significado de los símbolos.

Este símbolo indica la luminosidad en lúmenes.

El significado de los demás símbolos se describe en la hoja informativa adjunta.

● Comprobar el contenido del embalaje

Compruebe el volumen de suministro antes de poner el dispositivo en servicio. Diríjase a nuestro socio de servicio si falta algo o se observan daños.

- 1 linterna frontal LED (con batería recargable incorporada)
- 1 cinta para la cabeza
- 1 cable USB
- 1 instrucciones

● Colocar la pila recargable de litio

1. Pulse el cierre ❾ hacia arriba y abra la tapa ❿.
2. Coloque la pila recargable de litio ❽ con la orientación correcta en la carcasa ❷.
3. Cierre la tapal ❿. Preste atención a que el cierre ❾ engatille.

La linterna frontal solo cumple los requisitos del tipo de protección indicado si la tapa ❿ está correctamente cerrada.

Cargar la pila recargable de litio

Cargue la pila recargable de litio por completo antes del primer uso.

1. Abra la cubierta protectora de la conexión micro USB ❼.
2. Conecte el cable USB ⓫ a la conexión micro USB ❼.
3. Conecte el cable USB ⓫ a un cargador USB usando la conexión USB-A.
4. Durante el proceso de carga permanece iluminada una indicación roja al lado de la conexión micro USB ❼.
5. Retire el cable USB ⓫ de la conexión micro USB ❼ después del proceso de carga. La indicación al lado de la conexión micro USB ❼ se ilumina en verde cuando la pila recargable de litio está completamente cargada.
6. Cierre la cubierta protectora de la conexión micro USB ❼.

La linterna frontal solo cumple los requisitos del tipo de protección indicado si la cubierta protectora de la conexión micro USB ❼ está cerrada.

La linterna frontal ahora se encuentra en disposición de servicio.

● Manejar la linterna frontal

La cinta ajustable para la cabeza ❶ le permite fijar la linterna frontal en su cabeza.

La linterna frontal ofrece 3 modos tanto para reflector como para luz larga.

Puede seleccionar los modos para reflector ❸ con el interruptor de presión para reflector ❹.

Puede seleccionar los modos para luz larga ❻ con el interruptor de presión para luz larga ❺.

Los modos para reflector ❸ y luz larga ❻ pueden seleccionarse independientemente uno de otro y combinarse entre ellos.

El ciclo de conmutación para los modos de la linterna frontal funciona de la forma siguiente:

Modo 1 ➔ Modo 2 ➔ Modo 3 ➔ Apagado

Modo 1		Luz larga/reflector (100 % de luminosidad)
Modo 2		Luz larga/reflector, modo de ahorro (50 % de luminosidad)
Modo 3		Luz larga/reflector, modo intermitente

Pulse repetidamente el interruptor de presión para reflector ❹ o el interruptor de presión para luz larga ❺ hasta tener seleccionado el modo deseado.

● Datos técnicos

Designación	Linterna frontal LED HLG102
Material principal	ABS
Peso (sin batería recargable)	45 g
Dimensiones	85 x 41 × 46 mm
Pilas	1 del tipo 18650, 3,7 V, 2000 mAh
Medio luminiscente (no se puede cambiar)	3 W LED CREE (luz larga) LED COB (reflector)
Tiempo de iluminación	Aproximadamente 6,5 horas (según estándar ANSI)
Alcance de luz	Como máximo, 90 metros (según estándar ANSI)
Luminosidad	Como máximo, 150 lúmenes
Vida útil (LED)	Aproximadamente 50.000 horas
Funciones	3 modos de reflector (luminosidad máxima (100 %), modo de ahorro (50 %), modo intermitente) 3 modos de luz larga (luminosidad máxima (100 %), modo de ahorro (50 %), modo intermitente)
Tipo de protección	IP44 (protegida contra proyecciones de agua)

● Fabricante

GO Europe GmbH
Zum Kraftwerk 1
D-45527 Hattingen
Alemania
www.go-europe.com

20230515_uni_taschenlampe_hlg102_V1_15_2.indd 4
16.05.2023 13:20:05

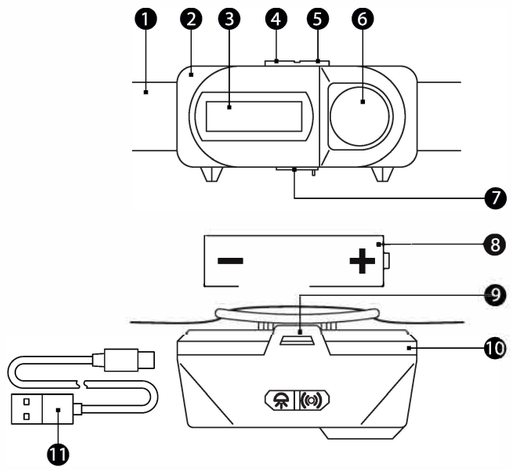

Led-hoofdlamp

● Voor uw eigen veiligheid

Lees de gebruiksaanwijzing aandachtig door en volg de instructies op bij het omgaan met het product. Bewaar de gebruiksaanwijzing voor toekomstig gebruik.

Belangrijke informatie over de onderwerpen veiligheid, afvalverwijdering, garantie en onderhoudsinstructies vindt u in het bijgevoegde informatieblad.

● Beoogd gebruik

Het product is bedoeld voor gebruik binnen en buiten. Het product is alleen bedoeld voor privégebruik en niet voor commercieel gebruik of andere toepassingen.

De hoofdlamp is niet geschikt voor verlichting van kamers in huishoudens.

● Veiligheidsinstructies in acht nemen

Lees en volg de veiligheidsinstructies om uzelf en het milieu te beschermen. De veiligheidsinstructies vindt u in het bijgevoegde informatieblad.

● Overzicht

De afbeelding toont de hoofdlamp in detail.

1 Hoofdband	5 Drukschakelaar afstandslicht	9 Sluiting
2 Behuizing	6 Afstandslicht	10 Deksel
3 Breedstraler	7 micro-USB-aansluiting	11 USB-C-kabel
4 Drukschakelaar breedstraler	8 Li-accu	

● Symbolen

Op de verpakking vindt u symbolen die de lichteigenschappen van het product aangeven. In dit gedeelte leest u wat de symbolen betekenen.

Dit symbool geeft de helderheid in lumen aan.

De betekenis van andere symbolen wordt beschreven in het bijgevoegde informatieblad.

● Inhoud van de verpakking controleren

Controleer de omvang van de levering voordat u het apparaat in gebruik neemt. Als er iets ontbreekt of beschadigd is, neem dan contact op met onze servicepartner.

- 1 × led-hoofdlamp (incl. ingebouwde accu)
- 1 x hoofdband
- 1 x USB-C-kabel
- 1 × instructies

● Li-accu plaatsen

1. Druk de sluiting 9 naar boven en open het deksel 10.
2. Plaats de Li-accu 8 in de juiste richting in de behuizing 2.
3. Sluit het deksel 10. Zorg ervoor dat het slot 9 vastklikt.

Alleen wanneer het deksel 10 goed is gesloten, voldoet de hoofdlamp aan de eisen van de gespecificeerde beschermingsgraad.

Li-accu opladen

Laad de Li-accu voor het eerste gebruik één keer volledig op.

1. Open de beschermkap van de micro-USB-aansluiting 7.
2. Sluit de USB-kabel 11 aan op de micro-USB-aansluiting 7.
3. Sluit de USB-kabel 11 via de USB-A-aansluiting aan op een USB-lader.
4. Tijdens het opladen brandt een rode indicator naast de micro-USB-aansluiting 7.
5. Verwijder de USB-kabel 11 uit de micro-USB-aansluiting 7 na het opladen. De indicator naast de micro-USB-aansluiting 7 brandt groen wanneer de Li-accu volledig is opgeladen.
6. Sluit de beschermkap van de micro-USB-aansluiting 7.

Alleen wanneer de beschermkap van de micro-USB-aansluiting 7 goed is gesloten, voldoet de hoofdlamp aan de eisen van de gespecificeerde beschermingsgraad.

De hoofdlamp is nu klaar voor gebruik.

● Hoofdlamp bedienen

Met de verstelbare hoofdband 1 kunt u de hoofdlamp op uw hoofd bevestigen.

De hoofdlamp heeft 3 gebruiksmodi voor breedstraler en afstandslicht.

De gebruiksmodi voor de breedstraler 3 kunt u selecteren met de drukschakelaar breedstraler 4.

De gebruiksmodi voor het afstandslicht 6 kunt u selecteren met de drukschakelaar afstandslicht 5.

U kunt de gebruiksmodi voor breedstraler 3 en afstandslicht 6 onafhankelijk van elkaar selecteren en combineren.

De schakelcyclus voor de gebruiksmodi van de hoofdlamp werkt als volgt:

Gebruiksmodus 1 ➔ Gebruiksmodus 2 ➔ Gebruiksmodus 3 ➔ Uit

Gebruiksmodus 1	Afstandslicht / breedstraler (100 % lichtsterkte)
Gebruiksmodus 2	Afstandslicht / breedstraler spaarmodus (50% lichtsterkte)
Gebruiksmodus 3	Afstandslicht / breedstraler knippermodus

Druk meerdere keren op de drukschakelaar breedstraler 4 of de drukschakelaar afstandslicht 5 tot de gewenste gebruiksmodus is geselecteerd.

● Technische gegevens

Naam	Led-hoofdlamp HLG102
Belangrijkste materiaal	ABS
Gewicht (zonder accu)	45 g
Afmetingen	85 x 41 × 46 mm
Batterijen	1 × type 18650, 3,7 V, 2000 mAh
Lichtbron	3 W CREE-led (afstandslicht)
(niet verwisselbaar)	COB-led (breedstraler)
Verlichtingsduur	ca. 6,5 uur (volgens ANSI-norm)
Lichtbereik	max. 90 meter (volgens ANSI-norm)
Lichtsterkte	max. 150 lumen
Levensduur (led)	ca. 50000 uur
Functies	3 gebruiksmodi breedstraler (maximale helderheid (100 %), spaarmodus (50 %), knippermodus)
	3 gebruiksmodi afstandslicht (maximale helderheid (100 %), spaarmodus (50 %), knippermodus)
Beschermingsgraad	IP44 (spatwaterdicht)

● Fabrikant

GO Europe GmbH
Zum Kraftwerk 1
D-45527 Hattingen
Duitsland
www.go-europe.com

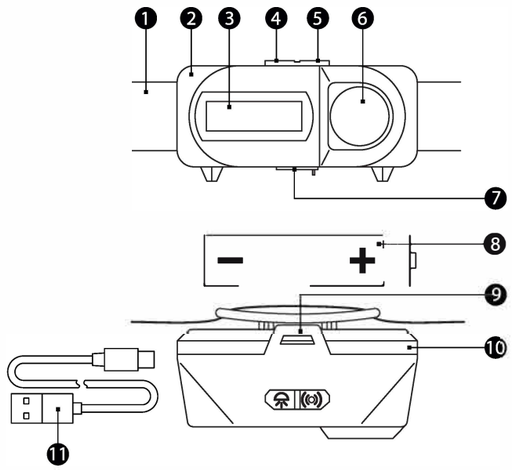

Φακός κεφαλής LED

● Για την ασφάλειά σας

Διαβάστε προσεκτικά τις Οδηγίες Χρήσης και προσέξτε τις υποδείξεις κατά το ν χειρισμό. Φυλάξτε τις Οδηγίες Χρήσης για μετέπειτα αναφορά.

Σημαντικές πληροφορίες ως προς τα θέματα ασφάλεια, αποκομιδή, εγγύηση, καθώς και οδηγίες περιποίησης περιέχονται στο συνημμένο φυλλάδιο υποδείξεων.

● Χρήση σύμφωνη με τον προορισμό

Το προϊόν προορίζεται για τη χρήση σε εσωτερικούς και εξωτερικούς χώρους. Το προϊόν προορίζεται μόνο για ιδιωτική και όχι για επαγγελματική χρήση ή για άλλες εφαρμογές.

Ο φακός κεφαλής δεν ενδείκνυται ως οικιακός φωτισμός χώρου.

● Λάβετε υπόψη τις οδηγίες ασφαλείας

Διαβάστε και λάβετε υπόψη τις υποδείξεις ασφαλείας, για να προστατέψετε εσάς και το περιβάλλον. των λοιπών οδηγίες περιέχονται στο συνημμένο φύλλο υποδείξεων.

● Σύνοψη

Η εικόνα παρουσιάζει λεπτομερώς τον φακό κεφαλής.

1 Ιμάντας κεφαλής	5 Διακόπτης φωτός μεγάλης εμβέλειας	9 Μάνδαλο
2 Περίβλημα	6 Φως μεγάλης εμβέλειας	10 Καπάκι
3 Φως διάχυσης	7 Σύνδεση Micro-USB	11 Καλώδιο USB-C
4 Διακόπτης φωτός διάχυσης	8 Μπαταρία ιόντων λιθίου	

20230515_uni_taschenlampe_hlg102_V1_15_2.indd 5 16.05.2023 13:20:07

● Σύμβολα

Πάνω στη συσκευασία θα βρείτε σύμβολα για τη φωτιστική απόδοση του προϊόντος. Σε αυτήν την ενότητα θα μάθετε τι σημαίνουν τα σύμβολα.

Αυτό το σύμβολο αναφέρει τη φωτεινότητα σε Lumen.

Η σημασία των λοιπών συμβόλων αναγράφεται στο συνημμένο φυλλάδιο υποδείξεων.

● Έλεγχος περιεχομένου συσκευασίας

Ελέγξτε το περιεχόμενο παράδοσης προτού χρησιμοποιήσετε τη συσκευή. Αν λείπει κάτι ή έχει υποστεί ζημιά, απευθυνθείτε στον συνεργάτη σέρβις.

- 1 φακός κεφαλής LED (με ενσωματωμένη μπαταρία)
- 1 ιμάντας κεφαλής
- 1 καλώδιο USB-C
- 1 × Οδηγίες Χρήσης

● Τοποθέτηση μπαταρίας ιόντων λιθίου

1. Πιέστε το μάνδαλο ❾ προς τα πάνω και ανοίξτε το καπάκι ❿.
2. Τοποθετήστε την μπαταρία ιόντων λιθίου ❽ με τη σωστή κατεύθυνση μέσα στο περίβλημα ❷.
3. Κλείστε το καπάκι ❿. Προσέξτε να ασφαλίσει το μάνδαλο ❾.

Ο φακός κεφαλής πληροί τις απαιτήσεις του αναφερόμενου βαθμού προστασίας μόνο, όταν το καπάκι ❿ έχει κλείσει σωστά.

Φόρτιση μπαταρίας ιόντων λιθίου

Πριν από την πρώτη χρήση φορτίστε την μπαταρία ιόντων λιθίου μία φορά πλήρως.

1. Ανοίξτε το προστατευτικό κάλυμμα της σύνδεσης Micro-USB ❼.
2. Συνδέστε το καλώδιο USB ⓫ στη σύνδεση Micro-USB ❼.
3. Συνδέστε το καλώδιο USB ⓫ μέσω της σύνδεσης USB-A με έναν φορτιστή USB.
4. Κατά τη διαδικασία φόρτισης ανάβει μια κόκκινη ένδειξη δίπλα από τη σύνδεση Micro-USB ❼.
5. Αφαιρέστε το καλώδιο USB ⓫ από τη σύνδεση Micro-USB ❼ μετά τη διαδικασία φόρτισης. Η ένδειξη δίπλα από τη σύνδεση Micro-USB ❼ ανάβει πράσινη, όταν η μπαταρία ιόντων λιθίου έχει φορτιστεί πλήρως.
6. Κλείστε το προστατευτικό κάλυμμα της σύνδεσης Micro-USB ❼.

Ο φακός κεφαλής πληροί τις απαιτήσεις του αναφερόμενου βαθμού προστασίας μόνο, όταν το προστατευτικό κάλυμμα της σύνδεσης Micro-USB ❼ είναι κλειστό.

Ο φακός κεφαλής είναι έτοιμος για λειτουργία.

● Χειρισμός φακού κεφαλής

Με τον ρυθμιζόμενο ιμάντα κεφαλής ❶ μπορείτε να στερεώσετε τον φακό κεφαλής στο κεφάλι σας.

Ο φακός κεφαλής διαθέτει 3 τρόπους λειτουργίας για φως διάχυσης και φως μεγάλης εμβέλειας.

Οι τρόποι λειτουργίας για το φως διάχυσης ❸ μπορούν να επιλεγούν μέσω του διακόπτη φωτός διάχυσης ❹.

Οι τρόποι λειτουργίας για το φως μεγάλης εμβέλειας ❻ μπορούν να επιλεγούν μέσω του διακόπτη φωτός μεγάλης εμβέλειας ❺.

Μπορείτε να επιλέξετε τους τρόπους λειτουργίας για το φως διάχυσης ❸ και το φως μεγάλης εμβέλειας ❻ ανεξάρτητα και σε συνδυασμό μεταξύ τους.

Ο κύκλος εναλλαγής για τους τρόπους λειτουργίας του φακού κεφαλής λειτουργεί ως εξής:

Λειτουργία 1 ➔ Λειτουργία 2 ➔ Λειτουργία 3 ➔ Εκτός λειτουργίας

Λειτουργία 1		Φως μεγάλης εμβέλειας / Φως διάχυσης (100% φωτιστική ισχύς)
Λειτουργία 2		Φως μεγάλης εμβέλειας / Φως διάχυσης, λειτουργία εξοικονόμησης (50% φωτιστική ισχύς)
Λειτουργία 3		Φως μεγάλης εμβέλειας / Φως διάχυσης, λειτουργία αναλαμπής

Πιέστε τον διακόπτη φωτός διάχυσης ❹ ή τον διακόπτη φωτός μεγάλης εμβέλειας ❺ τόσες φορές, μέχρι να ενεργοποιηθεί ο επιθυμητός τρόπος λειτουργίας.

● Τεχνικά στοιχεία

Ονομασία	Φακός κεφαλής LED HLG102
Βασικό υλικό	ABS
Βάρος (χωρίς μπαταρία)	45 g
Διαστάσεις	85 x 41 × 46 mm
Μπαταρίες	1 τύπου 18650, 3,7 V, 2000 mAh
Φωτιστικό σώμα	3 W CREE-LED (φως μεγάλης εμβέλειας)
(χωρίς δυνατότητα αντικατάστασης)	COB-LED (φως διάχυσης)
Διάρκεια φωτισμού	περ. 6,5 ώρες (σύμφωνα με το πρότυπο ANSI)
Εμβέλεια φωτισμού	μέγ. 90 μέτρα (σύμφωνα με το πρότυπο ANSI)
Φωτεινότητα	μέγ. 150 lumen
Διάρκεια ζωής (LED)	περ. 50000 ώρες
Λειτουργίες	3 τρόποι λειτουργίας φωτός διάχυσης (μέγιστη φωτεινότητα (100%), λειτουργία εξοικονόμησης (50%), λειτουργία αναλαμπής). 3 τρόποι λειτουργίας φωτός μεγάλης εμβέλειας (100%), λειτουργία εξοικονόμησης (50%), λειτουργία αναλαμπής)
Βαθμός προστασίας	IP44 (με προστασία από πιτσίλισμα)

● Κατασκευαστής

GO Europe GmbH
Zum Kraftwerk 1
D-45527 Hattingen
Γερμανία, www.go-europe.com

GO Europe GmbH
Zum Kraftwerk 1
45527 Hattingen
GERMANY

V1.15.2
05/2023
ID Nr.: 40410

20230515_uni_taschenlampe_hlg102_V1_15_2.indd 6
16.05.2023 13:20:08