OLYMPIA

DE	Bedienungsanleitung	CZ	Návod k obsluze
GB	Operating Instructions	HR	Priručnik s uputama
FR	Mode d'emploi	NL	Gebruiksaanwijzing
IT	Istruzioni d'uso	GR	Οδηγίες Χρήσης
ES	Manual de instrucciones	TR	Kullanma kılavuzu
PT	Manual de instruções	AR	دليل الاستعمال
PL	Instrukcja obsługi		

G 3650

Hebelschneider / Lever Cutter / Cisailles à levier / Taglierina a leva / Cortador de palanca / Cortador de alavanca / Dźwignia tnąca / Válcová řezačka / Rezač s polugom / Hefboomsnijder / Κόφτης με μοχλό / Kollu kesici /قاطع الرافعة

V 1.16
09/2025
ID:3137

Die Bedienungsanleitung ist Bestandteil dieses Geräts. Sie enthält wichtige Hinweise für Sicherheit, Gebrauch und Entsorgung. Machen Sie sich vor der Benutzung des Produkts mit allen Bedien- und Sicherheitshinweisen vertraut. Benutzen Sie das Produkt nur wie beschrieben und für die angegebenen Einsatzbereiche. Händigen Sie alle Unterlagen bei Weitergabe des Produkts an Dritte mit aus.

● ⚠ Wichtige Sicherheitshinweise

- Bewahren Sie die Bedienungsanleitung für die zukünftige Benutzung auf.
- Stellen Sie das Gerät vor der Verwendung auf einem ebenen und stabilen Arbeitsplatz auf.
- Fassen Sie das Gerät beim Bewegen oder Wegstellen auf keinen Fall am Messer an.
- Bedienen Sie das Gerät immer mit zwei Händen.
- Halten Sie lose Teile von Bekleidung, Krawatten, Schmuck, langes Haar oder andere lose Gegenstände vom Gerät fern.
- Entfernen Sie vor dem Zuschneiden eventuell vorhandene Heft- und/oder Büroklammern.
- Das Messer darf weder geschmiert noch geschliffen werden.
- Benutzen Sie das Gerät nicht, wenn die Andruckleiste nicht festgelegt ist.
- Ist das Messer beschädigt, darf das Gerät nicht verwendet werden.
- Bewahren Sie das Gerät außerhalb der Reichweite von Kindern auf.
- Das Gerät ist **nicht** für das Schneiden von Finger- oder Fußnägeln vorgesehen.

● Sicherheitshinweise im Umgang mit Batterien/Akkus

Warnung! Es besteht Erstickungsgefahr durch Batterien/Akkus.

- Halten Sie Kinder von Batterien/Akkus fern.
- Suchen Sie im Falle eines Verschluckens sofort einen Arzt auf.

Vorsicht! Es bestehen unterschiedliche Gefahren im Umgang mit Batterien/Akkus.

- Versuchen Sie niemals, nicht aufladbare Batterien wieder aufzuladen, schließen Sie Batterien/Akkus nicht kurz und/oder öffnen Sie Batterien/Akkus nicht. Überhitzung, Brandgefahr oder Platzen können die Folge sein.
- Unsachgemäßer Umgang mit Batterien/Akkus kann Ihre Gesundheit und die Umwelt gefährden. Batterien/Akkus können giftige und umweltschädliche Schwermetalle enthalten (Cd = Cadmium, Hg = Quecksilber, Pb = Blei). Daher ist eine getrennte Entsorgung und Verwertung von Altbatterien für Umwelt und Gesundheit unumgänglich. Die Anschlussklemmen dürfen nicht kurzgeschlossen werden.
- Werfen Sie Batterien/Akkus niemals in Feuer oder Wasser.
- Setzen Sie Batterien/Akkus keiner mechanischen Belastung aus.
- Auslaufende Batterien/Akkus können das Gerät beschädigen. Im Falle eines Auslaufens der/s Batterie/Akkus entfernen Sie diese sofort aus dem Gerät, um Beschädigungen zu vermeiden. Seien Sie beim Umgang mit beschädigten oder auslaufenden Batterien/Akkus besonders vorsichtig und verwenden Sie Schutzhandschuhe.
- Vermeiden Sie den Kontakt mit Haut, Augen und Schleimhäuten. Spülen Sie bei Kontakt mit Batteriesäure die betroffenen Stellen sofort mit reichlich klarem Wasser und suchen Sie umgehend einen Arzt auf. Vermeiden Sie extreme Bedingungen und Temperaturen, die auf die/den Batterie/Akku einwirken können, z. B. auf Heizkörpern oder in direktem Sonnenlicht.
- Verwenden Sie ausschließlich den angegebenen Batterietyp/Akkutyp.
- Unterschiedliche Batterietypen/Akkutypen oder neue und gebrauchte Batterien/Akkus dürfen nicht zusammen benutzt werden.
- Batterien/Akkus sind mit der richtigen Polarität einzusetzen.
- Schalten Sie das Gerät aus und entnehmen Sie die Batterien/Akkus, wenn Sie das Gerät längere Zeit nicht nutzen.
- Leere Batterien/Akkus sind aus dem Gerät zu entfernen und sicher zu entsorgen.
- Die Batterien/Akkus sind vor der Entsorgung des Geräts zu entfernen.
- Sie sind gesetzlich verpflichtet, Batterien bei Ihrem Händler bzw. über die vom zuständigen Entsorgungsträger bereitgestellten Sammelstellen zu entsorgen.

Wichtig: Das LCD-Display kann u.U. beeinflusst werden durch elektromagnetische Effekte, z.B. durch den Betrieb eines Radios in der unmittelbaren Nähe des Gerätes. In solchen Fällen sollten Sie die Störungsquelle ermitteln und entfernen. Ggf. müssen Sie die Waage danach erneut aus- und wieder einschalten.

● Bestimmungsgemäße Verwendung

Dieser Hebelschneider darf nur zum Zuschneiden von Papier, Karten und Fotos benutzt werden.

Eigenmächtige Veränderungen oder Umbauten sind nicht zulässig.

Das Gerät darf nur mit montiertem Plexiglas-Messerschutz benutzt werden.

● Nicht bestimmungsgemäße Verwendung

Schneiden Sie ausschließlich Materialien zu, die den Angaben in den Technischen Daten entsprechen.

Jede andere Verwendung als die in **Bestimmungsgemäße Verwendung** beschriebene gilt als nicht bestimmungsgemäß.

● Batterie einlegen (LR6)

Achtung: Wichtiger technischer Hinweis vor der ersten Inbetriebnahme!

Entfernen Sie das Isolierband vom Batteriefach.

Führen Sie folgende Schritte durch, um die Batterien einzulegen.

1. Nehmen Sie die Batteriefachabdeckung ab.
2. Setzen Sie eine Batterien in Polrichtung ein.
3. Setzen Sie die Batteriefachabdeckung wieder auf.

Hinweis: Das Batteriefach befindet sich auf der Unterseite des Geräts. Markierungen im Batteriefach helfen beim polrichtigen Einlegen der Batterien.

● Batterie entnehmen (LR6)

Führen Sie folgende Schritte durch, um die Batterien zu entnehmen.

1. Nehmen Sie die Batteriefachabdeckung ab.
2. Entnehmen Sie die Batterien.
3. Setzen Sie die Batteriefachabdeckung wieder auf.

● Übersicht der Bedienelemente

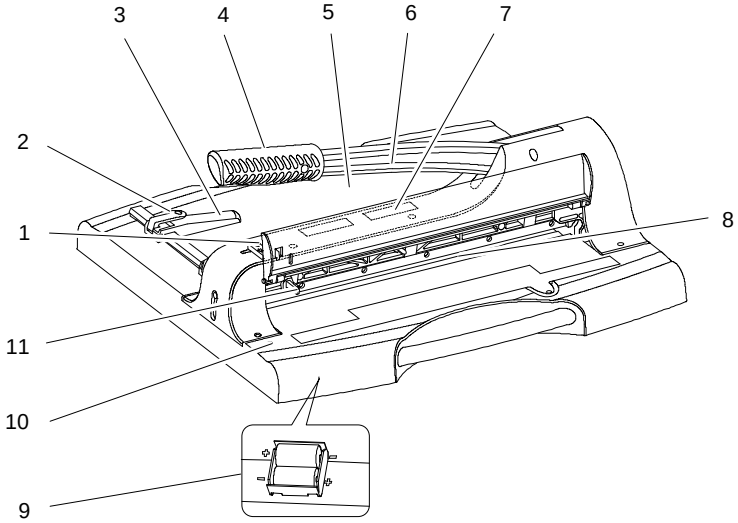

1. Verriegelung des Schneidehebels (obere Position)
2. Verriegelung der Papierführung
3. Papierführung
4. Griff des Schneidehebels
5. Rasterungen und Messeinrichtungen
6. Schneidehebel
7. Sichtfenster
8. Schneideleiste
9. Batteriefach
10. Schalter für Laser-Positionierung
11. Verriegelung des Schneidehebels (Untere Position)

● Hebelschneider

1. Entnehmen Sie das Gerät vorsichtig der Verpackung.

Achtung: Verletzungsgefahr! Das Messer des Hebelschneiders ist sehr scharf! Niemals in das Messer des Hebelschneiders fassen.

2. Stellen Sie das Gerät vor der Verwendung auf einem ebenen und stabilen Arbeitsplatz auf.

Hinweis: Der Schneidehebel (6) ist mit einem Band an der Unterseite des Schneidebretts gesichert.

3. Lösen Sie die Transportsicherung vom Schneidehebel (6).
4. Bewegen Sie den Schneidehebel (6) am Griff (4) nach oben.

Hinweis: Aus Sicherheitsgründen wird der Schneidehebel in oberer Position verriegelt.

5. Klappen Sie die Sicherheitsabdeckung (13) nach oben, bis es in die Verriegelung des Schneidehebels (1) einrastet.
6. Legen Sie das zu schneidende Material an die gewünschte Position.

Hinweis: Verwenden Sie die Papierführung (3) und die Rasterungen und Messeinrichtungen (5), um das zu zuschneidende Material exakt zu positionieren.

7. Drücken Sie die Verriegelung des Schneidehebels (1) leicht nach oben und klappen Sie die Sicherheitsabdeckung (13) nach unten.
8. Schneiden Sie das Material, indem Sie die Verriegelung des Schneidehebels (1) zu sich hinziehen und den Schneidehebel (6) am Griff (4) nach unten bewegen.

Achtung: Verletzungsgefahr! Das Messer des Hebelschneiders ist sehr scharf! Niemals in das Messer des Hebelschneiders fassen.

Hinweis: Sichern Sie den Schneidehebel (6) nach der Verwendung mit der Verriegelung (11).

9. Bewegen Sie den Schneidehebel (6) am Griff (4) nach unten.
10. Drücken Sie auf die Verriegelung (11). Der Schneidehebel ist jetzt in unterer Position fixiert.

Hinweis: Um den Schneidehebel zu entriegeln, drücken Sie ihn leicht nach unten. Die Verriegelung (11) löst sich und der Schneidehebel (6) kann wieder nach oben bewegt werden.

Hinweis: Ist das Schnittbild des Messers nicht sauber, kann die Position des Messers justiert oder das Messer ausgetauscht werden, siehe Abschnitt Messer justieren bzw. Messer tauschen.

● Laser-Positionierung

Die Laser-Positionierung hilft Ihnen, das zu schneidende Material sicher zu positionieren. Der Laser zeigt die exakte Schnittkante mit einer roten Linie an. Durch das Sichtfenster (7) können Sie sehen, an welcher Position das Material geschnitten wird.

1. Drücken Sie auf den Schalter (10). Der Laser ist eingeschaltet.
2. Drücken Sie noch einmal auf den Schalter (10). Der Laser ist ausgeschaltet.

Hinweis: Für eine längere Lebensdauer der Batterien schalten Sie die Laser-Positionierung aus, wenn Sie das Gerät nicht verwenden.

● Papierführung

1. Lösen Sie die Verriegelung (2) der Papierführung (3).

Hinweis: Versuchen Sie nicht, die Papierführung (3) zu verschieben, wenn die Verriegelung (2) nicht gelöst wurde.

2. Positionieren Sie die Papierführung (3) mit Hilfe der Rasterungen und Messeinrichtungen (5).

Hinweis: Die Papierführung (3) kann in der Schiene stufenlos verstellt werden.

3. Verriegeln (2) Sie die Papierführung (3). Die Papierführung (3) dient nun als Anschlag für das zu schneidende Material.

● Messerschutz montieren

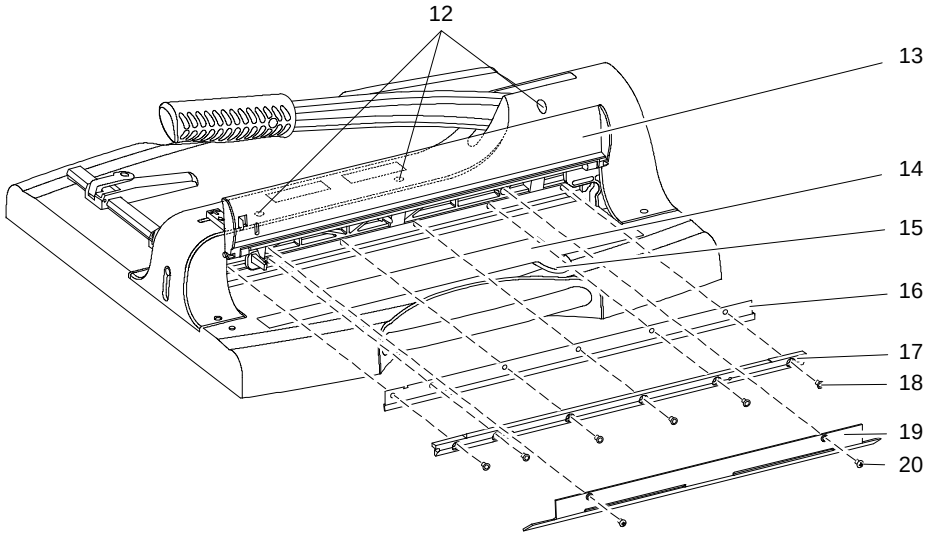

12. Schrauben für Messerjustierung
13. Sicherheitsabdeckung
14. Ersatzteil- und Werkzeugfach
15. Schraube des Ersatzteil- und Werkzeugfachs

16. Messer
17. Befestigungsschiene
18. Schrauben der Befestigungsschiene
19. Messerabdeckung
20. Schrauben der Messerabdeckung

● Messer wechseln

Hinweis: Bevor Sie das Messer wechseln, beachten Sie den Hinweis im Abschnitt Messer justieren.

Im Ersatzteil- und Werkzeugfach (14) befindet sich ein Ersatzmesser mit Werkzeugen, um das Messer zu wechseln.

1. Lösen Sie die Schraube des Ersatzteil- und Werkzeugfachs (15).
2. Entnehmen Sie das Werkzeug (Innensechskantschlüssel, Montagehilfe), das Ersatzmesser mit Schnittschutz und den separaten Schnittschutz für das alte Messer.
3. Lösen Sie die Verriegelung (1) und bewegen Sie den Schneidehebel am Griff (4) nach unten.
4. Drücken Sie auf die Verriegelung (11).
5. Öffnen Sie die Sicherheitsabdeckung (13).
6. Lösen Sie die Schrauben (20) der Messerabdeckung (19) und entnehmen Sie diese.
7. Lösen Sie zunächst die Schrauben 2 und 5 (gezählt von links) der insgesamt 6 Schrauben der Befestigungsschiene (18) und stecken Sie die Montagehilfen in die freien Schraubenlöcher.
8. Lösen Sie die anderen Schrauben der Befestigungsschiene (18).
9. Entnehmen Sie mithilfe der Montagehilfen vorsichtig die Befestigungsschiene (17) und das Messer (16).

Achtung: Verletzungsgefahr! Das Messer des Hebelschneiders ist sehr scharf! Niemals in das Messer des Hebelschneiders fassen.

10. Setzen Sie den Schnittschutz aus dem Ersatzteil- und Werkzeugfach (14) vorsichtig auf das alte Messer (16). Nehmen Sie das alte Messer (16) von der Befestigungsschiene (17) ab und legen Sie das neue Messer positionsgetreu (Bohrungen beachten!) auf die Befestigungsschiene (17).
11. Lösen Sie vorsichtig den Schnittschutz vom neuen Messer (16).
12. Stecken Sie die Montagehilfen in die Schraubenlöcher 2 und 5 (gezählt von links) der Befestigungsschiene (17) und setzen Sie diese wieder am Gerät an.
13. Stecken Sie nacheinander die Schrauben (18) der Befestigungsschiene (17) in die freien Schraubenlöcher und ziehen Sie diese vorsichtig fest.
14. Entnehmen Sie die Montagehilfen und stecken Sie die verbliebenen Schrauben (18) der Befestigungsschiene (17) in die Schraubenlöcher.
15. Ziehen Sie alle Schrauben (18) der Befestigungsschiene (17) gleichmäßig fest.
16. Legen Sie die Messerabdeckung (19) wieder am Gerät an und ziehen Sie die Schrauben der Messerabdeckung (20) fest.
17. Legen Sie das Werkzeug und den Schnittschutz in das Ersatzteil- und Werkzeugfach (14) und ziehen Sie die Schraube des Ersatzteil- und Werkzeugfachs (15) fest.

● Messer justieren

Ist das Schnittbild des Messers nicht sauber, kann die Position des Messers justiert werden.

1. Der Schneidehebel muss in die untere Position gebracht werden. Ziehen Sie die Verriegelung des Schneidehebels (1) zu sich hin und drücken Sie den Schneidehebel (6) am Griff (4) nach unten. Drücken Sie auf die Verriegelung (11). Der Schneidehebel ist jetzt in unterer Position fixiert.
2. Öffnen Sie das Ersatzteil- und Werkzeugfach (14), indem Sie die Schraube (15) lösen und herausnehmen.
3. Entnehmen Sie den im Ersatzteil- und Werkzeugfach (14) befindlichen Innensechskantschlüssel.
4. Führen Sie zunächst den Innensechskantschlüssel in das hintere Loch der Schrauben (12) ein. Die Einführhilfe zeigt, dass der Innensechskantschlüssel leicht nach rechts geneigt, etwa in einem Winkel von 15 Grad, eingeführt werden muss. In gleicher Weise führen Sie den Innensechskantschlüssel auch in die anderen Löcher der Schrauben (12) ein, um mit dem Innensechskantschlüssel die entsprechende Schraube (12) zu erreichen.
5. Drehen Sie die Schrauben für die Messerjustierung (12) in den Bereichen im Uhrzeigersinn, in denen der Schnitt nicht sauber ist. Nehmen Sie die Einstellung vorsichtig vor. Testen Sie das Schnittbild während des Vorgangs mehrfach.
6. Legen Sie das Werkzeug in das Ersatzteil- und Werkzeugfach (14) und ziehen Sie die Schraube des Ersatzteil- und Werkzeugfachs (15) fest.

Hinweis: Vor dem Tausch eines Messers müssen die Schrauben für die Messerjustierung (12) in ihre ursprüngliche Position zurückgedreht werden. Die Schrauben für die Messerjustierung (12) müssen soweit zurückgedreht werden (gegen den Uhrzeigersinn), dass das Gewinde der Schrauben für die Messerjustierung (12) über der Befestigungsschiene (17) nicht mehr sichtbar ist.

● Reinigung

Achtung: Verletzungsgefahr! Das Messer des Rollenschneiders ist sehr scharf! Reinigen Sie das Messer des Rollenschneiders mit größter Vorsicht!

Reinigen Sie die Gehäuseoberflächen mit einem weichen, trockenen, fusselfreien Tuch.

Verwenden Sie keine Reinigungs- oder Lösungsmittel.

● Technische Daten

Schnittmaterial	Papier, Pappe
Schnittleistung	50 Blatt (80 g / m²)
Maximale Dicke	5 mm
Schneidelänge	360 mm
Minimaler Schnitt	35 mm
Abmessungen	503 ×508 ×459 mm
Auflagefläche	280 × 360 mm
Gewicht	6,6 kg

Automatische Fixierung des Materials beim Schneiden.

● Entsorgung

Informieren Sie sich über die Möglichkeiten der unentgeltlichen Rücknahme von Altgeräten und verbrauchten Batterien bei Ihrem Händler.

Entsorgen Sie Verpackungsmaterialien entsprechend den lokalen Vorschriften.

Die Verpackung besteht aus umweltfreundlichen Materialien, die Sie über die örtlichen Recyclingstellen entsorgen können. Informieren Sie sich bei Ihrer Kommune über die Möglichkeiten der korrekten Entsorgung.

Beachten Sie die Kennzeichnung des Verpackungsmaterials bei der Abfalltrennung, diese sind gekennzeichnet mit Abkürzungen (b) und Nummern (a) mit folgender Bedeutung: 1–7: Kunststoffe / 20–22: Papier und Pappe / 80–98: Verbundstoffe.

Das nebenstehende Symbol bedeutet, dass elektrische und elektronische Altgeräte aufgrund gesetzlicher Bestimmungen getrennt vom Hausmüll zu entsorgen sind. Entsorgen Sie Ihr Gerät bei der Sammelstelle Ihres kommunalen Entsorgungsträgers.

Defekte oder verbrauchte Batterien müssen gemäß Richtlinie 2006/66/EG und deren Änderungen recycelt werden. Geben Sie Batterien und/oder das Gerät über die angebotenen Sammeleinrichtungen zurück.

Das CE-Zeichen auf dem Gerät bestätigt die Konformität.

Die Konformitätserklärung finden Sie unter www.go-europe.com.

Das Triman-Logo gilt nur für Frankreich.

Das Logo gilt nur für Italien.

Das Logo gilt nur für Spanien.

● Fragen und Service

Lieber Kunde,

Wir freuen uns, dass Sie sich für dieses Gerät entschieden haben. Bei Fragen und Problemen steht Ihnen unsere Service-Hotline unter der Telefonnummer

+49 (0) 180 5 007514

(Kosten aus dem dt. Festnetz bei Drucklegung: 14ct/Min., mobil maximal 42ct/Min.) zur Verfügung.

Weitere Informationen finden Sie auch in unserem Retouren-Portal (RMA) im Bereich Support auf unserer Internetseite

rma.go-europe.com.

Eine Rücksendung erfolgt unter Beifügung des Kaufbelegs und idealerweise in der Originalverpackung an:

WSG Wilhelmshavener Service Gesellschaft mbH

Krabbenweg 14

26388 Wilhelmshaven

Deutschland

● Hersteller

Go Europe GmbH
Zum Kraftwerk 1
45527 Hattingen
Deutschland
www.go-europe.com
service@g-europe.com

The operating manual is a component part of the device. It contains important information regarding safety, use and disposal. Familiarise yourself with all operating and safety instructions before using the product. Only use the product as described and for the specified areas of application. Hand over all documents when passing the product on to third parties.

● ⚠ Important Safety Information

- Keep this operating manual in a safe place for future reference.
- Before starting to use the device, set it down on a level, stable working base.
- Never take hold of the blades when carrying the device or putting it away.
- Always use both hands to operate the device.
- Keep loose clothing, ties, jewellery, long hair and other loose objects away from the device.
- Remove any staples and/or paper clips from the document before starting to cut it.
- The cutting blade must be neither greased nor ground.
- Do not use the device if the pressing rail is not firmly in place.
- The device must not be used if the blade is damaged.
- Keep the device out of the reach of small children.
- The device is **not** intended for cutting fingernails or toenails.

● Safety instructions for handling batteries/rechargeable batteries

Warning! There is a risk of suffocation from batteries/rechargeable batteries.

- Keep children away from batteries/rechargeable batteries.
- If swallowed, consult a doctor immediately.

Caution! There are various dangers when handling batteries/rechargeable batteries.

- Never attempt to recharge non-rechargeable batteries, do not short-circuit batteries/rechargeable batteries and/or do not open batteries/rechargeable batteries. Overheating, fire hazard or bursting can be the result.
- Improper handling of batteries/rechargeable batteries can endanger your health and the environment. Batteries/rechargeable batteries may contain toxic and environmentally harmful heavy metals (Cd = cadmium, Hg = mercury, Pb = lead). Separate disposal and recycling of used batteries is therefore essential for the environment and human health. The connection terminals must not be short-circuited.
- Never dispose of batteries/rechargeable batteries in fire or water.
- Do not expose batteries/rechargeable batteries to mechanical stress.
- Leaking batteries/rechargeable batteries can damage the appliance. If the battery/batteries leak, remove them from the appliance immediately to prevent damage. Be particularly careful when handling damaged or leaking batteries/rechargeable batteries and use protective gloves.
- Avoid contact with skin, eyes and mucous membranes. In the event of contact with battery acid, rinse the affected areas immediately with plenty of clean water and consult a doctor immediately. Avoid extreme conditions and temperatures that can affect the battery/rechargeable battery, e.g. on radiators or in direct sunlight.
- Only use the specified battery type/rechargeable battery type.
- Different types of batteries/rechargeable batteries or new and used batteries/rechargeable batteries must not be used together.
- Batteries/rechargeable batteries must be inserted with the correct polarity.
- Switch off the device and remove the batteries/rechargeable batteries if you are not using the device for a longer period of time.
- Empty batteries/rechargeable batteries must be removed from the device and disposed of safely.
- The batteries/rechargeable batteries must be removed before disposing of the device.
- You are legally obliged to dispose of batteries at your dealer or via the collection points provided by the responsible waste disposal organisation.

Important: The LCD display may be affected by electromagnetic effects, e.g. by the operation of a radio in the immediate vicinity of the device. In such cases, you should identify and remove the source of the fault. You may then need to switch the scales off and on again.

● Intended Use

This lever cutter may only be used for cutting paper, cards and photos.

Unauthorised modifications or alterations are not permitted.

The device may only be used with the perspex blade guard assembled.

● Non-intended use use

Only cut materials complying with the specifications in Section Technical Data.

Any use other than that described in **Intended use** is considered improper use.

● Insert battery (LR6)

Attention: Important technical information before first use!

Remove the insulating tape from the battery compartment.

Carry out the following steps to insert the batteries.

1. Remove the battery compartment cover.
2. Insert a battery in the pole direction.
3. Replace the battery compartment cover.

Note: The battery compartment is located on the underside of the device. Markings in the battery compartment help ensure the batteries are inserted with correct polarity.

● Remove battery (LR6)

Carry out the following steps to remove the batteries.

1. Remove the battery compartment cover.
2. Remove the batteries.
3. Replace the battery compartment cover.

● Overview of Operating Elements

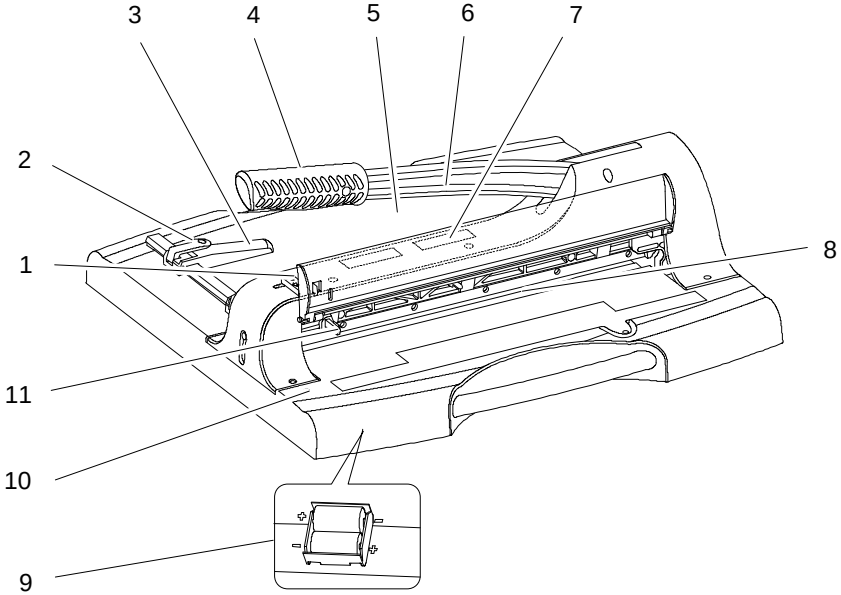

1. Guillotine arm lock (upper mechanism)
2. Paper guide lock
3. Paper guide
4. Handle of guillotine arm
5. Positioning lines and measuring systems
6. Guillotine arm
7. Viewing window
8. Blade
9. Battery compartment
10. Laser positioning switch
11. Locking the cutting lever (lower position)

● Guillotine

1. Remove the device carefully from the packaging.

Attention: Risk of injury! The guillotine blade is very sharp! Never reach in towards the guillotine blade or take hold of it.

2. Before starting to use the device, set it down on a level, stable working base.

Note: The cutting lever (6) is equipped with a

The cutting board is secured to the underside of the cutting board with a strap.

3. Remove the strap from the guillotine arm (6).
4. Use the handle (4) to move the guillotine arm (6) upwards.

Note: For safety reasons, the cutting lever is locked in the upper position.

5. Fold the safety cover (13) upwards until it engages in the locking mechanism of the cutting lever (1).
6. Place the material to be cut in the required position.

Note: Use the paper guide (3) and the grid and measuring devices (5) to position the material to be cut precisely.

7. Press the locking mechanism of the cutting lever (1) slightly upwards and fold the safety cover (13) downwards.
8. Cut the material by drawing the guillotine arm lock (1) towards you and pressing the guillotine arm (6) downwards using the handle (4).

Attention: Risk of injury! The guillotine blade is very sharp! Never reach in towards the guillotine blade or take hold of it.

Note: Secure the cutting lever (6) with the lock (11) after use.

9. Use the handle (4) and press the guillotine arm (6) downwards.
10. Press the lock (11) inwards. The guillotine arm is then locked in its bottom position.

Note: To unlock the cutting lever, press it down slightly. The lock (11) releases and the cutting lever (6) can be moved upwards again.

Note: If the cutting pattern of the blade is not clean, the position of the blade can be adjusted or the blade can be replaced, see section Adjusting the blade or replacing the blade.

● Laser Positioning

The laser positioning feature provided helps you to ensure the material to be cut is positioned accurately. The laser indicates the exact cutting edge by means of a red line. You can look through the viewing window (7) to see the position at which the material will be cut.

1. Press the switch (10). The laser is switched on.
2. Press the switch (10) again. The laser is switched off.

Note: For a longer battery life, switch off the laser positioning when you are not using the device.

● Paper guide

1. Release the lock (2) for the paper guide (3).

Note: Do not attempt to move the paper guide (3) if the lock (2) has not been released.

2. Position the paper guide (3) with the aid of the positioning lines and measuring systems (5).

Note: The paper guide (3) can be infinitely adjusted in the rail.

3. Lock the paper guide (3). The paper guide (3) now serves as a stopper for the material to be cut.

● Assembling the Blade Protection

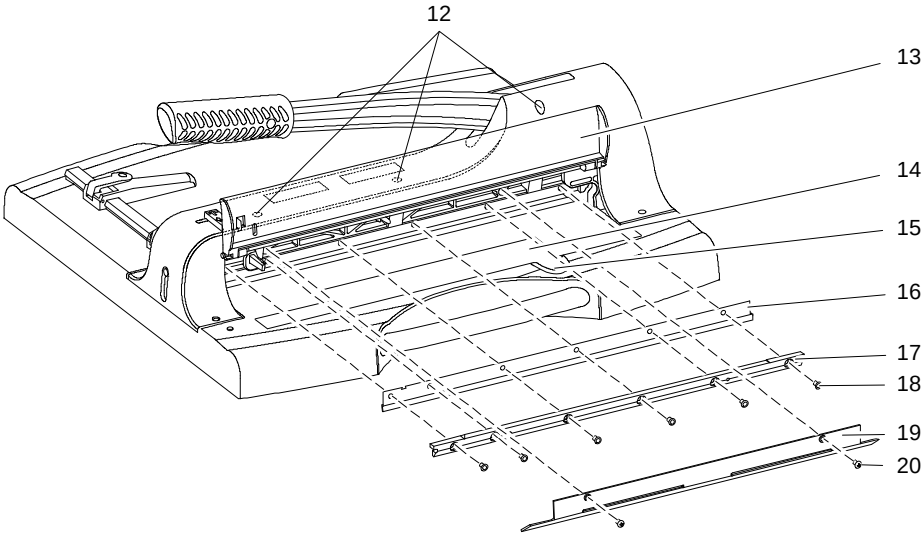

12. Blade adjustment screws
13. Safety guard
14. Spare part and tool compartment
15. Screw for spare part and tool compartment
16. Blade
17. Fastening rail
18. Screws for fastening rail
19. Blade guard
20. Screws for blade guard

● Changing the Blade

Note: Before changing the blade, follow the instructions in the Adjusting the blade section.

A spare blade and tools with which to change the blade are available in the spare part and tool compartment (14).

1. Loosen the screw securing the spare part and tool compartment (15).
2. Remove the tools (hex key, assembling aid), spare blade with cut protection and separate cut protection for the old blade.
3. Release the lock (1) and move the guillotine arm (1) downwards using the handle (4).
4. Press the lock (11) inwards.
5. Open the safety guard (13).
6. Loosen the screws (20) in the blade guard (19) and remove it.
7. Loosen the screws 2 and 5 (counting from the left) of the six screws in the fastening rail (18) and assemble the assembling aid in the free screw holes.
8. Loosen the other screws in the fastening rail (18).
9. Use the assembling aid to carefully remove the fastening rail (17) and blade (16).

Attention: Risk of injury! The guillotine blade is very sharp! Never reach in towards the guillotine blade or take hold of it.

10. Carefully assemble the cut protection taken from the spare part and tool compartment (14) on the old blade (16). Remove the old blade (16) from the fastening rail (17) and install the new blade properly aligned (pay attention to the holes) on the fastening rail (17).
11. Remove the cut protection carefully from the new blade (16).
12. Assemble the assembling aid in the screw holes 2 and 5 (counting from the left) in the fastening rail (17) and install it back in the device.
13. Insert the screws (18) of the mounting rail (17) into the free screw holes one after the other and tighten them carefully.
14. Remove the mounting aids and insert the remaining screws (18) of the mounting rail (17) into the screw holes.
15. Tighten all the screws (18) for the fastening rail (17) evenly.
16. Replace the blade guard (19) back on the device and tighten the screws (20) in the blade guard firmly.
17. Place the tools and cut protection in the spare part and tool compartment (14) and tighten the screw securing the spare part and tool compartment (15).

● Adjusting the Blade

If the cut produced by the blade is not clean, you can adjust the position of the blade.

1. Move the guillotine arm to its bottom position. Pull the locking mechanism of the cutting lever (1) towards you and press the cutting lever (6) on the handle (4) downwards. Press the lock (11) inwards. The guillotine arm is then locked in its bottom position.
2. Open the spare parts and tool compartment (14) by loosening and removing the screw (15) .
3. Remove the Allen key from the spare parts and tool compartment (14).
4. First insert the Allen key into the rear hole of the screws (12). The insertion aid indicates that the hex key must be inserted angled at about 15 degrees to the right . Insert the hex key in the other screws (12) in the same was in order to reach the respective screw with the hex key.
5. Turn the blade adjustment screws (12) clockwise in the areas where the cut is not clean. Take the utmost care when making the adjustment. Test the quality of the cut during the process.
6. Place the tool in the spare parts and tool compartment (14) and tighten the screw of the spare parts and tool compartment (15).

Note: Before replacing a blade, the blade adjustment screws (12) must be turned back to their original position. The blade adjustment screws (12) must be unscrewed (anticlockwise) sufficiently far that the threads of the blade adjustment screws (12) are no longer visible beyond the fastening rail (17).

● Cleaning

Attention: Risk of injury! The trimmer blade is very sharp! Take the utmost care when cleaning the trimmer blade!

Clean the housing surfaces with a soft, dry, lint-free cloth.

Do not use any solvents or cleaning agents.

● Technical Data

Material for cutting	Paper, cardboard
Cutting capacity	50 sheets (80 g / m²)
Maximum thickness	5 mm
Cutting length	360 mm
Minimum cut	35 mm
Dimensions	503 ×508 ×459 mm
Base for paper	280 × 360 mm
Weight	6.6 kg

Automatic fixation of the material when cutting.

● Disposal

Find out about the options for taking back old appliances and used batteries free of charge from your retailer.

Packaging materials must be disposed of according to local regulations.

The packaging is made from environmentally friendly materials that can be disposed of at local recycling centres. Ask your local authority about the options for correct disposal.

Observe the labelling of the packaging material when separating waste; these are marked with abbreviations (b) and numbers (a) with the following meaning: 1-7: Plastics / 20-22: Paper and cardboard / 80-98: Composite materials.

The adjacent symbol means that old electrical and electronic appliances must be disposed of separately from household waste in accordance with legal regulations. Dispose of your appliance at the collection point of your municipal waste disposal organisation.

Defective or used batteries must be recycled in accordance with Directive 2006/66/EC and its amendments. Return batteries and/or the device to the collection facilities provided.

The CE Mark on the device confirms conformity.

The Declaration of Conformity can be read online at www.go-europe.com.

The Triman logo is only valid for France.

The logo is only valid for Italy.

The logo is only valid for Spain.

● Warranty

Dear customer,

We are delighted that you have chosen this equipment.

In the case of a defect, please return the device together with the receipt and original packing material to the point of sale

● Manufacturer

Go Europe GmbH
Zum Kraftwerk 1
45527 Hattingen
Germany
www.go-europe.com
service@g-europe.com

Le mode d'emploi fait partie de celui-ci. Il contient des remarques importantes quant à la sécurité, à l'utilisation et à l'élimination de l'appareil. Familiarisez-vous avec toutes les instructions d'utilisation et de sécurité avant d'utiliser le produit. N'utilisez le produit que de la manière décrite et pour les domaines d'application indiqués. Remettez également tous les documents en cas de transmission du produit à des tiers.

● ⚠ Consignes de sécurité importantes

- Conservez le mode d'emploi pour une utilisation future.
- Avant d'utiliser l'appareil, posez-le sur une surface de travail plane et stable.
- Ne touchez en aucun cas la lame si vous déplacez ou rangez l'appareil.
- Servez-vous de l'appareil en utilisant toujours vos deux mains.
- Éloignez de l'appareil des parties de vêtement volantes, cravates, bijoux, cheveux longs ou autres objets non fixés.
- Retirez d'éventuels agrafes et/ou trombones du document avant de découper celui-ci.
- Ne pas graisser ni aiguiser la lame.
- N'utilisez pas l'appareil si la barre de pression n'est pas fixée.
- Si la lame est endommagée, ne pas utiliser votre appareil.
- Conservez votre appareil hors de portée des enfants.
- L'appareil est **pas** destiné à la coupe des ongles des doigts ou des pieds.

● Consignes de sécurité relatives à la manipulation des piles/accumulateurs

Avertissement ! Il existe un risque d'étouffement dû aux piles/accumulateurs.

- Tenez les enfants éloignés des piles/accumulateurs.
- En cas d'ingestion, consultez immédiatement un médecin.

Attention ! Il existe différents risques liés à la manipulation des piles/accumulateurs.

- N'essayez jamais de recharger des piles non rechargeables, ne court-circuitez pas les piles/accumulateurs et/ou n'ouvrez pas les piles/accumulateurs. Une surchauffe, un risque d'incendie ou un éclatement peuvent en être la conséquence.
- Une mauvaise manipulation des piles/accumulateurs peut être dangereuse pour votre santé et pour l'environnement. Les piles/accumulateurs peuvent contenir des métaux lourds toxiques et nocifs pour l'environnement (Cd = cadmium, Hg = mercure, Pb = plomb). C'est pourquoi l'élimination et le recyclage séparés des piles usagées sont indispensables pour l'environnement et la santé. Les bornes de raccordement ne doivent pas être court-circuitées.
- Ne jetez jamais les piles/accumulateurs dans le feu ou dans l'eau.
- Ne soumettez pas les piles/accumulateurs à des contraintes mécaniques.
- Les piles/accumulateurs qui fuient peuvent endommager l'appareil. En cas de fuite de la/des pile(s), retirez-la(s) immédiatement de l'appareil afin d'éviter tout dommage. Soyez très prudent lorsque vous manipulez des piles/accumulateurs endommagés ou qui fuient et utilisez des gants de protection.
- Évitez tout contact avec la peau, les yeux et les muqueuses. En cas de contact avec l'acide de la batterie, rincez immédiatement et abondamment les zones concernées à l'eau claire et consultez immédiatement un médecin. Évitez les conditions et les températures extrêmes qui peuvent affecter la/les batterie(s), par exemple sur des radiateurs ou en plein soleil.
- Utilisez uniquement le type de batterie/d'accumulateur indiqué.
- Des types de piles/accumulateurs différents ou des piles/accumulateurs neufs et usagés ne doivent pas être utilisés ensemble.
- Les piles/accumulateurs doivent être utilisés en respectant la polarité.
- Éteignez l'appareil et retirez les piles/accumulateurs si vous n'utilisez pas l'appareil pendant une période prolongée.
- Les piles/accumulateurs vides doivent être retirés de l'appareil et éliminés de manière sûre.
- Les piles/accumulateurs doivent être retirés avant la mise au rebut de l'appareil.
- Vous êtes légalement tenu de vous débarrasser des piles chez votre revendeur ou dans les points de collecte mis à disposition par l'organisme de recyclage compétent.

Important : L'écran LCD peut éventuellement être influencé par des effets électromagnétiques, par exemple par l'utilisation d'une radio à proximité immédiate de l'appareil. Dans de tels cas, il convient de déterminer la source de la perturbation et de l'éliminer. Le cas échéant, vous devrez ensuite éteindre et rallumer la balance.

● Utilisation conforme à l'usage prévu

Cette cisaille à levier ne doit être utilisée que pour découper du papier, des cartes et des photos.

Des modifications ou changements effectués d'un propre gré sont interdits.

Utilisez uniquement l'appareil lorsque la protection en plexiglas de la lame est posée.

● Utilisation non conforme à l'usage prévu Utilisation

Coupez uniquement des produits correspondant aux caractéristiques mentionnées dans les données techniques.

Toute autre utilisation que celle décrite dans **Utilisation conforme à la destination** décrite est considérée comme non conforme à l'usage prévu.

● Insertion de la pile (LR6)

Attention ! Remarque technique importante avant la première mise en service !

Retirez le ruban isolant du compartiment à piles.

Suivez les étapes suivantes pour insérer les piles.

1. Retirez le couvercle du compartiment à piles.
2. Insérez une pile dans le sens des pôles.
3. Remettez le couvercle du compartiment à piles en place.

Remarque : Le compartiment à piles se trouve sur la partie inférieure de l'appareil. Des repères dans ce compartiment vous aident à insérer les piles avec la polarité correcte.

● Retirer la pile (LR6)

Suivez les étapes suivantes pour retirer les piles.

1. Retirez le couvercle du compartiment à piles
2. Retirez les piles
3. Replacez le couvercle du compartiment à piles

● Vue d'ensemble des éléments de manipulation

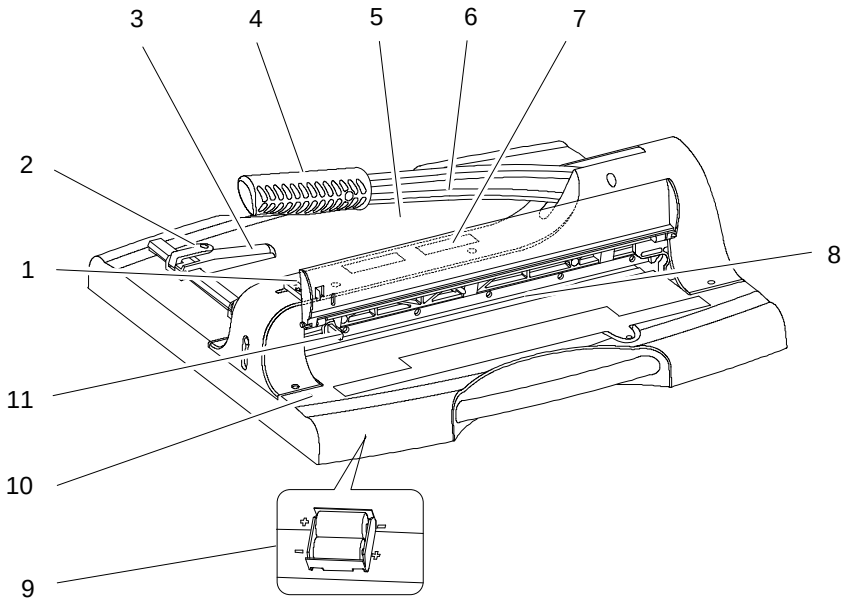

1. Verrouillage du bras de la cisaille (position supérieure)
2. Verrouillage du guidage du papier
3. Guidage du papier
4. Poignée de la guillotine
5. Quadrillages et tracés
6. Bras de coupe
7. Fenêtre de contrôle
8. Bande de coupe
9. Compartiment à piles
10. Interrupteur positionnement laser
11. Verrouillage du levier de coupe (position basse)

● Massicot à bras de coupe

1. Retirez prudemment l'appareil de son emballage.

Attention : Risque de blessures ! La lame de la guillotine est très tranchante ! Ne jamais la toucher.

2. Avant d'utiliser l'appareil, posez-le sur une surface de travail plane et stable.

Remarque : Le levier de coupe (6) est équipé d'un

Bande fixée sur la partie inférieure de la planche à découper.

3. Débloquez le dispositif de sécurité du bras de la cisaille (6).

4. Relevez le bras (6) en le tenant par la poignée (4).

Remarque : Pour des raisons de sécurité, le levier de coupe est verrouillé en position haute.

5. Relevez le cache de sécurité (13) jusqu'à ce qu'il s'enclenche dans le dispositif de verrouillage du bras de la cisaille (1).
6. Placez le support à couper à la position voulue.

Remarque : Utilisez le guide-papier (3) et les grilles et dispositifs de mesure (5) pour positionner avec précision le matériau à découper.

7. Poussez légèrement sur le dispositif de verrouillage du bras (1) vers le haut et rabattez le cache de sécurité (13) vers le bas.
8. Coupez le support en tirant le dispositif de verrouillage du bras de la cisaille (1) vers vous et en l'abaissant (6) en le tenant par la poignée (4).

Attention : Risque de blessures ! La lame de la guillotine est très tranchante ! Ne jamais la toucher.

Remarque : Après utilisation, sécurisez le levier de coupe (6) avec le verrouillage (11).

9. Abaissez le bras (6) en le tenant par la poignée (4).
10. Appuyez sur le dispositif de verrouillage (11). Le bras est maintenant fixé à la position inférieure.

Remarque : Pour déverrouiller le levier de coupe, poussez-le légèrement vers le bas. Le verrouillage (11) se libère et le levier de coupe (6) peut à nouveau être déplacé vers le haut.

Remarque : Si la coupe du couteau n'est pas nette, il est possible d'ajuster la position du couteau ou de remplacer le couteau, voir la section Ajuster le couteau ou Remplacer le couteau.

● Positionnement laser

Le positionnement laser vous aide à positionner le support à couper en toute sécurité. Le laser indique l'arête de coupe exacte par une une ligne rouge. La fenêtre de contrôle (7) vous permet de voir la position à laquelle le support est coupé.

1. Appuyez sur l'interrupteur (10). Le laser est allumé.
2. Appuyez à nouveau sur l'interrupteur (10). Le laser est désactivé.

Remarque : Pour prolonger la durée de vie des piles, désactivez le positionnement laser lorsque vous n'utilisez pas l'appareil.

● Guidage du papier

1. Débloquez le dispositif de verrouillage (2) du guidage du papier (3).

Remarque : N'essayez pas de déplacer le guide-papier (3) si le verrouillage (2) n'est pas libéré.

2. Positionnez le guidage (3) à l'aide des quadrillages et tracés (5).

Remarque : Le guide-papier (3) peut être réglé en continu dans le rail.

3. Verrouillez (2) le guidage (3). Le guidage (3) sert de butée au support à couper.

● Installer la protection de la lame

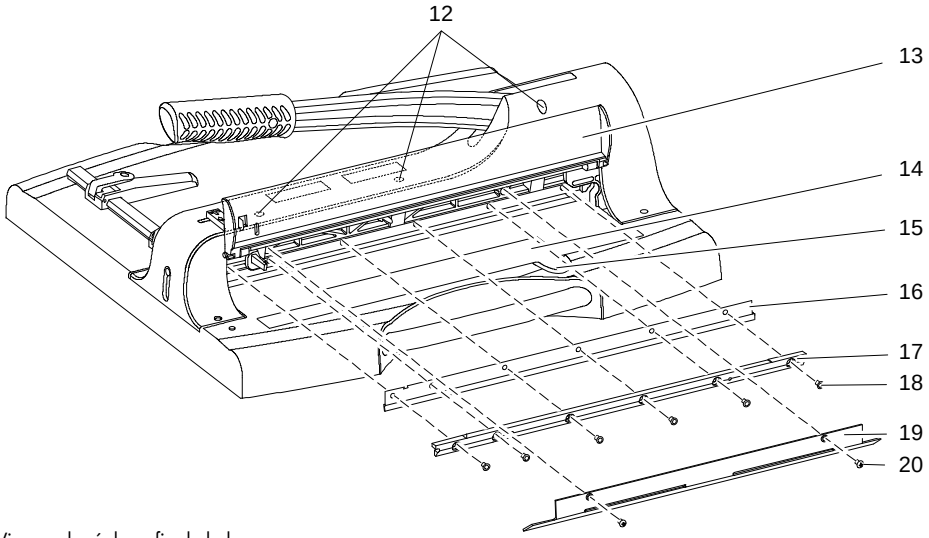

12. Vis pour le réglage fin de la lame
13. Cache de sécurité
14. Compartiment pour pièces de rechange et outillage
15. Vis du compartiment pour pièces de rechange et outillage

16. Lame
17. Rail de fixation
18. Vis du rail de fixation
19. Cache lame
20. Vis du cache lame

● Remplacer la lame

Remarque : Avant de changer la lame, suivez les instructions de la section Ajuster la lame.

Le compartiment pour pièces de rechange et outillage (14) contient une lame de réserve, ainsi que l'outillage pour la remplacer.

1. Desserrez la vis du compartiment pour pièces de rechange et outillage (15).
2. Retirez l'outillage (vis à six pans creux, aide au montage), la lame de réserve avec la protection anti-coupe et la protection séparée de la lame usée contre une coupe.
3. Desserrez le dispositif de verrouillage (1) et abaissez le bras de la cisaille (6) en le tenant par la poignée (4).
4. Appuyez sur le dispositif de verrouillage (11).
5. Ouvrez le cache de sécurité (13).
6. Desserrez les vis (20) du cache lame (19) et retirez-les.
7. Desserrez en premier les vis 2 et 5 (en comptant en partant de la gauche) des 6 vis de fixation du rail (18) et insérez les aides au montage dans les trous des vis libres.
8. Desserrez les autres vis du rail de fixation (18).
9. À l'aide des aides au montage, retirez avec précaution le rail de fixation (17) et la lame (16).

Attention : Risque de blessures ! La lame de la guillotine est très tranchante ! Ne jamais la toucher.

10. Posez avec précaution la protection anti-coupe sur la lame usée (16) que vous aurez prise du compartiment pour pièces de rechange et outillage (14). Retirez la lame usée (16) du rail de fixation (17) et posez la nouvelle lame dans la position correcte (respecter les trous!) sur le rail (17).
11. Desserrez avec précaution la protection anti-coupe de la nouvelle lame (16).
12. Insérez les aides au montage dans les trous des vis 2 et 5 (en comptant en partant de la gauche) du rail de fixation (17) et replacez celui-ci sur l'appareil.
13. Insérez l'une après l'autre les vis (18) du rail de fixation (17) dans les trous de vis libres et serrez-les avec précaution.
14. Retirez les aides au montage et insérez les vis restantes (18) du rail de fixation (17) dans les trous de vis.
15. Serrez uniformément et fortement toutes les vis (18) du rail de fixation (17).
16. Reposez le cache lame (19) sur l'appareil et serrez fortement ses vis (20).
17. Déposez l'outillage et la protection anti-coupe dans le compartiment pour pièces de rechange et outillage (14) et serrez fortement la vis (15) de celui-ci.

● Régler la lame

Si le profil de coupe de la lame n'est pas net, vous pouvez régler finement la position de cette dernière.

1. Apportez le bras de la cisaille à la position inférieure. Tirez le verrouillage du levier de coupe (1) vers vous et poussez le levier de coupe (6) vers le bas au niveau de la poignée (4). Appuyez sur le dispositif de verrouillage (11). Le bras est maintenant fixé à la position inférieure.
2. Ouvrez le compartiment des pièces de rechange et des outils (14) en desserrant la vis (15) et en la retirant.
3. Retirez la clé à six pans creux qui se trouve dans le compartiment des pièces de rechange et des outils (14).
4. Introduisez d'abord la clé à six pans creux dans le trou arrière des vis (12). L'aide à l'introduction montre que la clé doit être introduite en la tenant inclinée légèrement vers la droite dans un angle d'environ 15 degrés. Procédez de même pour les autres trous des vis (12) pour atteindre la vis correspondante (12) avec la clé.
5. Tournez les vis d'ajustement de la lame (12) dans le sens des aiguilles d'une montre dans les zones où la coupe n'est pas nette. Effectuez minutieusement le réglage. Testez plusieurs fois le profil de coupe pendant cette action.
6. Placez l'outil dans le compartiment des pièces de rechange et des outils (14) et serrez la vis du compartiment des pièces de rechange et des outils (15).

Remarque : Avant de remplacer une lame, les vis de réglage de la lame (12) doivent être remises dans leur position initiale. Redévisser les vis de réglage de la lame (12) (dans le sens antihoraire) de sorte que le filet des vis pour le réglage de la lame (12) au-dessus du rail de fixation (17) ne soit plus visible.

● Nettoyage

Attention : Risque de blessures ! La lame du massicot à lame de coupe rotative est très tranchante ! Ne la nettoyez qu'avec une extrême prudence !

Nettoyez les surfaces du boîtier avec un chiffon doux, sec et non pelucheux.

N'utilisez pas de produits de nettoyage ou de solvants.

● Données techniques

Support à couper	Papier, carton
Capacité de coupe	50 feuilles (80 g / m²)
Épaisseur maximale	5 mm
Longueur de coupe	360 mm
Coupe minimale	35 mm
Dimensions	503 ×508 ×459 mm
Surface d'appui	280 × 360 mm
Poids	6,6 kg

Fixation automatique du support pendant la coupe.

● Élimination

Informez-vous sur les possibilités de reprise gratuite des appareils usagés et des piles usagées auprès de votre revendeur.

Les matériaux d'emballage doivent être éliminés conformément aux réglementations locales.

L'emballage est composé de matériaux respectueux de l'environnement que vous pouvez éliminer dans les centres de recyclage locaux. Renseignez-vous auprès de votre commune sur les possibilités d'élimination correcte.

Respectez l'identification des matériaux d'emballage lors du tri des déchets, ceux-ci sont identifiés par des abréviations (b) et des numéros (a) ayant la signification suivante : 1-7 : plastiques / 20-22 : papier et carton / 80-98 : Matériaux composites.

Le symbole ci-contre signifie que, conformément aux dispositions légales, les appareils électriques et électroniques usagés doivent être éliminés séparément des déchets ménagers. Déposez votre appareil au point de collecte de votre organisme communal d'élimination des déchets.

Les piles défectueuses ou usagées doivent être recyclées conformément à la directive 2006/66/CE et à ses modifications. Rapportez les piles et/ou l'appareil via les points de collecte proposés.

La conformité est attestée sur l'appareil par le marquage CE.

Vous trouverez la déclaration de conformité de ce produit sur le site www.go-europe.com.

L'appareil et les matériaux d'emballage sont recyclables, éliminez-les séparément pour une meilleure gestion des déchets. Le logo Triman est valable en France et en Espagne uniquement.

Points de collecte sur www.quefairedemesdechets.fr

Privilégiez la réparation ou le don de votre appareil !

Le logo n'est valable que pour l'Italie.

Le logo n'est valable que pour l'Espagne.

● Garantie

Cher client,

nous sommes très heureux que vous ayez choisi cet appareil.

En cas de défaut, veuillez retourner l'appareil dans son emballage d'origine et accompagné du bon d'achat au magasin où vous l'avez acheté.

● Fabricant

Go Europe GmbH
Zum Kraftwerk 1
45527 Hattingen
Allemagne
www.go-europe.com
service@g-europe.com

Il manuale d'uso è parte integrante dell'apparecchio. In esso troverà indicazioni importanti relativi alla sicurezza, l'uso e lo smaltimento. Prima di utilizzare il prodotto, familiarizzare con tutte le istruzioni operative e di sicurezza. Utilizzare il prodotto solo come descritto e per le aree di applicazione specificate. Consegnare tutti i documenti quando si cede il prodotto a terzi.

● ⚠ Indicazioni di sicurezza importanti

- Conservare le istruzioni per l'uso per gli utilizzi futuri.
- Prima dell'esercizio, posizionare l'apparecchio in un punto di lavoro fisso e piano.
- Durante le operazioni di movimentazione o conservazione dell'apparecchio non è consentito entrare in contatto con la lama di taglio.
- Adoperare l'apparecchio sempre con due mani.
- Tenere lontano dall'apparecchio lembi di abbigliamento, cravatte, gioielli, capelli lunghi o altri oggetti liberi.
- Prima di procedere al taglio, rimuovere eventuali graffette e/o clip.
- Non è consentito lubrificare o rettificare il coltello.
- Non utilizzare il dispositivo se la barra di pressione non è fissa.
- Se la lama è danneggiata, l'apparecchio non deve essere utilizzato.
- Conservare l'apparecchio lontano dalla portata dei bambini.
- Il dispositivo non è **non è** non è destinato al taglio delle unghie delle mani o dei piedi.

● Istruzioni di sicurezza per la manipolazione di batterie/pile ricaricabili

Attenzione! Esiste il rischio di soffocamento a causa delle batterie o delle batterie ricaricabili.

- Tenere i bambini lontani dalle batterie e dalle batterie ricaricabili.
- In caso di ingestione, consultare immediatamente un medico.

Attenzione! La manipolazione delle batterie e delle pile ricaricabili comporta diversi pericoli.

- Non tentare mai di ricaricare batterie non ricaricabili, non cortocircuitare le batterie/le batterie ricaricabili e/o non aprire le batterie/le batterie ricaricabili. Il risultato può essere il surriscaldamento, il rischio di incendio o lo scoppio.
- L'uso improprio di batterie e pile ricaricabili può mettere in pericolo la salute e l'ambiente. Le pile/ batterie ricaricabili possono contenere metalli pesanti tossici e dannosi per l'ambiente (Cd = cadmio, Hg = mercurio, Pb = piombo). Lo smaltimento e il riciclaggio separato delle batterie usate è quindi essenziale per l'ambiente e la salute umana. I terminali di collegamento non devono essere messi in cortocircuito.
- Non smaltire mai le batterie/le batterie ricaricabili nel fuoco o nell'acqua.
- Non esporre le batterie/le batterie ricaricabili a sollecitazioni meccaniche.
- Le batterie/le batterie ricaricabili che perdono possono danneggiare l'apparecchio. Se la batteria o le batterie perdono, rimuoverle immediatamente dall'apparecchio per evitare danni. Prestare particolare attenzione quando si maneggiano batterie/ batterie ricaricabili danneggiate o con perdite e utilizzare guanti protettivi.
- Evitare il contatto con la pelle, gli occhi e le mucose. In caso di contatto con l'acido della batteria, sciacquare immediatamente le zone interessate con abbondante acqua pulita e consultare immediatamente un medico. Evitare condizioni e temperature estreme che possono danneggiare la batteria/la batteria ricaricabile, ad esempio sui termosifoni o alla luce diretta del sole.
- Utilizzare solo il tipo di batteria/il tipo di batteria ricaricabile specificato.
- Non è consentito utilizzare insieme tipi diversi di batterie/ batterie ricaricabili o batterie/ batterie ricaricabili nuove e usate.
- Le batterie/le pile ricaricabili devono essere inserite con la polarità corretta.
- Spegnere il dispositivo e rimuovere le batterie/le batterie ricaricabili se non si utilizza il dispositivo per un periodo di tempo prolungato.
- Le batterie vuote o ricaricabili devono essere rimosse dal dispositivo e smaltite in modo sicuro.
- Le batterie/le batterie ricaricabili devono essere rimosse prima di smaltire il dispositivo.
- Per legge, le batterie devono essere smaltite presso il rivenditore o tramite i punti di raccolta messi a disposizione dall'organizzazione responsabile dello smaltimento dei rifiuti.

Importante: Il display LCD può essere influenzato da effetti elettromagnetici, ad esempio dal funzionamento di una radio nelle immediate vicinanze del dispositivo. In questi casi, è necessario identificare e rimuovere la fonte del guasto. Potrebbe essere necessario spegnere e riaccendere la bilancia.

● Impiego conforme

Questa taglierina a leva può essere utilizzata solo per tagliare carta, biglietti e foto.

Non sono ammesse modifiche o variazioni arbitrarie.

L'apparecchio può essere utilizzato solo con la protezione della lama in plexiglas montata.

● Uso non intenzionale uso

Tagliare soltanto i materiali indicati nei Dati tecnici.

Qualsiasi uso diverso da quello descritto in **Uso previsto** è considerato un uso improprio.

● Inserire la batteria (LR6)

Attenzione: Importanti informazioni tecniche prima del primo utilizzo!

Rimuovere il nastro isolante dal vano batterie.

Per inserire le batterie, procedere come segue.

1. Rimuovere il coperchio del vano batterie.
2. Inserire una batteria in direzione del polo.
3. Riposizionare il coperchio del vano batterie.

Nota: Il vano batteria si trova sul lato inferiore del dispositivo. I segni nel vano batterie aiutano a inserire le batterie con la polarità corretta.

● Rimuovere la batteria (LR6)

Per rimuovere le batterie, procedere come segue.

1. Rimuovere il coperchio del vano batterie.
2. Rimuovere le batterie.
3. Riposizionare il coperchio del vano batterie.

● Panoramica degli elementi di comando

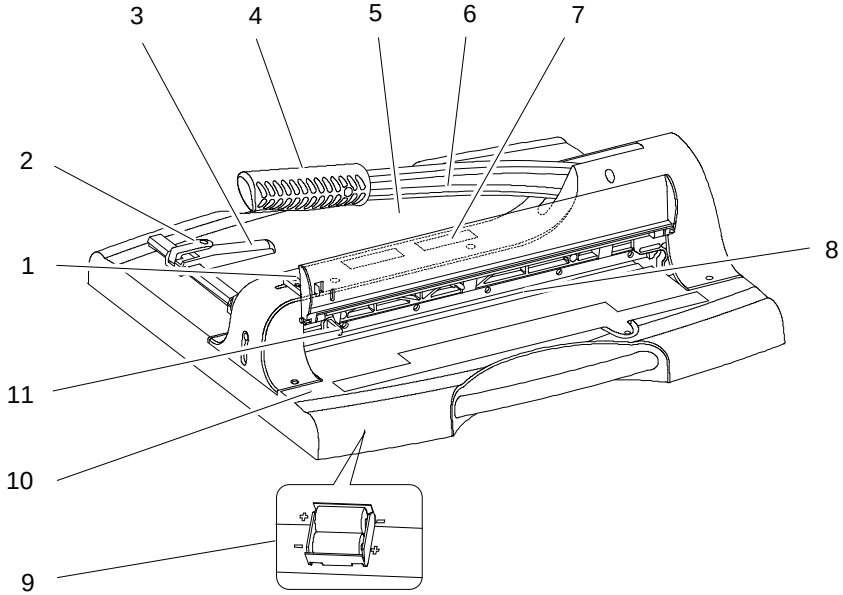

1. Blocco della leva di taglio (posizione superiore)
2. Blocco della guida carta
3. Guida cartacea
4. Impugnatura della leva di taglio
5. Griglia e ausili di misurazione
6. Leva di taglio
7. Finestra di visualizzazione
8. Sistema a lama
9. Vano batteria
10. Interruttore per il posizionamento laser
11. Blocco della leva di taglio (posizione inferiore)

● Taglierina a leva

1. Liberare l'apparecchio con cautela dall'imballaggio.

Attenzione: Pericolo di lesioni! La lama della taglierina a leva è molto affilata! Non toccare mai la lama della taglierina a leva.

2. Prima dell'esercizio, posizionare l'apparecchio in un punto di lavoro fisso e piano.

Nota: La leva di taglio (6) è dotata di una

Il tagliere è fissato al lato inferiore del tagliere con una cinghia.

3. Rilasciare il blocco del trasporto dalla leva di taglio (6).
4. Spostare la leva di taglio (6) sull'impugnatura (4) verso l'alto.

Nota: Per motivi di sicurezza, la leva di taglio è bloccata nella posizione superiore.

5. Ripiegare il coperchio di sicurezza (13) verso l'alto fino ad agganciarlo al meccanismo di bloccaggio della leva di taglio (1).
6. Posizionare il materiale da tagliare nella posizione desiderata.

Nota: Utilizzare la guida carta (3) e i dispositivi di misurazione e griglia (5) per posizionare con precisione il materiale da tagliare.

7. Premere il meccanismo di blocco della leva di taglio (1) leggermente verso l'alto e ripiegare il coperchio di sicurezza (13) verso il basso.
8. Tagliare il materiale tirando verso di sé il meccanismo di blocco della leva di taglio (1) e spostando verso il basso la leva di taglio (6) sull'impugnatura (4).

Attenzione: Pericolo di lesioni! La lama della taglierina a leva è molto affilata! Non toccare mai la lama della taglierina a leva.

Nota: Bloccare la leva di taglio (6) con il blocco (11) dopo l'uso.

9. Spostare la leva di taglio (6) sull'impugnatura (4) verso il basso.
10. Premere il blocco (11). La leva di taglio è ora fissata nella posizione inferiore.

Nota: Per sbloccare la leva di taglio, premerla leggermente verso il basso. Il blocco (11) si sblocca e la leva di taglio (6) può essere nuovamente spostata verso l'alto.

Nota: Se lo schema di taglio della lama non è pulito, è possibile regolare la posizione della lama o sostituirla, vedere la sezione Regolazione della lama o sostituzione della lama.

● Posizionamento laser

Il posizionamento laser aiuta a posizionare il materiale da tagliare in modo sicuro. Il laser indica l'esatto bordo di taglio con una linea rossa. Attraverso la finestra di visualizzazione (7) è possibile vedere in quale posizione viene tagliato il materiale.

1. Premere l'interruttore (10). Il laser è acceso.
2. Premere nuovamente l'interruttore (10). Il laser è spento.

Nota: Per una maggiore durata della batteria, spegnere il posizionamento laser quando non si utilizza il dispositivo.

● Guida cartacea

1. Rilasciare il blocco (2) della guida carta (3).

Nota: Non tentare di spostare la guida carta (3) se il blocco (2) non è stato sbloccato.

2. Posizionare la guida carta (3) utilizzando le tacche e i dispositivi di misurazione (5).

Nota: La guida della carta (3) può essere regolata in continuo nella guida.

3. Bloccare (2) la guida carta (3). La guida della carta (3) funge ora da fermo per il materiale da tagliare.

● Montaggio della protezione della lama

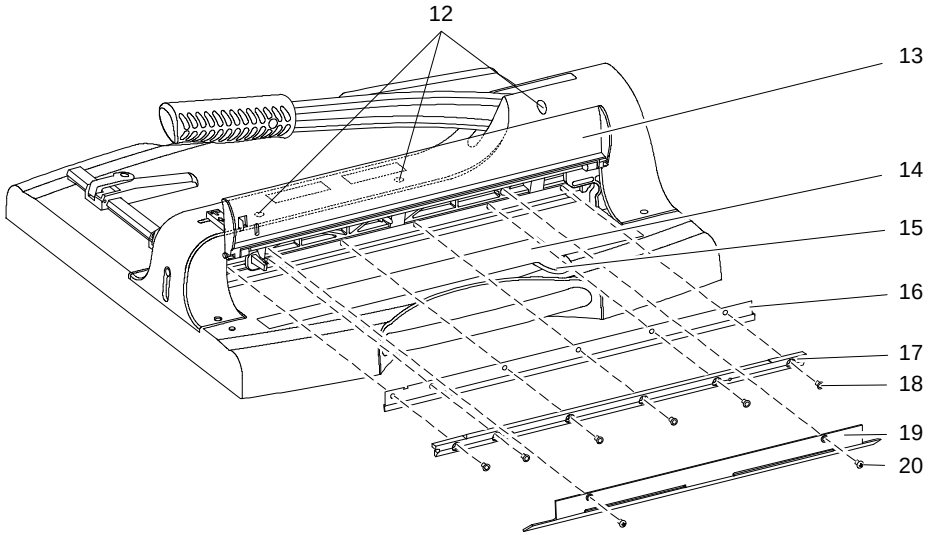

12. Viti per la regolazione della lama
13. Copertura di sicurezza
14. Vano ricambi e attrezzi
15. Vite del vano ricambi e del vano attrezzi
16. Coltelli
17. Guida di montaggio
18. Viti della guida di montaggio
19. Coperchio della lama
20. Viti del coperchio della lama

● Cambia coltello

Nota: Prima di sostituire la lama, seguire le istruzioni riportate nella sezione Regolazione della lama.

Lo scomparto per le parti di ricambio e gli utensili (14) contiene una lama di ricambio con gli utensili per la sostituzione della lama.

1. Allentare la vite del vano ricambi e utensili (15).
2. Rimuovere l'utensile (chiave a brugola, ausilio per il montaggio), la lama di ricambio con protezione antitaglio e la protezione antitaglio separata per la vecchia lama.
3. Rilasciare il blocco (1) e spostare la leva di taglio sull'impugnatura (4) verso il basso.
4. Premere il blocco (11).
5. Aprire il coperchio di sicurezza (13).
6. Allentare le viti (20) del coprilama (19) e rimuoverlo.
7. Allentare prima le viti 2 e 5 (contando da sinistra) delle 6 viti totali della guida di montaggio (18) e inserire i supporti di montaggio nei fori liberi.
8. Allentare le altre viti della guida di montaggio (18).
9. Rimuovere con cautela la guida di fissaggio (17) e la lama (16) utilizzando gli ausili di montaggio.

Attenzione: Pericolo di lesioni! La lama della taglierina a leva è molto affilata! Non toccare mai la lama della taglierina a leva.

10. Posizionare con cautela la protezione da taglio dal vano ricambi e utensili (14) sulla vecchia lama (16). Rimuovere la vecchia lama (16) dalla guida di montaggio (17) e posizionare la nuova lama sulla guida di montaggio (17) nella posizione corretta (osservare i fori!).
11. Rimuovere con cautela la protezione di taglio dalla nuova lama (16).
12. Inserire gli ausili di montaggio nei fori per le viti 2 e 5 (contati da sinistra) della guida di montaggio (17) e riposizionarli sull'apparecchio.
13. Inserire le viti (18) della guida di montaggio (17) nei fori liberi, una dopo l'altra , e serrarle con cura.
14. Rimuovere i supporti di montaggio e inserire le viti rimanenti (18) della guida di montaggio (17) nei fori per le viti.
15. Serrare uniformemente tutte le viti (18) della guida di montaggio (17).
16. Riposizionare il coprilama (19) sull'apparecchio e serrare le viti del coprilama (20).
17. Posizionare l'utensile e la protezione antitaglio nel vano ricambi e utensili (14) e serrare la vite del vano ricambi e utensili (15).

● Regolazione del coltello

Se lo schema di taglio della lama non è pulito, è possibile regolare la posizione della lama.

1. La leva di taglio deve essere spostata nella posizione inferiore. Tirare verso di sé il meccanismo di bloccaggio della leva di taglio (1) e premere verso il basso la leva di taglio (6) sull'impugnatura (4). Premere il blocco (11). La leva di taglio è ora fissata nella posizione inferiore.
2. Aprire il vano ricambi e attrezzi (14) allentando e rimuovendo la vite (15) .
3. Estrarre la chiave a brugola dal vano ricambi e utensili (14).
4. Inserire prima la chiave a brugola nel foro posteriore delle viti (12). L'ausilio per l'inserimento mostra che la chiave a brugola deve essere inserita con una leggera angolazione verso destra, circa 15 gradi. Allo stesso modo, inserire la chiave a brugola negli altri fori delle viti (12) per raggiungere la vite (12) corrispondente con la chiave a brugola.
5. Ruotare le viti di regolazione della lama (12) in senso orario nelle aree in cui il taglio non è netto. Eseguire la regolazione con attenzione. Testare il modello di taglio più volte durante il processo.
6. Posizionare l'utensile nel vano ricambi e utensili (14) e serrare la vite del vano ricambi e utensili (15).

Nota: Prima di sostituire una lama, le viti di regolazione della lama (12) devono essere riportate nella posizione originale. Le viti per la regolazione della lama (12) devono essere ruotate indietro (in senso antiorario) fino a quando la filettatura delle viti per la regolazione della lama (12) non è più visibile sopra la guida di fissaggio (17).

● Pulizia

Attenzione: Pericolo di lesioni! La lama della taglierina a rullo è molto affilata! Pulire la lama della taglierina a rullo con la massima cautela!

Pulire le superfici dell'alloggiamento con un panno morbido, asciutto e privo di pelucchi.

Non utilizzare detergenti o solventi.

● Dati tecnici

Materiale da taglio	Carta, cartone
Prestazioni di taglio	50 fogli (80 g / m²)
Spessore massimo	5 mm
Lunghezza di taglio	360 mm
Taglio minimo	35 mm
Dimensioni	503 ×508 ×459 mm
Superficie di appoggio	280 × 360 mm
Peso	6,6 kg

Fissaggio automatico del materiale durante il taglio.

● Smaltimento

Informatevi sulle possibilità di ritiro gratuito di vecchi elettrodomestici e batterie usate presso il vostro rivenditore.

Smaltire i materiali d'imballo secondo le norme locali vigenti.

L'imballaggio è realizzato con materiali ecologici che possono essere smaltiti nei centri di riciclaggio locali. Chiedete alle autorità locali quali sono le opzioni per un corretto smaltimento.

Durante la separazione dei rifiuti, osservare l'etichettatura del materiale di imballaggio, contrassegnata da abbreviazioni (b) e numeri (a) con il seguente significato: 1-7: plastica / 20-22: carta e cartone / 80-98: Materiali compositi.

Il simbolo adiacente indica che i vecchi apparecchi elettrici ed elettronici devono essere smaltiti separatamente dai rifiuti domestici in conformità alle disposizioni di legge. Smaltire l'apparecchio presso il punto di raccolta della propria organizzazione comunale di smaltimento dei rifiuti.

Le batterie difettose o usate devono essere riciclate in conformità alla direttiva 2006/66/CE e ai suoi emendamenti. Restituire le batterie e/o il dispositivo agli appositi centri di raccolta.

Il marchio CE sull'apparecchio attesta la conformità.

La dichiarazione di conformità è disponibile su www.go-europe.com.

Il logo Triman è valido solo per la Francia.

L'apparecchio e i materiali d'imballo sono riciclabili, smaltirli pertanto separatamente per un migliore trattamento dei rifiuti. Si consiglia di informarsi presso il proprio comune circa le possibilità di uno smaltimento corretto. Osservare i seguenti codici riportati sui materiali d'imballo: (a) cifre, (b) sigle e (c) materiale con il seguente significato: 1–7: materiale plastico / 20–22: carta e cartone / 80–98: materiali compositi e (d) tipo di imballaggio. Il logo vale solo per l'Italia.

Il logo è valido solo per la Spagna.

● Garanzia

Gentile cliente,

grazie per aver acquistato questo prodotto di qualità.

In caso di difetti si prega di ritornare l'apparecchio, completo di imballo originale e scontrino di acquisto, al punto vendita dove è stato effettuato l'acquisto.

● Produttore

Go Europe GmbH
Zum Kraftwerk 1
45527 Hattingen
Germania
www.go-europe.com
service@g-europe.com

El manual de instrucciones forma parte de este aparato. Incluye advertencias importantes para la seguridad, el uso y la eliminación. Familiarícese con todas las instrucciones de funcionamiento y seguridad antes de utilizar el producto. Utilice el producto sólo como se describe y para las áreas de aplicación especificadas. Entregue todos los documentos cuando ceda el producto a terceros.

● ⚠ Advertencias de seguridad importantes

- Guarde el manual de instrucciones para cualquier utilización posterior.
- Coloque el aparato sobre un puesto de trabajo plano y estable antes de utilizarlo.
- En ningún caso entre en contacto con la cuchilla cuando mueva o guarde el aparato.
- Maneje el aparato siempre con las dos manos.
- Las partes sueltas de la ropa, corbatas, bisutería, pelo largo u otros objetos sueltos deben mantenerse alejados del aparato.
- Antes de efectuar un corte a medida debe retirar las grapas y/o clips eventualmente disponibles.
- La cuchilla no se debe lubricar ni afilar.
- No utilice el aparato cuando la regleta de apriete no esté definida.
- Si la cuchilla está dañada, no se debe utilizar el aparato.
- Guarde el aparato fuera del alcance de los niños.
- El dispositivo **no** para cortar las uñas de las manos o de los pies.

● Instrucciones de seguridad para la manipulación de pilas/baterías recargables

¡Atención! Existe riesgo de asfixia por pilas/baterías recargables.

- Mantenga a los niños alejados de las pilas/baterías recargables.
- En caso de ingestión, consulte inmediatamente a un médico.

¡Atención! La manipulación de pilas/baterías recargables entraña diversos peligros.

- Nunca intente recargar pilas no recargables, no cortocircuite las pilas/baterías recargables y/o no abra las pilas/baterías recargables. El resultado puede ser el sobrecalentamiento, el peligro de incendio o el estallido.
- La manipulación inadecuada de pilas/pilas recargables puede poner en peligro su salud y el medio ambiente. Las pilas/baterías recargables pueden contener metales pesados tóxicos y perjudiciales para el medio ambiente (Cd = cadmio, Hg = mercurio, Pb = plomo). Por tanto, la eliminación selectiva y el reciclado de las pilas usadas son esenciales para el medio ambiente y la salud humana. Los bornes de conexión no deben cortocircuitarse.
- No tire nunca las pilas/baterías recargables al fuego o al agua.
- No exponga las pilas/baterías recargables a esfuerzos mecánicos.
- Las baterías o pilas recargables con fugas pueden dañar el aparato. Si la batería o baterías tienen fugas, retírelas inmediatamente del aparato para evitar daños. Tenga especial cuidado al manipular pilas o baterías dañadas o con fugas y utilice guantes de protección.
- Evitar el contacto con la piel, ojos y mucosas. En caso de contacto con el ácido de la batería, lave inmediatamente las zonas afectadas con abundante agua limpia y consulte inmediatamente a un médico. Evite condiciones y temperaturas extremas que puedan afectar a la pila/batería recargable, por ejemplo, sobre radiadores o a la luz directa del sol.
- Utilice únicamente el tipo de pila/ batería recargable especificado.
- No deben utilizarse juntos distintos tipos de pilas/pilas recargables o pilas/pilas recargables nuevas y usadas.
- Las pilas/baterías recargables deben insertarse con la polaridad correcta.
- Apague el aparato y retire las pilas/baterías recargables si no va a utilizar el aparato durante un periodo prolongado de tiempo.
- Las pilas o baterías vacías deben retirarse del aparato y eliminarse de forma segura.
- Las pilas/baterías recargables deben retirarse antes de desechar el aparato.
- La ley le obliga a deshacerse de las pilas en su distribuidor o a través de los puntos de recogida proporcionados por la organización responsable de la eliminación de residuos.

Importante: La pantalla LCD puede verse afectada por efectos electromagnéticos, por ejemplo, por el funcionamiento de una radio en las inmediaciones del aparato. En tales casos, debe identificar y eliminar la fuente de la avería. Es posible que tenga que apagar y volver a encender la báscula.

● Uso previsto

Esta cortadora de palanca sólo puede utilizarse para cortar papel, tarjetas y fotos.

Se prohíbe expresamente cualquier modificación o transformación.

Solo se debe utilizar el aparato si la protección de la cuchilla con plexiglás está montada.

● Uso no previsto uso

Corte exclusivamente materiales que cumplan las indicaciones de los datos técnicos.

Cualquier uso distinto del descrito en **Uso previsto** se considera un uso inadecuado.

● Inserte la pila (LR6)

Atención: ¡Información técnica importante antes del primer uso!

Retire la cinta aislante del compartimento de las pilas.

Realice los siguientes pasos para insertar las pilas.

1. Retire la tapa del compartimento de las pilas.
2. Inserte una pila en la dirección del polo.
3. Vuelva a colocar la tapa del compartimento de las pilas.

Nota: El compartimento de las pilas se encuentra en la parte inferior del aparato. Las marcas en el compartimento ayudan para que coloque las pilas con la polaridad correcta.

● Retirar la pila (LR6)

Realice los siguientes pasos para extraer las pilas.

1. Retire la tapa del compartimento de las pilas.
2. Retire las pilas.
3. Vuelva a colocar la tapa del compartimento de las pilas.

● Vista general de los elementos de mando

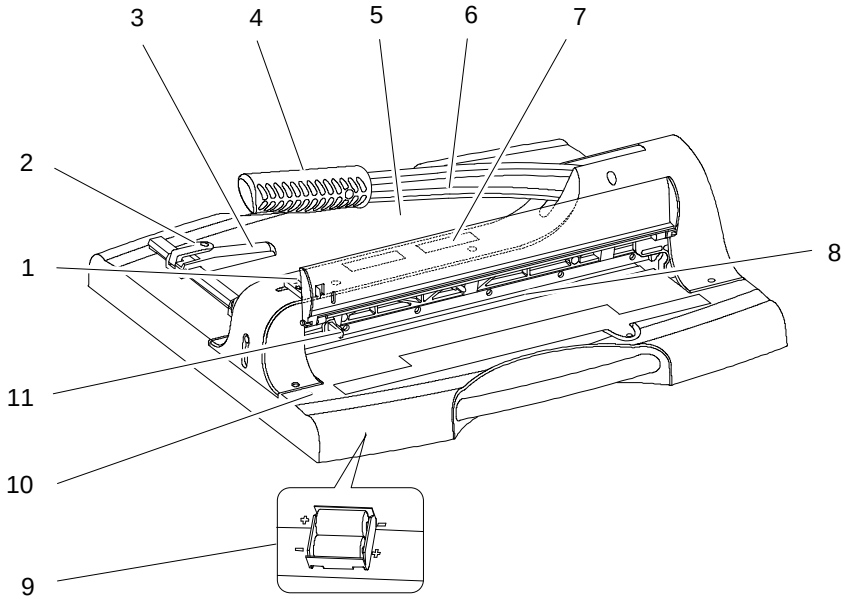

1. Bloqueo de la palanca de corte (posición superior)
2. Bloqueo de la guía de papel
3. Guía de papel
4. Manija de la palanca de corte
5. Reticulaciones y dispositivos de medición
6. Palanca de corte
7. Ventana de control visual
8. Regleta de corte
9. Compartimento de pilas
10. Interruptor para el posicionamiento por láser
11. Bloqueo de la palanca de corte (posición inferior)

● Cizalla de palanca

1. Retire el aparato con cuidado del embalaje.

Precaución: ¡Peligro de lesiones! ¡La cuchilla de la cizalla de palanca está muy afilada! Jamás se deben meter las manos en la cuchilla de la cizalla de palanca.

2. Coloque el aparato sobre un puesto de trabajo plano y estable antes de utilizarlo.

Nota: La palanca de corte (6) está equipada con un

La tabla de cortar se fija a la parte inferior de la tabla de cortar con una correa.

3. Suelte los dispositivos protectores de transporte de la palanca de corte (6).

4. Mueva la palanca de corte (6) con la manija (4) hacia arriba.

Nota: Por razones de seguridad, la palanca de corte está bloqueada en la posición superior.

5. Doble la cubierta de seguridad (13) hacia arriba hasta que engatille en el bloqueo de la palanca de corte (1).
6. Coloque el material a cortar en la posición deseada.

Nota: Utilice la guía de papel (3) y los dispositivos de cuadrícula y medición (5) para colocar el material a cortar con precisión.

7. Empuje el bloqueo de la palanca de corte (1) ligeramente hacia arriba y doble la cubierta de seguridad (13) hacia abajo.
8. Corte el material tirando del bloqueo de la palanca de corte (1) hacia sí mismo y moviendo la palanca de corte (6) con la manija (4) hacia abajo.

Precaución: ¡Peligro de lesiones! ¡La cuchilla de la cizalla de palanca está muy afilada! Jamás se deben meter las manos en la cuchilla de la cizalla de palanca.

Nota: Asegure la palanca de corte (6) con el bloqueo (11) después del uso.

9. Mueva la palanca de corte (6) con la manija (4) hacia abajo.
10. Pulse el bloqueo (11). La palanca de corte ahora está fijada en la posición inferior.

Nota: Para desbloquear la palanca de corte, presiónela ligeramente hacia abajo. El bloqueo (11) se desbloquea y la palanca de corte (6) puede volver a moverse hacia arriba.

Nota: Si el patrón de corte de la cuchilla no es limpio, se puede ajustar la posición de la cuchilla o sustituir la cuchilla, véase el apartado Ajuste de la cuchilla o sustitución de la cuchilla.

● Posicionamiento por láser

El posicionamiento por láser le ayudará a posicionar con seguridad el material a cortar. El láser indica el canto de corte exacto con una línea roja. A través de la ventana de control visual (7) podrá ver la posición en la que se corta el material.

1. Pulse el interruptor (10). El láser se enciende.
2. Vuelva a pulsar el interruptor (10). El láser está apagado.

Nota: Para una mayor duración de la batería, apague el posicionamiento láser cuando no esté utilizando el dispositivo.

● Guía de papel

1. Suelte el bloqueo (2) de la guía de papel (3).

Nota: No intente mover la guía del papel (3) si no se ha soltado el bloqueo (2).

2. Posicione la guía de papel (3) con la ayuda de las reticulaciones y dispositivos de medición (5).

Nota: La guía del papel (3) puede ajustarse sin escalonamiento en el carril.

3. Bloquee (2) la guía de papel (3). La guía de papel (3) sirve ahora como tope para el material a cortar.

● Montar la protección de la cuchilla

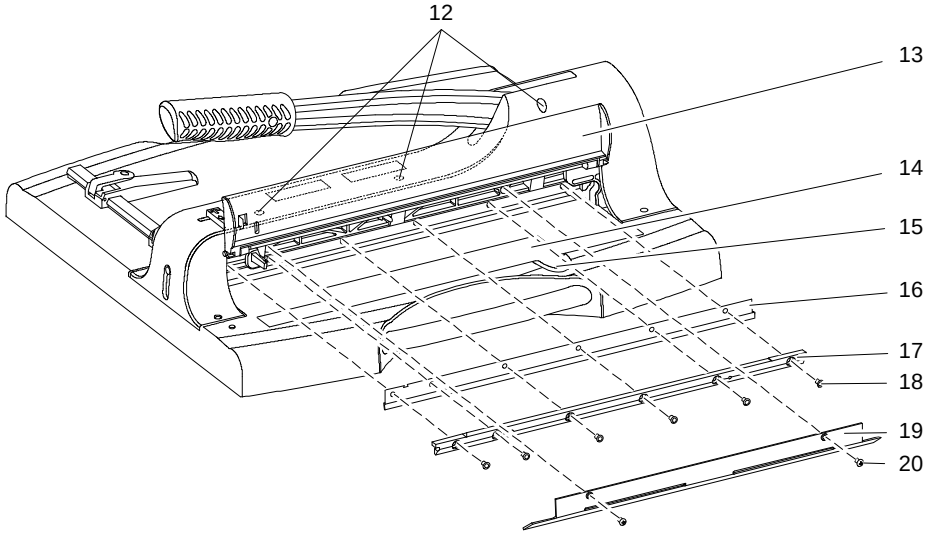

12. Tornillos para el ajuste de la cuchilla
13. Cubierta de seguridad
14. Compartimento para piezas de recambio y herramientas

15. Tornillo del compartimento para piezas de recambio y herramientas
16. Cuchilla
17. Riel de fijación
18. Tornillos del riel de fijación
19. Cubierta de cuchilla
20. Tornillos de la cubierta de cuchilla

● Cambiar la cuchilla

Nota: Antes de cambiar la cuchilla, siga las instrucciones de la sección Ajuste de la cuchilla.

El compartimento para piezas de recambio y herramientas (14) incluye una cuchilla de recambio con las herramientas necesarias para cambiar la cuchilla.

1. Suelte el tornillo del compartimento para piezas de recambio y herramientas (15).
2. Extraiga las herramientas (llave de hexágono interior, ayuda de montaje), la cuchilla de recambio con protección contra cortes y la protección contra cortes adicional para la cuchilla usada.
3. Suelte el bloqueo (1) y mueva la palanca de corte con la manija (4) hacia abajo.
4. Pulse el bloqueo (11).
5. Abra la cubierta de seguridad (13).
6. Suelte los tornillos (20) de la cubierta de cuchilla (19) y retírela.
7. Suelte primero los tornillos número 2 y 5 (se cuentan desde la izquierda) de los 6 tornillos en total del riel de fijación (18) y encaje las ayudas de montaje en los orificios libres para los tornillos.
8. Suelte los demás tornillos del riel de fijación (18).
9. Utilice las ayudas de montaje para retirar con precaución el riel de fijación (17) y la cuchilla (16).

Precaución: ¡Peligro de lesiones! ¡La cuchilla de la cizalla de palanca está muy afilada! Jamás se deben meter las manos en la cuchilla de la cizalla de palanca.

10. Coloque la protección contra cortes del compartimento para piezas de recambio y herramientas (14) con precaución sobre la cuchilla usada (16). Retire la cuchilla usada (16) del riel de fijación (17) y coloque la cuchilla nueva exactamente en la misma posición (¡Tener en cuenta los taladros!) sobre el riel de fijación (17).
11. Suelte con precaución la protección contra cortes de la cuchilla nueva (16).
12. Encaje las ayudas de montaje en los orificios para los tornillos 2 y 5 (se cuentan desde la izquierda) del riel de fijación (17) y vuelva a colocarlo en el aparato.
13. Introduzca uno tras otro los tornillos (18) del carril de montaje (17) en los orificios para tornillos libres y apriételos con cuidado.
14. Retire las ayudas de montaje e inserte los tornillos restantes (18) del riel de montaje (17) en los orificios para tornillos.
15. Apriete todos los tornillos (18) del riel de fijación (17) de manera uniforme.
16. Vuelva a colocar la cubierta de cuchilla (19) en el aparato y apriete los tornillos (20).
17. Coloque las herramientas y la protección contra cortes en el compartimento para piezas de recambio y herramientas (14) y apriete el tornillo (15).

● Ajustar la cuchilla

Si la figura de corte de la cuchilla no es impecable, se puede ajustar la posición de la cuchilla.

1. Llevar la palanca de corte a la posición inferior. Tire hacia usted del mecanismo de bloqueo de la palanca de corte (1) y presione hacia abajo la palanca de corte (6) situada en el mango (4). Pulse el bloqueo (11). La palanca de corte ahora está fijada en la posición inferior.
2. Abra el compartimento de piezas de repuesto y herramientas (14) aflojando y retirando el tornillo (15) .
3. Extraiga la llave Allen del compartimento de piezas de repuesto y herramientas (14).
4. Introduzca primero la llave Allen en el orificio posterior de los tornillos (12). La ayuda de introducción indica que se debe introducir la llave de hexágono interior con una ligera inclinación a la derecha, es decir, con un ángulo de aproximadamente 15 grados. Introduzca la llave de hexágono interior del mismo modo también en los demás agujeros de los tornillos (12) para llegar al correspondiente tornillo (12).
5. Gire los tornillos de ajuste de la cuchilla (12) en el sentido de las agujas del reloj en las zonas donde el corte no sea limpio. Lleve a cabo el ajuste con precaución. Compruebe repetidamente la figura de corte durante esta operación.
6. Coloque la herramienta en el compartimento de piezas de repuesto y herramientas (14) y apriete el tornillo del compartimento de piezas de repuesto y herramientas (15).

Nota: Antes de sustituir una cuchilla, los tornillos de ajuste de la cuchilla (12) deben volver a su posición original. Los tornillos para el ajuste de la cuchilla (12) se deben girar hacia atrás (en el sentido contrario al de las agujas del reloj) hasta que la rosca de los tornillos (12) encima del riel de fijación (17) deje de estar visible.

● Limpieza

Precaución: ¡Peligro de lesiones! ¡La cuchilla de la cizalla de rodillo está muy afilada! ¡Limpie la cuchilla de la cizalla de rodillo con máxima precaución!

Limpie las superficies de la carcasa con un paño suave, seco y sin pelusas.

No utilice productos de limpieza ni disolventes.

● Datos técnicos

Material de corte	Papel, cartón
Capacidad de corte	50 hojas (80 g/m²)
Espesor máximo	5 mm
Longitud de corte	360 mm
Corte mínimo	35 mm
Dimensiones	503 ×508 ×459 mm
Superficie de apoyo	280 × 360 mm
Peso	6,6 kg

Fijación automática del material durante el corte.

● Eliminación

Infórmese sobre las opciones de recogida gratuita de aparatos viejos y pilas usadas en su establecimiento.

Deseche los materiales de embalaje conforme a las prescripciones locales.

Los envases están fabricados con materiales respetuosos con el medio ambiente que pueden eliminarse en los centros de reciclaje locales. Pregunte a las autoridades locales sobre las opciones para una correcta eliminación.

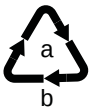

Observe el etiquetado del material de envasado al separar los residuos; están marcados con abreviaturas (b) y números (a) con el siguiente significado: 1-7: Plásticos / 20-22: Papel y cartón / 80-98: Materiales compuestos.

El símbolo adyacente significa que los aparatos eléctricos y electrónicos viejos deben eliminarse por separado de la basura doméstica de acuerdo con la normativa legal. Deseche el aparato en el punto de recogida de su organismo municipal de eliminación de residuos.

Las pilas defectuosas o usadas deben reciclarse de conformidad con la Directiva 2006/66/CE y sus modificaciones. Devuelva las pilas y/o el dispositivo a las instalaciones de recogida previstas.

El símbolo CE en el aparato confirma la conformidad.

Encontrará la declaración de conformidad en www.go-europe.com.

El logotipo Triman sólo es válido para Francia.

El logotipo sólo es válido para Italia.

El aparato y los materiales de embalaje pueden reciclarse. Elimínelos por separado para una mejor gestión de los residuos.

● Garantía

Estimado cliente:

Nos alegramos de que usted se haya decidido por este aparato.

En caso de un defecto devuelva el aparato junto con el justificante de compra y el embalaje original al lugar donde lo ha adquirido.

● Fabricante

Go Europe GmbH
Zum Kraftwerk 1
45527 Hattingen
Alemania
www.go-europe.com
service@g-europe.com

O manual de instruções faz parte do aparelho. Contém avisos importantes sobre a segurança, utilização e eliminação. Familiarize-se com todas as instruções de funcionamento e de segurança antes de utilizar o produto. Utilizar o produto apenas como descrito e para as áreas de aplicação especificadas. Entregar todos os documentos aquando da transmissão do produto a terceiros.

● ⚠ Importantes avisos de segurança

- Deve guardar o manual de instruções para uma consulta posterior.
- Antes de utilizá-lo coloque o aparelho num local de trabalho plano e estável.
- Ao mover ou arrumar o aparelho deve nunca segurar o aparelho na lâmina.
- Opere o aparelho sempre com ambas as mãos.
- Manter peças de roupa largas, gravatas, joalharia, cabelo comprido ou outros objetos soltos afastados do aparelho.
- Retirar os agrafos e/ou clipes de papel antes de cortar.
- A faca não deve ser lubrificada ou afiada.
- Não utilize o aparelho se a barra de pressão não for fixada.
- Se a lâmina estiver danificada, o aparelho não deve ser utilizado.
- Guardar o aparelho fora do alcance das crianças.
- O dispositivo não é **não** se destina a cortar as unhas das mãos e dos pés.

● Instruções de segurança para o manuseamento de pilhas/pilhas recarregáveis

Aviso! Existe um risco de asfixia devido a pilhas/pilhas recarregáveis.

- Manter as crianças afastadas das pilhas/pilhas recarregáveis.
- Em caso de ingestão, consultar imediatamente um médico.

Atenção! Existem vários perigos no manuseamento de pilhas/pilhas recarregáveis.

- Nunca tente recarregar pilhas não recarregáveis, não provoque curto-circuito nas pilhas/baterias recarregáveis e/ou não abra as pilhas/baterias recarregáveis. O resultado pode ser o sobreaquecimento, o risco de incêndio ou o rebentamento.
- O manuseamento incorreto das pilhas/pilhas recarregáveis pode pôr em perigo a sua saúde e o ambiente. As pilhas/pilhas recarregáveis podem conter metais pesados tóxicos e nocivos para o ambiente (Cd = cádmio, Hg = mercúrio, Pb = chumbo). A eliminação separada e a reciclagem das pilhas usadas são, por conseguinte, essenciais para o ambiente e a saúde humana. Os terminais de ligação não devem estar em curto-circuito.
- Nunca deitar as pilhas/pilhas recarregáveis no fogo ou na água.
- Não expor as pilhas/baterias recarregáveis a tensões mecânicas.
- As pilhas com fugas/pilhas recarregáveis podem danificar o aparelho. Se a(s) pilha(s) apresentar(em) fugas, retire-a(s) imediatamente do aparelho para evitar danos. Tenha especial cuidado ao manusear pilhas/baterias recarregáveis danificadas ou com fugas e utilize luvas de proteção.
- Evitar o contacto com a pele, os olhos e as mucosas. Em caso de contacto com o ácido da bateria, lavar imediatamente as áreas afectadas com água limpa em abundância e consultar imediatamente um médico. Evite condições e temperaturas extremas que possam afetar a bateria/bateria recarregável, por exemplo, em radiadores ou sob a luz solar direta.
- Utilize apenas o tipo de pilha especificado/tipo de pilha recarregável.
- Não devem ser utilizados em conjunto diferentes tipos de pilhas/pilhas recarregáveis ou pilhas/pilhas novas e usadas.
- As pilhas/pilhas recarregáveis devem ser inseridas com a polaridade correta.
- Desligue o aparelho e retire as pilhas/baterias recarregáveis se não utilizar o aparelho durante um longo período de tempo.
- As pilhas vazias/pilhas recarregáveis devem ser retiradas do aparelho e eliminadas de forma segura.
- As pilhas/baterias recarregáveis devem ser retiradas antes de deitar fora o aparelho.
- É legalmente obrigado a eliminar as baterias no seu revendedor ou através dos pontos de recolha disponibilizados pela organização responsável pela eliminação de resíduos.

Importante: O visor LCD pode ser afetado por efeitos electromagnéticos, por exemplo, pelo funcionamento de um rádio nas imediações do aparelho. Nestes casos, é necessário identificar e eliminar a origem da avaria. Poderá então ser necessário desligar e voltar a ligar a balança.

● Utilização conforme a finalidade

Este cortador de alavanca só pode ser utilizado para cortar papel, cartões e fotografias.

Não são permitidas alterações ou remodelações por conta própria.

O aparelho só pode ser utilizado com a proteção da lâmina em Plexiglas montada.

● Utilização não prevista utilização

Deve cortar exclusivamente materiais em conformidade com as indicações dadas nos dados técnicos.

Qualquer utilização diferente da descrita em **Utilização prevista** é considerada uma utilização incorrecta.

● Inserir a pilha (LR6)

Atenção: Informações técnicas importantes antes da primeira utilização!

Retire a fita isoladora do compartimento das pilhas.

Efectue os seguintes passos para inserir as pilhas.

1. Retire a tampa do compartimento das pilhas.
2. Introduzir uma pilha na direção do pólo.
3. Volte a colocar a tampa do compartimento das pilhas.

Nota: O compartimento da bateria está localizado na parte inferior do dispositivo. As marcações no compartimento das pilhas ajudam-no a inserir as pilhas com a polaridade correta.

● Retire a pilha (LR6)

Efectue os seguintes passos para retirar as pilhas.

1. Retirar a tampa do compartimento das pilhas.
2. Retirar as pilhas.
3. Voltar a colocar a tampa do compartimento das pilhas.

● Vista geral sobre os elementos de comando

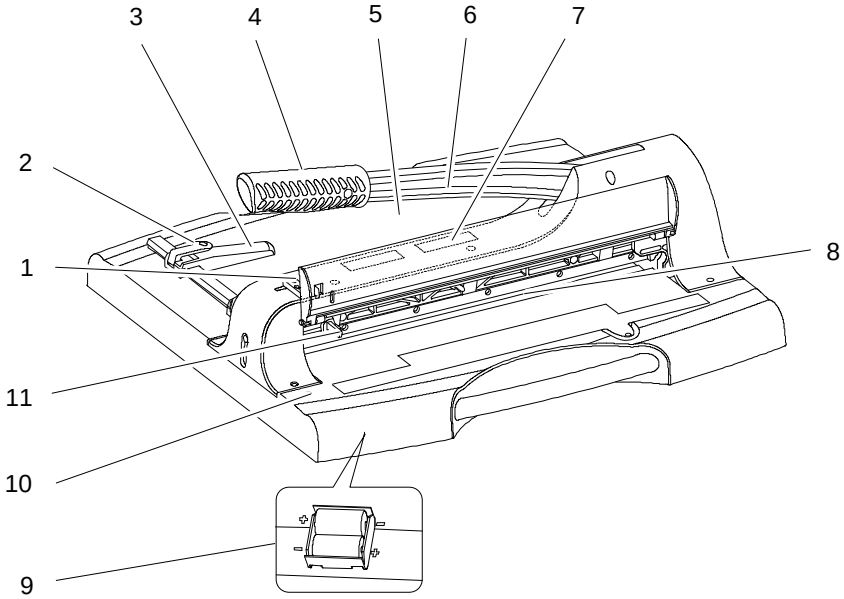

1. Bloqueio da alavanca de corte (posição superior)
2. Bloquear a guia do papel
3. Guia de papel
4. Punho da alavanca de corte
5. Escalões e sistemas de medição
6. Alavanca de corte
7. Janela de visualização
8. Barra de corte
9. Compartimento da bateria
10. Interruptor para posicionamento por laser
11. Bloqueio da alavanca de corte (posição inferior)

● Guilhotina

1. Tire o aparelho da embalagem com cuidado.

Cuidado: Risco de ferimentos! A lâmina do cortador de alavanca é muito afiada! Nunca tocar na lâmina do cortador de alavanca.

2. Antes de utilizá-lo coloque o aparelho num local de trabalho plano e estável.

Nota: A alavanca de corte (6) está equipada com um

A tábua de cortar é fixada à parte inferior da tábua de cortar com uma correia.

3. Soltar o bloqueio de transporte da alavanca de corte (6).
4. Deslocar a alavanca de corte (6) do punho (4) para cima.

Nota: Por razões de segurança, a alavanca de corte está bloqueada na posição superior.

5. Dobrar a tampa de segurança (13) para cima até engatar no mecanismo de bloqueio da alavanca de corte (1).
6. Colocar o material a cortar na posição pretendida.

Nota: Utilize a guia de papel (3) e a grelha e os dispositivos de medição (5) para posicionar com precisão o material a cortar.

7. Pressionar o mecanismo de bloqueio da alavanca de corte (1) ligeiramente para cima e dobrar a tampa de segurança (13) para baixo.
8. Corte o material puxando o mecanismo de bloqueio da alavanca de corte (1) na sua direção e movendo a alavanca de corte (6) no punho (4) para baixo.

Cuidado: Risco de ferimentos! A lâmina do cortador de alavanca é muito afiada! Nunca tocar na lâmina do cortador de alavanca.

Nota: Fixar a alavanca de corte (6) com o fecho (11) após a utilização.

9. Deslocar a alavanca de corte (6) do punho (4) para baixo.
10. Premir o bloqueio (11). A alavanca de corte está agora fixa na posição inferior.

Nota: Para desbloquear a alavanca de corte, prima-a ligeiramente para baixo. O bloqueio (11) liberta-se e a alavanca de corte (6) pode ser novamente movida para cima.

Nota: Se o padrão de corte da lâmina não estiver limpo, a posição da lâmina pode ser ajustada ou a lâmina pode ser substituída, ver secção Ajustar a lâmina ou substituir a lâmina.

● Posicionamento a laser

O posicionamento do laser ajuda-o a posicionar o material a cortar de forma segura. O laser indica a aresta de corte exacta com uma linha vermelha. Através da janela de visualização (7), é possível ver em que posição o material está a ser cortado.

1. Premir o interrutor (10). O laser está ligado.
2. Premir novamente o interrutor (10). O laser está desligado.

Nota: Para uma maior duração da bateria, desligue o posicionamento do laser quando não estiver a utilizar o dispositivo.

● Guia de papel

1. Soltar o bloqueio (2) da guia do papel (3).

Nota: Não tente mover a guia do papel (3) se o bloqueio (2) não tiver sido libertado.

2. Posicionar a guia do papel (3) utilizando os entalhes e os dispositivos de medição (5).

Nota: A guia do papel (3) pode ser ajustada infinitamente na calha.

3. Bloquear (2) a guia do papel (3). A guia de papel (3) serve agora de batente para o material a cortar.

● Colocação da proteção da lâmina

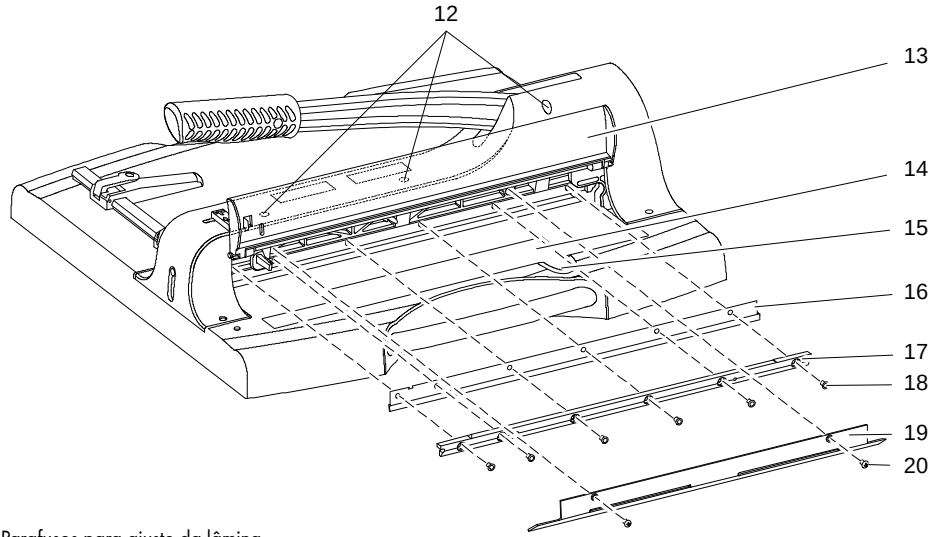

12. Parafusos para ajuste da lâmina
13. Cobertura de segurança
14. Compartimento para peças sobresselentes e ferramentas
15. Parafuso do compartimento de peças sobressalentes e ferramentas
16. Facas

17. Calha de montagem
18. Parafusos da calha de montagem
19. Cobertura da lâmina
20. Parafusos da tampa da lâmina

● Mudar de faca

Nota: Antes de substituir a lâmina, siga as instruções na secção Ajustar a lâmina.

O compartimento de peças sobressalentes e ferramentas (14) contém uma lâmina sobressalente com ferramentas para a substituição da lâmina.

1. Desapertar o parafuso do compartimento das peças sobressalentes e das ferramentas (15).
2. Retirar a ferramenta (chave Allen, auxiliar de montagem), a lâmina de substituição com proteção anti-corte e a proteção anti-corte separada para a lâmina antiga.
3. Soltar o bloqueio (1) e deslocar a alavanca de corte do punho (4) para baixo.
4. Premir o bloqueio (11).
5. Abrir a tampa de segurança (13).
6. Desapertar os parafusos (20) da tampa da lâmina (19) e retirá-la.
7. Primeiro, desapertar os parafusos 2 e 5 (a contar da esquerda) de um total de 6 parafusos na calha de montagem (18) e inserir os auxiliares de montagem nos orifícios livres dos parafusos.
8. Desapertar os outros parafusos da calha de montagem (18).
9. Retirar cuidadosamente a calha de fixação (17) e a lâmina (16) com os auxiliares de montagem.

Cuidado: Risco de ferimentos! A lâmina do cortador de alavanca é muito afiada! Nunca tocar na lâmina do cortador de alavanca.

10. Colocar cuidadosamente a proteção de corte do compartimento de peças sobressalentes e ferramentas (14) sobre a lâmina antiga (16). Retirar a lâmina antiga (16) da calha de montagem (17) e colocar a nova lâmina na calha de montagem (17) na posição correta (atenção aos furos!).
11. Retire cuidadosamente a proteção de corte da nova lâmina (16).
12. Introduzir os auxiliares de montagem nos orifícios dos parafusos 2 e 5 (contados a partir da esquerda) da calha de montagem (17) e voltar a colocá-los no aparelho.
13. Introduzir os parafusos (18) da calha de montagem (17) nos orifícios livres, um após o outro , e apertar cuidadosamente.
14. Retirar os auxiliares de montagem e inserir os restantes parafusos (18) da calha de montagem (17) nos orifícios dos parafusos.
15. Apertar uniformemente todos os parafusos (18) da calha de montagem (17).
16. Voltar a colocar a tampa da lâmina (19) no aparelho e apertar os parafusos da tampa da lâmina (20).
17. Coloque a ferramenta e a proteção contra cortes no compartimento de peças sobressalentes e ferramentas (14) e aperte o parafuso do compartimento de peças sobressalentes e ferramentas (15).

● Ajustar a faca

Se o padrão de corte da lâmina não estiver limpo, a posição da lâmina pode ser ajustada.

1. A alavanca de corte deve ser deslocada para a posição inferior. Puxe o mecanismo de bloqueio da alavanca de corte (1) na sua direção e prima a alavanca de corte (6) no punho (4) para baixo. Premir o bloqueio (11). A alavanca de corte está agora fixa na posição inferior.
2. Abrir o compartimento das peças sobressalentes e das ferramentas (14), desapertando e retirando o parafuso (15) .
3. Retirar a chave Allen do compartimento de peças sobressalentes e ferramentas (14).
4. Introduzir primeiro a chave Allen no orifício posterior dos parafusos (12). A ajuda de inserção mostra que a chave Allen deve ser inserida num ligeiro ângulo para a direita, aproximadamente 15 graus. Da mesma forma, introduzir a chave Allen nos outros orifícios dos parafusos (12) para alcançar o parafuso correspondente (12) com a chave Allen.
5. Rode os parafusos de ajuste da lâmina (12) no sentido dos ponteiros do relógio nas áreas onde o corte não está limpo. Efetuar a regulação com cuidado. Testar o padrão de corte várias vezes durante o processo.
6. Colocar a ferramenta no compartimento de peças sobressalentes e ferramentas (14) e apertar o parafuso do compartimento de peças sobressalentes e ferramentas (15).

Nota: Antes de substituir uma lâmina, os parafusos de ajuste da lâmina (12) devem ser rodados para a sua posição original. Os parafusos para o ajuste da lâmina (12) devem ser rodados para trás (no sentido contrário ao dos ponteiros do relógio) até que a rosca dos parafusos para o ajuste da lâmina (12) deixe de ser visível acima da calha de fixação (17).

● Limpeza

Cuidado: Risco de ferimentos! A lâmina de corte é muito afiada! Limpar a lâmina do cortador rotativo com o máximo cuidado!

Limpar as superfícies da caixa com um pano macio, seco e que não largue pêlos.

Não utilizar quaisquer produtos de limpeza ou solventes.

● Dados técnicos

Material de corte	Papel, cartão
Capacidade de corte	50 folhas (80 g / m²)
Espessura máxima	5 mm
Comprimento de corte	360 mm
Corte mínimo	35 mm
Dimensões	503 ×508 ×459 mm
Superfície de contacto	280 × 360 mm
Peso	6,6 kg

Fixação automática do material durante o corte.

● Eliminação

Informe-se junto do seu retalhista sobre as possibilidades de retoma gratuita de aparelhos velhos e pilhas usadas.

Elimine os materiais de embalagem conforme as disposições locais.

A embalagem é feita de materiais amigos do ambiente que podem ser eliminados nos centros de reciclagem locais. Informe-se junto da sua autoridade local sobre as opções para uma eliminação correta.

Ao separar os resíduos, observar a rotulagem do material de embalagem; estes estão marcados com abreviaturas (b) e números (a) com o seguinte significado: 1-7: Plástico / 20-22: Papel e cartão / 80-98: Materiais compósitos.

O símbolo adjacente significa que os aparelhos eléctricos e electrónicos usados devem ser eliminados separadamente do lixo doméstico, de acordo com os regulamentos legais. Elimine o seu aparelho no ponto de recolha do seu serviço municipal de recolha de resíduos.

As pilhas defeituosas ou usadas devem ser recicladas de acordo com a Diretiva 2006/66/CE e respectivas alterações. Devolver as pilhas e/ou o aparelho aos locais de recolha previstos para o efeito.

A marcação CE no aparelho confirma a conformidade.

A declaração de conformidade pode ser lida em www.go-europe.com.

O logótipo Triman só é válido para França.

O logótipo só é válido para Itália.

O logótipo só é válido para Espanha.

● Garantia

Prezado cliente,

apraz-nos saber que optou em favor desse aparelho.

Caso surja um defeito, queira devolver o aparelho, junto com o comprovante de compra e a embalagem original, ao mercado onde adqueriu.

Vale o prazo de garantia legal.

● Fabricante

Go Europe
Zum Kraftwerk 1
45527 Hattingen
Alemanha
www.go-europe.com
service@g-europe.com

Instrukcja obsługi jest częścią składową przyrządu. Zawiera ona ważne wskazówki dotyczące bezpieczeństwa, użytkowania i utylizacji. Przed użyciem produktu należy zapoznać się ze wszystkimi instrukcjami obsługi i bezpieczeństwa. Produkt należy stosować wyłącznie zgodnie z opisem i w określonych obszarach zastosowania. Przekazać wszystkie dokumenty przy przekazywaniu produktu osobom trzecim.

● ⚠ Ważne wskazówki dotyczące bezpieczeństwa

- Zachować instrukcję obsługi do późniejszego użycia.
- Przed zastosowaniem należy ustawić przyrząd na płaskim i stabilnym stanowisku roboczym.
- Nigdy nie trzymaj urządzenia za ostrze podczas przenoszenia lub odkładania.
- Urządzenie należy zawsze obsługiwać dwiema rękami.
- Trzymaj luźne elementy odzieży, krawaty, biżuterię, długie włosy lub inne luźne przedmioty z dala od urządzenia.
- Przed cięciem usuń zszywki i/lub spinacze.
- Noża nie wolno smarować ani ostrzyć.
- Nie używaj urządzenia, jeśli listwa dociskowa nie jest zamocowana.
- Jeśli ostrze jest uszkodzone, nie wolno używać urządzenia.
- Urządzenie należy przechowywać w miejscu niedostępnym dla dzieci.
- Urządzenie nie jest **nie jest** przeznaczone do obcinania paznokci u rąk i nóg.

● Instrukcje bezpieczeństwa dotyczące obchodzenia się z bateriami/akumulatorami

Ostrzeżenie! Istnieje ryzyko uduszenia się bateriami/akumulatorami.

- Dzieci należy trzymać z dala od baterii/akumulatorów.
- W przypadku połknięcia natychmiast skonsultować się z lekarzem.

Uwaga! Obsługa baterii/akumulatorów wiąże się z różnymi zagrożeniami.

- Nigdy nie próbuj ładować baterii/akumulatorów, nie zwieraj baterii/akumulatorów i/lub nie otwieraj baterii/akumulatorów. Skutkiem może być przegrzanie, zagrożenie pożarem lub pęknięcie.
- Niewłaściwe obchodzenie się z bateriami/akumulatorami może stanowić zagrożenie dla zdrowia i środowiska. Baterie/akumulatory mogą zawierać toksyczne i szkodliwe dla środowiska metale ciężkie (Cd = kadm, Hg = rtęć, Pb = ołów). Dlatego też selektywna utylizacja i recykling zużytych baterii ma zasadnicze znaczenie dla środowiska i zdrowia ludzkiego. Zaciski przyłączeniowe nie mogą być zwarte.
- Nigdy nie wyrzucaj baterii/akumulatorów do ognia lub wody.
- Nie należy narażać baterii/akumulatorów na naprężenia mechaniczne.
- Nieszczelne baterie/akumulatory mogą uszkodzić urządzenie. W przypadku wycieku z baterii/akumulatorów należy natychmiast wyjąć je z urządzenia, aby zapobiec jego uszkodzeniu. Należy zachować szczególną ostrożność podczas obchodzenia się z uszkodzonymi lub nieszczelnymi bateriami/akumulatorami i używać rękawic ochronnych.
- Unikać kontaktu ze skórą, oczami i błonami śluzowymi. W przypadku kontaktu z kwasem akumulatorowym należy natychmiast przemyć dotknięte obszary dużą ilością czystej wody i niezwłocznie skonsultować się z lekarzem. Unikać ekstremalnych warunków i temperatur, które mogą mieć wpływ na baterię/akumulator, np. na grzejnikach lub w bezpośrednim świetle słonecznym.
- Należy używać wyłącznie określonego typu baterii/akumulatora.
- Nie wolno używać razem różnych typów baterii/akumulatorów lub nowych i używanych baterii/akumulatorów.
- Baterie/akumulatory muszą być włożone z zachowaniem prawidłowej biegunowości.
- Jeśli urządzenie nie będzie używane przez dłuższy czas, należy je wyłączyć i wyjąć z niego baterie/akumulatory.
- Puste baterie/akumulatory należy wyjąć z urządzenia i zutylizować w bezpieczny sposób.
- Przed utylizacją urządzenia należy wyjąć z niego baterie/akumulatory.
- Użytkownik jest prawnie zobowiązany do utylizacji akumulatorów u sprzedawcy lub w punktach zbiórki zapewnianych przez odpowiedzialną organizację zajmującą się utylizacją odpadów.

Ważne: Na wyświetlacz LCD mogą mieć wpływ efekty elektromagnetyczne, np. działanie radia w bezpośrednim sąsiedztwie urządzenia. W takich przypadkach należy zidentyfikować i usunąć źródło usterki. Konieczne może być wówczas wyłączenie i ponowne włączenie wagi.

● Zastosowanie zgodne z przeznaczeniem

Ta obcinarka dźwigniowa może być używana wyłącznie do cięcia papieru, kart i zdjęć.

Nieautoryzowane modyfikacje lub przebudowy są niedozwolone.

Urządzenie może być używane wyłącznie z zamontowaną pleksiglasową osłoną ostrza.

● Niezamierzone użycie użycie

Tnij wyłącznie materiały zgodne ze specyfikacjami podanymi w danych technicznych.

Każde użycie inne niż opisane w **Użytkowanie zgodne z przeznaczeniem** jest uważane za niewłaściwe użytkowanie.

● Włóż baterię (LR6)

Uwaga: Ważne informacje techniczne przed pierwszym użyciem!

Usuń taśmę izolacyjną z komory baterii.

Wykonaj następujące czynności, aby włożyć baterie.

1. Zdejmij pokrywę komory baterii.
2. Włóż baterię w kierunku biegunów.
3. Załóż pokrywę komory baterii.

Uwaga: Komora baterii znajduje się na spodzie urządzenia. Oznaczenia w komorze baterii ułatwiają włożenie baterii z zachowaniem prawidłowej biegunowości.

● Wyjmij baterię (LR6)

Wykonaj następujące czynności, aby wyjąć baterie.

1. Zdejmij pokrywę komory baterii.
2. Wyjąć baterie.
3. Założyć pokrywę komory baterii.

● Przegląd elementów sterujących

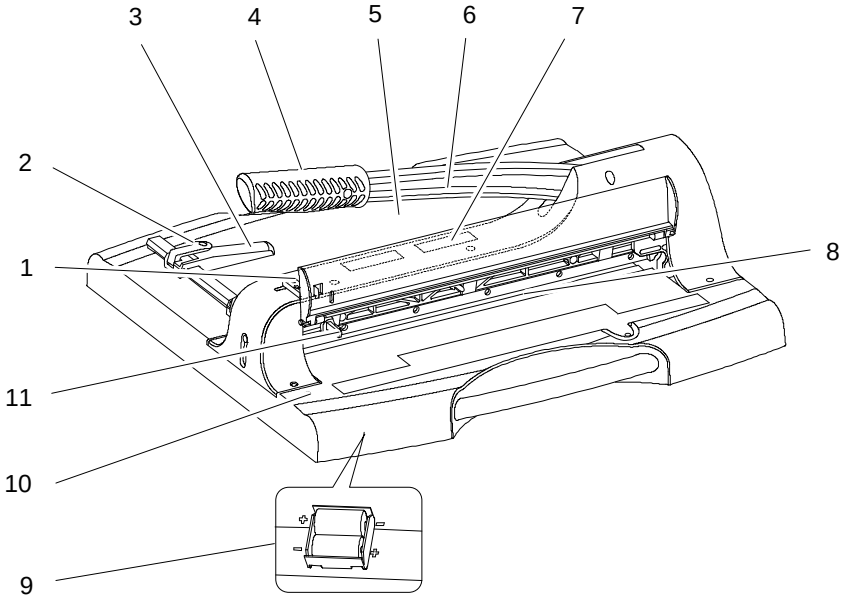

1. Blokowanie dźwigni tnącej (pozycja górna)
2. Blokowanie prowadnicy papieru
3. Przewodnik papierowy
4. Uchwyt dźwigni tnącej
5. Rastrowanie i urządzenia pomiarowe
6. Gilotyna
7. Okno podglądu
8. Listwa tnąca
9. Komora baterii
10. Przełącznik do pozycjonowania laserowego
11. Blokowanie dźwigni tnącej (dolne położenie)

● Obcinarka gilotynowa

1. Ostrożnie wyjąć przyrząd z opakowania.

Uwaga: Ryzyko obrażeń! Ostrze noża dźwigniowego jest bardzo ostre! Nigdy nie sięgaj do ostrza obcinarki dźwigniowej.

2. Przed zastosowaniem należy ustawić przyrząd na płaskim i stabilnym stanowisku roboczym.

Uwaga: Dźwignia tnąca (6) jest wyposażona w

Deska do krojenia jest przymocowana do spodu deski do krojenia za pomocą paska.

3. Zwolnij blokadę transportową z dźwigni tnącej (6).
4. Przesuń dźwignię tnącą (6) na uchwycie (4) w górę.

Uwaga: Ze względów bezpieczeństwa dźwignia tnąca jest zablokowana w górnym położeniu.

5. Odchyl pokrywę zabezpieczającą (13) do góry, aż zatrzaśnie się w mechanizmie blokującym dźwigni tnącej (1).
6. Umieść cięty materiał w żądanej pozycji.

Uwaga: Użyj prowadnicy papieru (3) oraz siatki i przyrządów pomiarowych (5), aby precyzyjnie ustawić cięty materiał.

7. Naciśnij blokadę dźwigni tnącej (1) lekko w górę i złóż pokrywę zabezpieczającą (13) w dół.
8. Przeciąć materiał, pociągając blokadę dźwigni tnącej (1) do siebie i przesuwając dźwignię tnącą (6) na uchwycie (4) w dół.

Uwaga: Ryzyko obrażeń! Ostrze noża dźwigniowego jest bardzo ostre! Nigdy nie sięgaj do ostrza obcinarki dźwigniowej.

Uwaga: Po użyciu zabezpieczyć dźwignię tnącą (6) blokadą (11).

9. Przesuń dźwignię tnącą (6) na uchwycie (4) w dół.
10. Naciśnij blokadę (11). Dźwignia tnąca jest teraz ustawiona w dolnym położeniu.

Uwaga: Aby odblokować dźwignię tnącą, naciśnij ją lekko w dół. Blokada (11) zwalnia się i dźwignia tnąca (6) może być ponownie przesunięta do góry.

Uwaga: Jeśli wzór cięcia ostrza nie jest czysty, można wyregulować położenie ostrza lub wymienić ostrze, patrz rozdział Regulacja ostrza lub wymiana ostrza.

● Pozycjonowanie laserowe

Pozycjonowanie laserowe pomaga w bezpiecznym pozycjonowaniu ciętego materiału. Laser wskazuje dokładną krawędź cięcia czerwoną linią. Przez okienko podglądu (7) można zobaczyć, w której pozycji materiał jest cięty.

1. Naciśnij przełącznik (10). Laser jest włączony.
2. Ponownie naciśnij przełącznik (10). Laser jest wyłączony.

Uwaga: Aby wydłużyć żywotność baterii, należy wyłączyć pozycjonowanie laserowe, gdy urządzenie nie jest używane.

● Przewodnik papierowy

1. Zwolnij blokadę (2) na prowadnicy papieru (3).

Uwaga: Nie próbuj przesuwać prowadnicy papieru (3), jeśli blokada (2) nie została zwolniona.

2. Ustaw prowadnicę papieru (3) za pomocą wycięć i przyrządów pomiarowych (5).

Uwaga: Prowadnicę papieru (3) można bezstopniowo regulować w szynie.

3. Zablokować (2) prowadnicę papieru (3). Prowadnica papieru (3) służy teraz jako ogranicznik dla ciętego materiału.

● Montaż osłony ostrza

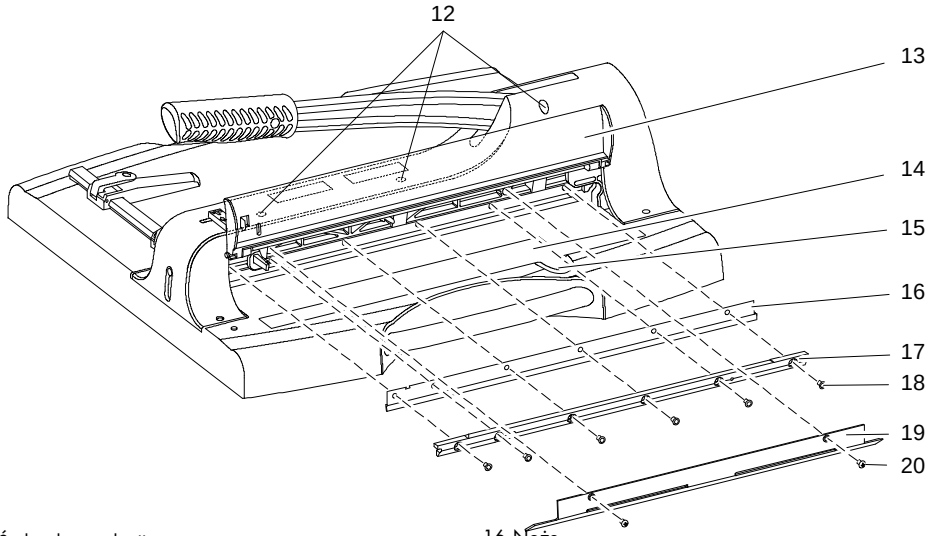

12. Śruby do regulacji ostrza
13. Osłona bezpieczeństwa
14. Schowek na części zamienne i narzędzia
15. Części zamienne i śruba schowka na narzędzia
16. Noże
17. Szyna montażowa
18. Śruby szyny montażowej
19. Osłona ostrza
20. Śruby pokrywy ostrza

● Zmień nóż

Uwaga: Przed wymianą ostrza należy postępować zgodnie z instrukcjami zawartymi w sekcji Regulacja ostrza.

Schowek na części zamienne i narzędzia (14) zawiera zapasowe ostrze wraz z narzędziami do jego wymiany.

1. Poluzuj śrubę schowka na części zamienne i narzędzia (15).
2. Wyjąć narzędzie (klucz imbusowy, pomoc montażową), wymienne ostrze z zabezpieczeniem przed przecięciem i oddzielne zabezpieczenie przed przecięciem starego ostrza.
3. Zwolnij blokadę (1) i przesuń dźwignię tnącą na uchwycie (4) w dół.
4. Naciśnij blokadę (11).
5. Otwórz pokrywę zabezpieczającą (13).
6. Poluzuj śruby (20) pokrywy ostrza (19) i zdejmij ją.
7. Najpierw poluzuj śruby 2 i 5 (licząc od lewej) z łącznie 6 śrub na szynie montażowej (18) i włóż pomoce montażowe do wolnych otworów na śruby.
8. Poluzuj pozostałe śruby na szynie montażowej (18).
9. Ostrożnie zdejmij szynę mocującą (17) i ostrze (16) za pomocą narzędzi montażowych.

Uwaga: Ryzyko obrażeń! Ostrze noża dźwigniowego jest bardzo ostre! Nigdy nie sięgaj do ostrza obcinarki dźwigniowej.

10. Ostrożnie umieść osłonę przeciwprzecięciową z przedziału części zamiennych i narzędzi (14) na starym ostrzu (16). Zdejmij starą tarczę (16) z szyny montażowej (17) i umieść nową tarczę na szynie montażowej (17) we właściwej pozycji (zwróć uwagę na otwory!).
11. Ostrożnie zdejmij osłonę nowego ostrza (16).
12. Włóż elementy mocujące do otworów na śruby 2 i 5 (licząc od lewej) szyny montażowej (17) i umieść je na urządzeniu.
13. Włóż kolejno śruby (18) szyny montażowej (17) do wolnych otworów na śruby i dokręć je ostrożnie.
14. Zdejmij pomoce montażowe i włóż pozostałe śruby (18) szyny montażowej (17) do otworów na śruby.
15. Dokręć równomiernie wszystkie śruby (18) szyny montażowej (17).
16. Załóż pokrywę ostrza (19) na urządzenie i dokręć śruby pokrywy ostrza (20).
17. Umieść narzędzie i osłonę przed przecięciem w schowku na części zamienne i narzędzia (14) i dokręć śrubę schowka na części zamienne i narzędzia (15).

● Regulacja noża

Jeśli wzór cięcia ostrza nie jest czysty, można wyregulować położenie ostrza.

1. Dźwignię tnącą należy przesunąć w dolne położenie. Pociągnąć blokadę dźwigni tnącej (1) do siebie i nacisnąć dźwignię tnącą (6) na uchwycie (4) w dół. Naciśnij blokadę (11). Dźwignia tnąca jest teraz ustawiona w dolnym położeniu.
2. Otwórz schowek na części zamienne i narzędzia (14), odkręcając i wyjmując śrubę (15) .
3. Wyjmij klucz imbusowy ze schowka na części zamienne i narzędzia (14).
4. Najpierw włóż klucz imbusowy do tylnego otworu śrub (12). Pomoc przy wkładaniu pokazuje, że klucz imbusowy musi być włożony pod niewielkim kątem w prawo, około 15 stopni. W ten sam sposób włóż klucz imbusowy w pozostałe otwory śrub (12), aby dostać się do odpowiedniej śruby (12) za pomocą klucza imbusowego.
5. Przekręć śruby regulacji ostrza (12) zgodnie z ruchem wskazówek zegara w miejscach, w których cięcie nie jest czyste. Ostrożnie przeprowadzić regulację. Przetestuj wzór cięcia kilka razy podczas procesu.
6. Umieść narzędzie w schowku na części zamienne i narzędzia (14) i dokręć śrubę schowka na części zamienne i narzędzia (15).

Uwaga: Przed wymianą ostrza śruby regulacji ostrza (12) muszą zostać obrócone do pierwotnego położenia. Śruby regulacji ostrza (12) należy obrócić do tyłu (w kierunku przeciwnym do ruchu wskazówek zegara), aż gwint śrub regulacji ostrza (12) przestanie być widoczny nad szyną mocującą (17).

● Czyszczenie

Uwaga: Ryzyko obrażeń! Ostrze noża jest bardzo ostre! Ostrze noża obrotowego należy czyścić z najwyższą starannością!

Wyczyść powierzchnie obudowy miękką, suchą, niestrzępiącą się szmatką.

Nie używaj żadnych środków czyszczących ani rozpuszczalników.

● Parametry techniczne

Materiał tnący	Papier, karton
Wydajność cięcia	50 arkuszy (80 g/m²)
Maksymalna grubość	5 mm
Długość cięcia	360 mm
Minimalne cięcie	35 mm
Wymiary	503 × 508 × 459 mm
Powierzchnia styku	280 × 360 mm
Waga	6,6 kg

Automatyczne mocowanie materiału podczas cięcia.

● Utylizacja

Dowiedz się o możliwościach bezpłatnego odbioru starych urządzeń i zużytych baterii od sprzedawcy.

Materiały opakowania należy usuwać zgodnie z przepisami lokalnymi.

Opakowanie jest wykonane z materiałów przyjaznych dla środowiska, które można utylizować w lokalnych centrach recyklingu. Zapytaj lokalne władze o opcje prawidłowej utylizacji.

Podczas segregacji odpadów należy przestrzegać oznaczeń materiałów opakowaniowych; są one oznaczone skrótami (b) i numerami (a) o następującym znaczeniu: 1-7: Tworzywa sztuczne / 20-22: Papier i tektura / 80-98: Materiały kompozytowe.

Znak CE na urządzeniu potwierdza zgodność.

Deklaracja zgodności jest dostępna pod adresem www.go-europe.com.

Uszkodzone lub zużyte akumulatory należy poddać recyklingowi zgodnie z dyrektywą 2006/66/WE i jej zmianami. Baterie i/lub urządzenie należy zwrócić do odpowiednich punktów zbiórki.

To urządzenie jest oznaczone zgodnie z Dyrektywą Europejską 2012/19/UE oraz polską Ustawą o zużytym sprzęcie elektrycznym i elektronicznym symbolem przekreś lonego kontenera na odpady.

Ten symbol na produkcie lub jegp opakowaniu oznacza, że produkt nie może być traktowany jako odpad komunalny, lecz powinno się go dostarczyć do odpowiedniego punktu zbiórki sprzętu elektrycznego i elektronicznego, w celu recyklingu. Odpowiednie zadysponowanie zużytego produktu zapobiega potencjalnym negatywnym wplywom na środowisko oraz zdrowie ludzi, jakie moglyby wystapić w przypadku niewlaściwego zagospodarowania odpadów. Recykling materialów pomaga chronićśrodowisko naturalne. W celu uzyskania bardziej szczegółowych informacji na temat recyklingu tego produktu, należy skontaktować się z lokalną jednostką samorządu terytorialnego, ze służbami zagospodarowywania odpadów lub ze sklepem, w którym zakupiony zostal ten produkt.

Logo Triman jest ważne tylko we Francji.

Logo jest ważne tylko we Włoszech.

Logo jest ważne tylko w Hiszpanii.

● Gwarancja

Drogi Kliencie,

decyzja zakupu właśnie tego urządzenia sprawiła nam szczególną radość.

W przypadku defektu prosimy o oddanie urządzenia w oryginalnym opakowaniu wraz z potwierdzeniem zakupu w tej placówce handlowej, w której dokonano zakupu.

● Producent

Go Europe GmbH
Zum Kraftwerk 1
45527 Hattingen
Niemcy
www.go-europe.com
service@g-europe.com

Návod k obsluze je součástí tohoto přístroje. Návod obsahuje důležitá upozornění pro bezpečnost, použití a likvidaci. Před použitím výrobku se seznamte se všemi provozními a bezpečnostními pokyny. Výrobek používejte pouze v souladu s popisem a pro určené oblasti použití. Při předávání výrobku třetím stranám předejte všechny dokumenty.

● ⚠ Důležitá bezpečnostní upozornění

- Návod k obsluze uschovejte pro pozdější použití.
- Před použitím postavte přístroj na rovnou a stabilní pracovní plochu.
- Při přenášení nebo odkládání spotřebiče jej nikdy nedržte za nůž.
- Spotřebič vždy obsluhujte oběma rukama.
- Volné části oděvu, kravaty, šperky, dlouhé vlasy nebo jiné volné předměty držte mimo dosah spotřebiče.
- Před řezáním odstraňte všechny sponky a/nebo kancelářské svorky.
- Nůž se nesmí mazat ani brousit.
- Nepoužívejte přístroj, pokud není upevněna tlaková lišta.
- Pokud je nůž poškozený, spotřebič se nesmí používat.
- Spotřebič uchovávejte mimo dosah dětí.
- Zařízení je **není** určen ke stříhání nehtů na rukou nebo nohou.

● Bezpečnostní pokyny pro manipulaci s bateriemi/dobíjecími bateriemi

Pozor! Hrozí nebezpečí udušení bateriemi/dobíjecími bateriemi.

- Nedovolte dětem přiblížit se k bateriím/dobíjecím bateriím.
- Při požití se okamžitě poraďte s lékařem.

Pozor! Při manipulaci s bateriemi/dobíjecími bateriemi hrozí různá nebezpečí.

- Nikdy se nepokoušejte dobíjet nenabíjecí baterie, nezkratujte baterie/dobíjecí baterie a/nebo neotvírejte baterie/dobíjecí baterie. Může dojít k přehřátí, nebezpečí požáru nebo prasknutí.
- Nesprávné zacházení s bateriemi/dobíjecími bateriemi může ohrozit vaše zdraví a životní prostředí. Baterie/dobíjecí baterie mohou obsahovat toxické a pro životní prostředí škodlivé těžké kovy (Cd = kadmium, Hg = rtuť, Pb = olovo). Oddělená likvidace a recyklace použitých baterií má proto zásadní význam pro životní prostředí a lidské zdraví. Připojovací svorky nesmí být zkratovány.
- Baterie/dobíjecí baterie nikdy nevhazujte do ohně nebo vody.
- Nevystavujte baterie/dobíjecí baterie mechanickému namáhání.
- Vybité baterie/dobíjecí baterie mohou spotřebič poškodit. Pokud dojde k vytečení baterie/baterií, okamžitě je ze spotřebiče vyjměte, aby nedošlo k poškození. Při manipulaci s poškozenými nebo vytečenými bateriemi/dobíjecími bateriemi buďte obzvláště opatrní a používejte ochranné rukavice.
- Zabraňte kontaktu s kůží, očima a sliznicemi. V případě kontaktu s kyselinou z akumulátoru okamžitě opláchněte zasažená místa velkým množstvím čisté vody a okamžitě vyhledejte lékaře. Vyhněte se extrémním podmínkám a teplotám, které mohou ovlivnit baterii/dobíjecí akumulátor, např. na radiátorech nebo na přímém slunečním světle.
- Používejte pouze uvedený typ baterie/typ dobíjecí baterie.
- Různé typy baterií/dobíjecích baterií nebo nové a použité baterie/dobíjecí baterie se nesmí používat společně.
- Baterie/dobíjecí baterie musí být vloženy se správnou polaritou.
- Pokud zařízení delší dobu nepoužíváte, vypněte jej a vyjměte baterie/dobíjecí baterie.
- Prázdné baterie/dobíjecí baterie musí být ze zařízení vyjmuty a bezpečně zlikvidovány.
- Před likvidací přístroje je nutné vyjmout baterie/dobíjecí baterie.
- Baterie jste ze zákona povinni likvidovat u svého prodejce nebo na sběrných místech určených příslušnou organizací pro likvidaci odpadu.

Důležité: LCD displej může být ovlivněn elektromagnetickými vlivy, např. provozem rádia v bezprostřední blízkosti přístroje. V takových případech byste měli identifikovat a odstranit zdroj závady. Možná bude nutné váhu vypnout a znovu zapnout.

● Používání pro daný účel

Tuto pákovou řezačku lze používat pouze k řezání papíru, karet a fotografií.

Svévolné provádění změn nebo přestaveb není přípustné.

Spotřebič lze používat pouze s nasazeným plexisklovým krytem nožů.

● Neúčelové použití použití

Řežte pouze materiály, které odpovídají specifikacím uvedeným v technických údajích.

Jakékoli jiné použití než to, které je popsáno v **Zamýšlené použití** je považováno za nesprávné použití.

● Vložte baterii (LR6)

Pozor: Důležité technické informace před prvním použitím!

Odstraňte izolační pásku z prostoru pro baterii.

Pro vložení baterií proveďte následující kroky.

1. Sejměte kryt prostoru pro baterie.
2. Vložte baterii ve směru pólu.
3. Vraťte kryt prostoru pro baterie.

Poznámka: Přihrádka na baterie se nachází na spodní straně zařízení. Značky v prostoru pro baterie vám pomohou vložit baterie se správnou polaritou.

● Vyjměte baterii (LR6)

Pro vyjmutí baterií proveďte následující kroky.

1. Sejměte kryt prostoru pro baterie.
2. Vyjměte baterie.
3. Vyměňte kryt prostoru pro baterie.

● Přehled ovládacích prvků

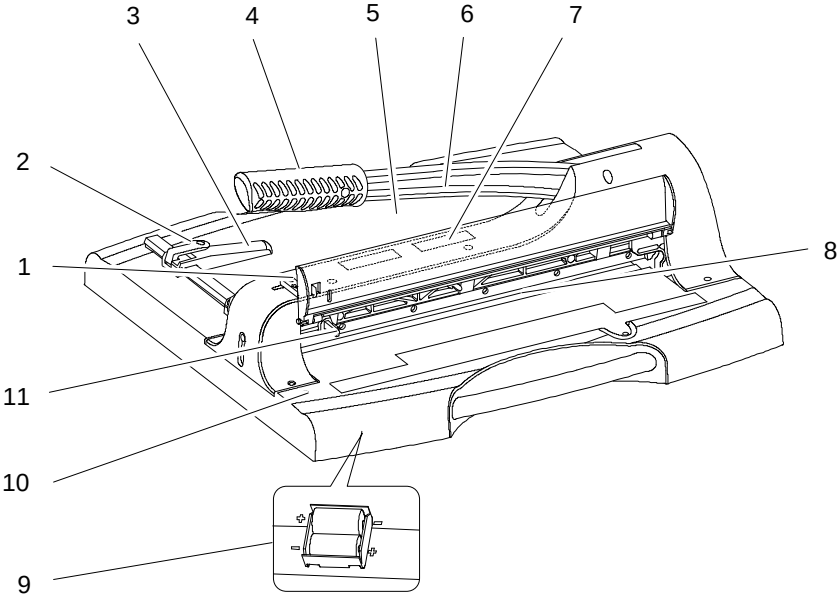

1. Blokování řezací páky (horní poloha)
2. Uzamčení vodítka papíru
3. Průvodce papírem
4. Rukojeť řezací páky
5. Rastry a měřicí zařízení
6. Řezací páka
7. Zobrazovací okno
8. Řezná lišta
9. Přihrádka na baterie
10. Spínač pro laserové polohování
11. Blokování řezací páky (spodní poloha)

● Páková řezačka

1. Opatrně vyjměte přístroj z obalu.

Upozornění: Nebezpečí zranění! Čepel pákového nože je velmi ostrá! Nikdy nesahejte na ostří pákové řezačky.

2. Před použitím postavte přístroj na rovnou a stabilní pracovní plochu.

Poznámka: Řezací páka (6) je vybavena

Krájecí deska je připevněna ke spodní straně krájecí desky pomocí pásku.

3. Uvolněte přepravní pojistku řezací páky (6).
4. Posuňte řezací páku (6) na rukojeti (4) směrem nahoru.

Poznámka: Z bezpečnostních důvodů je řezací páka zablokována v horní poloze.

5. Odklopte bezpečnostní kryt (13) směrem nahoru, dokud nezapadne do zajišťovacího mechanismu řezací páky (1).
6. Umístěte řezaný materiál do požadované polohy.

Poznámka: K přesnému umístění řezaného materiálu použijte vodítko papíru (3) a mřížku a měřicí zařízení (5).

7. Stiskněte zajišťovací mechanismus řezací páky (1) mírně nahoru a odklopte bezpečnostní kryt (13) směrem dolů.
8. Materiál odřízněte tak, že zatáhnete za blokovací mechanismus řezací páky (1) směrem k sobě a řezací páku (6) na rukojeti (4) posunete směrem dolů.

Upozornění: Nebezpečí zranění! Čepel pákového nože je velmi ostrá! Nikdy nesahejte na ostří pákové řezačky.

Poznámka: Po použití zajistěte řezací páku (6) zámkem (11).

9. Posuňte řezací páku (6) na rukojeti (4) směrem dolů.
10. Stiskněte zámek (11). Řezací páka je nyní upevněna ve spodní poloze.

Poznámka: Pro odblokování řezací páky ji mírně zatlačte dolů. Zámek (11) se uvolní a řezací páku (6) lze opět posunout nahoru.

● Montáž krytu nože

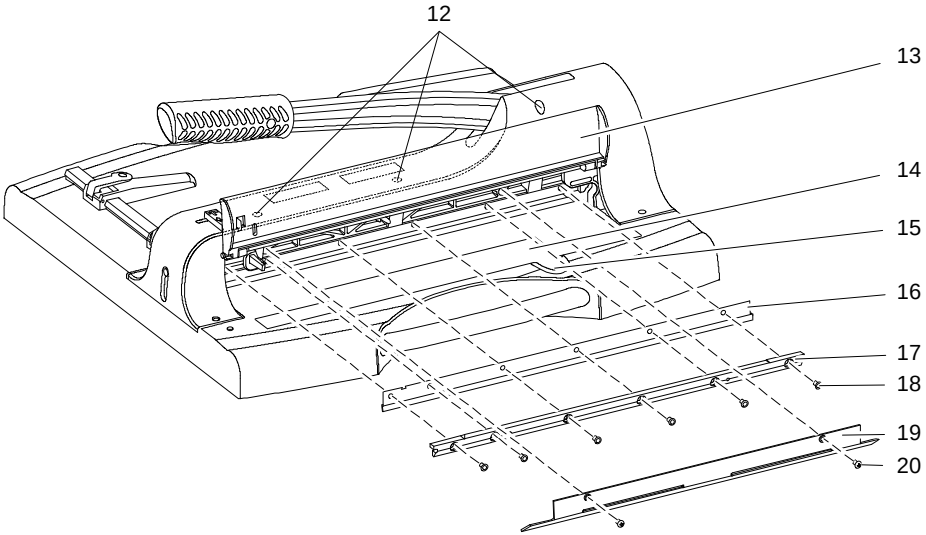

12. Šrouby pro nastavení nože
13. Bezpečnostní kryt
14. Přihrádka na náhradní díly a nářadí
15. Šroub pro náhradní díly a přihrádku na nářadí
16. Nože
17. Montážní lišta
18. Šrouby montážní lišty
19. Kryt čepele
20. Šrouby krytu čepele

Poznámka: Pokud není řezný vzor nože čistý, lze polohu nože upravit nebo nůž vyměnit, viz část Nastavení nože nebo výměna nože.

● Laserové polohování

Laserové polohování vám pomůže bezpečně umístit řezaný materiál. Laser označuje přesnou hranu řezu červenou čarou. Přes průzor (7) vidíte, ve které poloze se materiál řeže.

1. Stiskněte spínač (10). Laser je zapnutý.
2. Znovu stiskněte spínač (10). Laser je vypnutý.

Poznámka: Pro delší výdrž baterie vypněte laserové polohování, pokud zařízení nepoužíváte.

● Průvodce papírem

1. Uvolněte zámek (2) na vodítku papíru (3).

Poznámka: Nepokoušejte se pohybovat vodítkem papíru (3), pokud není uvolněn zámek (2).

2. Pomocí zářezů a měřících zařízení (5) umístěte vodítko papíru (3).

Poznámka: Vodítko papíru (3) lze v liště plynule nastavit.

3. Zajistěte (2) vodítko papíru (3). Vodítko papíru (3) nyní slouží jako doraz pro řezaný materiál.

● Výměnný nůž

Poznámka: Před výměnou nože postupujte podle pokynů v části Seřízení nože.

V přihrádce na náhradní díly a nářadí (14) se nachází náhradní nůž s nářadím pro jeho výměnu.

1. Povolte šroub přihrádky na náhradní díly a nářadí (15).

2. Vyjměte nářadí (imbusový klíč, montážní pomůcku), náhradní nůž s ochranou proti proříznutí a samostatnou ochranu proti proříznutí starého nože.
3. Uvolněte pojistku (1) a posuňte řezací páku na rukojeti (4) směrem dolů.
4. Stiskněte zámek (11).
5. Otevřete bezpečnostní kryt (13).
6. Povolte šrouby (20) krytu nože (19) a sejměte jej.
7. Nejprve povolte šrouby 2 a 5 (počítáno zleva) z celkem 6 šroubů na montážní liště (18) a vložte montážní pomůcky do volných otvorů pro šrouby.
8. Povolte další šrouby na montážní liště (18).
9. Pomocí montážních pomůcek opatrně sejměte upevňovací lištu (17) a nůž (16).

Upozornění: Nebezpečí zranění! Čepel pákového nože je velmi ostrá! Nikdy nesahejte na ostří pákové řezačky.

10. Na starý nůž (16) opatrně nasaďte kryt řezu z přihrádky na náhradní díly a nářadí (14). Odstraňte starý nůž (16) z montážní lišty (17) a umístěte nový nůž na montážní lištu (17) ve správné poloze (dbejte na otvory!).
11. Opatrně sejměte kryt řezu z nového nože (16).
12. Vložte montážní pomůcky do otvorů pro šrouby 2 a 5 (počítáno zleva) montážní lišty (17) a nasaďte je na spotřebič.
13. Šrouby (18) montážní lišty (17) zasuňte postupně do volných otvorů pro šrouby a pečlivě je utáhněte.
14. Odstraňte montážní pomůcky a do otvorů pro šrouby vložte zbývající šrouby (18) montážní lišty (17).
15. Rovnoměrně utáhněte všechny šrouby (18) montážní lišty (17).
16. Nasaďte kryt nože (19) na spotřebič a utáhněte šrouby krytu nože (20).
17. Umístěte nástroj a ochranný kryt řezu do přihrádky na náhradní díly a nástroje (14) a utáhněte šroub přihrádky na náhradní díly a nástroje (15).

● Nastavení nože

Pokud není řezný vzor nože čistý, lze polohu nože upravit.

1. Řezací páku je třeba přesunout do dolní polohy. Zatáhněte za blokovací mechanismus řezací páky (1) směrem k sobě a stiskněte řezací páku (6) na rukojeti (4) směrem dolů. Stiskněte zámek (11). Řezací páka je nyní upevněna ve spodní poloze.
2. Otevřete přihrádku na náhradní díly a nářadí (14) uvolněním a vyjmutím šroubu (15) .
3. Vyjměte imbusový klíč z přihrádky na náhradní díly a nářadí (14).
4. Nejprve zasuňte imbusový klíč do zadního otvoru šroubů (12). Pomůcka pro zasunutí ukazuje, že imbusový klíč musí být zasunut pod mírným úhlem doprava, přibližně 15 stupňů. Stejným způsobem zasuňte imbusový klíč do ostatních otvorů šroubů (12), abyste se dostali k příslušnému šroubu (12) s imbusovým klíčem.
5. V místech, kde není řez čistý, otáčejte seřizovacími šrouby nože (12) ve směru hodinových ručiček. Seřízení proveďte pečlivě. Během procesu několikrát vyzkoušejte řezný vzor.
6. Vložte nástroj do přihrádky na náhradní díly a nářadí (14) a utáhněte šroub přihrádky na náhradní díly a nářadí (15).

Poznámka: Před výměnou nože je třeba otočit šrouby pro nastavení nože (12) do původní polohy. Šrouby pro nastavení nože (12) je třeba otáčet zpět (proti směru hodinových ručiček), dokud závit šroubů pro nastavení nože (12) nebude nad upevňovací lištou (17) viditelný.

● Čištění

Upozornění: Nebezpečí zranění! Čepel nože je velmi ostrá! Čepel rotačního nože čistěte s maximální opatrností!

Povrchy krytu čistěte měkkým, suchým hadříkem, který nepouští vlákna.

Nepoužívejte žádné čisticí prostředky ani rozpouštědla.

● Technické údaje

Řezný materiál	Papír, lepenka
Řezný výkon	50 listů (80 g / m²)
Maximální tloušťka	5 mm
Délka řezu	360 mm
Minimální střih	35 mm
Rozměry	503 ×508 ×459 mm
Pracovní plocha	280 × 360 mm
Hmotnost	6,6 kg

Automatické upevnění materiálu během řezání.

● Likvidace

Informujte se o možnostech bezplatného zpětného odběru starých spotřebičů a použitých baterií u svého prodejce.

Obalové materiály zlikvidujte podle místních předpisů.

Obaly jsou vyrobeny z materiálů šetrných k životnímu prostředí, které lze likvidovat v místních recyklačních centrech. Informujte se na místním úřadě o možnostech správné likvidace.

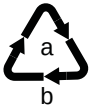

Při třídění odpadů dodržujte označení obalových materiálů, které jsou označeny zkratkami (b) a čísly (a) s následujícím významem: 1-7: plasty / 20-22: papír a lepenka / 80-98: Směsné materiály.

Sousední symbol znamená, že staré elektrické a elektronické spotřebiče musí být v souladu s právními předpisy likvidovány odděleně od domovního odpadu. Spotřebič odevzdejte na sběrném místě organizace pro likvidaci komunálního odpadu.

Vadné nebo použité baterie musí být recyklovány v souladu se směrnicí 2006/66/ES a jejími změnami. Baterie a/nebo zařízení odevzdejte do sběrných míst.

Značka CE na zařízení potvrzuje jeho shodu.

Prohlášení o shodě najdete na www.go-europe.com.

Logo Triman platí pouze pro Francii.

Logo je platné pouze pro Itálii.

Logo je platné pouze pro Španělsko.

● Záruka

Vážený zákazník,

těší nás, že jste se rozhodli pro tento přístroj.

V případě vzniku závady odevzdejte přístroj spolu s pokladničním dokladem a originálním obalem v prodejně, kde jste přístroj zakoupili.

● Výrobce

Go Europe
Zum Kraftwerk 1
45527 Hattingen
Německo
www.go-europe.com
service@g-europe.com

Korisnički priručnik dio je ovog uređaja. Sadrži važne informacije za sigurnost, uporabu i odlaganje. Prije uporabe proizvoda upoznajte se sa svim uputama za uporabu i sigurnost. Koristite proizvod samo kako je opisano i za navedena područja upotrebe. Predajte sve dokumente prilikom prosljeđivanja proizvoda trećim stranama. Da biste koristili sve značajke svoje drobilice, pažljivo pročitajte ove upute prije upotrebe uređaja.

● ⚠ Važne sigurnosne napomene

- Sačuvajte uputu za uporabu za kasnije korištenje.
- Uređaj prije korištenja postavite na ravno i stabilno radno mjesto.
- Nikada ne dodirujte oštricu kada premještate ili spremate uređaj.
- Uvijek rukujte uređajem s dvije ruke.
- Držite labavu odjeću, kravate, nakit, dugu kosu ili druge labave predmete dalje od uređaja.
- Prije rezanja uklonite sve spajalice i/ili spajalice.
- Nož se ne smije podmazivati niti oštriti.
- Nemojte koristiti stroj ako šipka pritiska nije postavljena.
- Ako je oštrica ili kućište oštrice (rezna glava) oštećena, uređaj se ne smije koristiti.
- Držite uređaj izvan dohvata djece.
- Uređaj **nije** namijenjen za rezanje noktiju na rukama ili nogama.

● Prilike za sigurnije rukovanje baterijama/akumulatorima

Sigurnosne upute za rukovanje baterijama / punjivim baterijama

Upozorenje! Postoji opasnost od gušenja baterijama / punjivim baterijama.

- Držite baterije / punjive baterije izvan dohvata djece.
- Ako se baterije progutaju, odmah treba posjetiti liječnika.

Oprez! Kod rukovanja baterijama / punjivim baterijama postoje različite opasnosti.

- Nikada ne pokušavajte napuniti baterije koje se ne mogu puniti, nemojte kratko spajati baterije / punjive baterije i / ili ne otvarajte baterije / punjive baterije. Posljedica toga mogu biti pregrijavanje, opasnost od požara ili pucanje.
- Nepravilno rukovanje baterijama / punjivim baterijama može ugroziti vaše zdravlje i okoliš. Baterije/punjive baterije mogu sadržavati otrovne i teške metale štetne po okoliš (Cd = kadmij, Hg = živa, Pb = olovo). Stoga je za zaštitu okoliša i zdravlja neophodno odvojeno zbrinjavanje i iskorištavanje starih baterija..
- Priključne stezaljke ne smiju biti kratko spojene.
- Nikada ne bacajte baterije / punjive baterije u vatru ili vodu.
- Ne izlažite baterije / punjive baterije mehaničkom opterećenju.
- Baterije / punjive baterije koje cure mogu oštetiti uređaj. Ako baterija / punjiva baterija curi, odmah je izvadite iz uređaja kako biste izbjegli oštećenja. Budite posebno oprezni prilikom rukovanja oštećenim baterijama ili baterijama koje cure i koristite zaštitne rukavice.
- Izbjegavajte kontakt s kožom, očima i sluznicama. U slučaju kontakta s kiselinom iz baterije odmah isperite zahvaćeno mjesto obilnom količinom čiste vode i bez odlaganja posjetite liječnika. Izbjegavajte ekstremne uvjete i temperature koje mogu utjecati na bateriju/punjivu bateriju, npr. na radijatorima ili na izravnoj sunčevoj svjetlosti.
- Rabite isključivo navedenu vrstu baterije / tip punjive baterije.
- Različite vrste baterija / punjive baterije ili nove i rabljene baterije / punjive baterije ne smiju se koristiti zajedno.
- Baterije / punjive baterije moraju se upotrebljavati s ispravnim polaritetom.
- Ako uređaj nećete koristiti dulje vrijeme, isključite ga i izvadite baterije / punjive baterije.
- Prazne baterije / punjive baterije moraju se ukloniti iz uređaja i zbrinuti na siguran način.
- Baterije / punjive baterije moraju se ukloniti prije zbrinjavanja uređaja.
- Vi ste zakonski obvezni, baterije/punjive baterije zbrinuti kod Vašeg trgovca odn. preko mjesta za sakupljanje koje na raspolaganje stavlja nadležno poduzeće za zbrinjavanje.
- **Važno:** LCD zaslon može biti pod utjecajem elektromagnetskih efekata, na primjer ako radio radi u neposrednoj blizini uređaja. U takvim slučajevima trebate utvrditi i ukloniti izvor smetnje. Možda ćete morati ponovno isključiti i uključiti vaga.

● Upotreba u skladu s namjenom

Ovaj rotacijski rezač smije se koristiti samo za rezanje papira, kartica i fotografija.

Neovlaštene izmjene ili modifikacije nisu dopuštene.

Uređaj se smije koristiti samo s ugrađenom zaštitom za nož od pleksiglasa.

● Nepravilna uporaba

Režite samo materijale koji odgovaraju specifikacijama u tehničkim podacima.

Svaka uporaba koja nije opisana u **Namjeni** smatra se neprikladnom

● Postavljanje baterija/punjivih baterija (LR6)

Izvršite sljedeće korake za postavljanje baterija.

1. Skinite poklopac okna za baterije.
2. Postavite baterije sa ispravnim polovima.
3. Ponovno postavite poklopac okna za baterije.

● Vađenje baterija/punjivih baterija

Izvršite sljedeće korake za vađenje baterija.

1. Skinite poklopac okna za baterije.
2. Izvadite baterije.
3. Ponovno postavite poklopac okna za baterije.

● Pregled upravljačkih elemenata

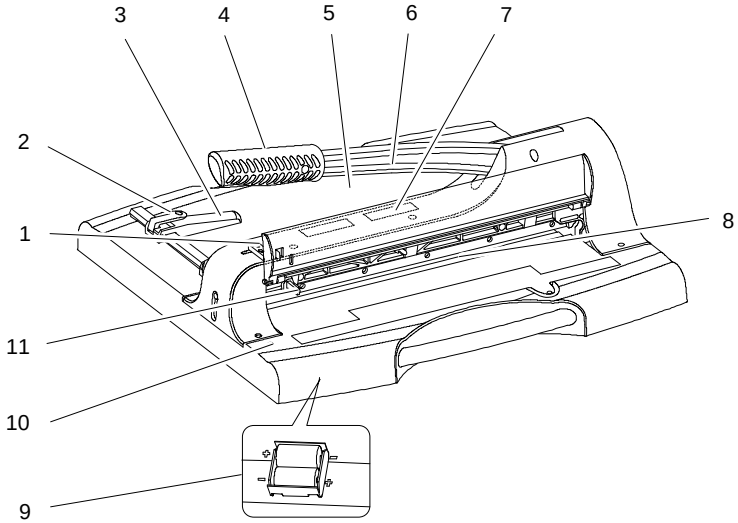

1. Zavarivanje rezačkog ključa (gornja pozicija)
2. Zavaravanje papira
3. Vodič za papir
4. Drška za podizanje noža
5. Rastere i mjerne jedinice
6. Rezač za kosu
7. Prozor za pregled
8. Škarinska letva
9. Komora za baterije
10. Prekidač za lasersku pozicioniranje
11. Zavarivanje rezačkog ključa (donja pozicija)

● Rezač s polugom

1. Pazljivo izvadite uređaj iz pakiranja.

Upozorenje: opasnost od ozljeda! Nož preklopnog rezača je vrlo oštar! Nikad ne dirajte nož preklopnog rezača.

2. Postavite uređaj na ravnu i stabilnu radnu površinu prije upotrebe.

Napomena: Klizna osovina (6) je pričvršćena za donju stranu rezne ploče trakom.

3. Razdvojite sigurnosnu sponu za transport s kliješta za rezanje (6).
4. Premaknite rezački kotačić (6) na dršku (4) prema gore.

Napomena: zbog sigurnosnih razloga je rezač zaključan u gornjoj poziciji.

5. Otvorite sigurnosnu zaštitu (13) prema gore dok ne klikne u zakvačenje ključača (1) za rezanje.
6. Položite materijal koji želite izrezati na željeno mjesto.

Napomena: Pomoću vodilice za papir (3) te rastera i mjernih uređaja (5) točno pozicionirajte materijal koji želite izrezati.

7. Lagano pritisnite zaključavanje rezača (1) prema gore i spustite sigurnosnu zaštitu (13).
8. Režite materijal povlačenjem sigurnosnog kotača (1) prema sebi i pomicanjem rezne ručice (6) prema dolje na dršku (4).

Upozorenje: opasnost od ozljeda! Nož preklopnog rezača je vrlo oštar! Nikad ne dirajte nož preklopnog rezača.

Napomena: Nakon upotrebe osigurajte rezač (6) blokadom (11).

9. Premaknite rezački kotačić (6) na dršku (4) prema dolje.
10. Pritisnite na zaključavanje (11).Sagnjeveni je klizač sada fiksiran u donjem položaju.

Napomena: Da biste otključali rezač, lagano ga pritisnite prema dolje. Zatvarač (11) se otkvača i oštrina (6) može se ponovno podići.

Napomena: Ako rezni dio noža nije čist, položaj noža se može podesiti ili nož zamijeniti, pogledajte odjeljak Podešavanje noža ili Zamjena noža.

● Laserska pozicioniranja

Položaj pomoću lasera pomaže vam da sigurno pozicionirate materijal za rezanje. Laser pokazuje točnu liniju rezanja crvenom bojom. S pomoću prozorčića (7) možete vidjeti na kojoj se poziciji materijal reže.

1. Pritisnite prekidač (10). Laserski je uređaj uključen.
2. Ponovno pritisnite prekidač (10). Laserski je uređaj isključen.

Napomena: Ako želite produžiti trajanje baterije, isključite lasersku orijentaciju kada ne upotrebljavate uređaj.

● Vodič za papir

1. Otpustite zaključavanje (2) za nošenje papira (3).

Napomena: Nemojte pokušati pomicati papirnati vodič (3) ako zaključavanje (2) nije otključano.

2. Postavite papirni vodič (3) pomoću rastera i mjernih uređaja (5).

Napomena: Papirni vodič (3) može se bezstupanjski podesiti u vodilici.

3. Zaključite (2) papirni vodič (3). Papirni vodič (3) služi kao podrška za materijal koji se reže.

● Ugradnja zaštitnog odjeća

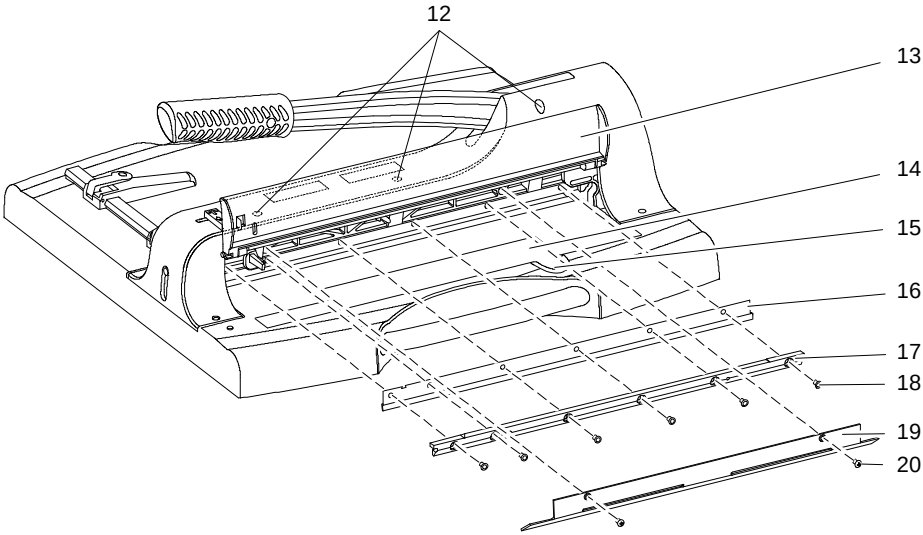

12. Vrste za podešavanje noževa
13. Zaprta zaštita
14. Sekcija za rezervne dijelove i alate
15. Vrč za rezervne dijelove i alate
16. Škarice
17. Pritrjeveni nosač
18. Vrste vijaka pričvrsne letvice
19. Poklopac noža
20. Vrste noževa poklopca

● Messer wechseln

Napomena: Prije nego što promijenite nož, pogledajte uputu u odjeljku Podešavanje noža.

U odjeljku za rezervne dijelove i alate (14) nalazi se rezervno oštrilo s alatom za zamjenu oštrice.

1. Odvrnite vijak pretinca za rezervne dijelove i alate (15).
2. Uzmite alat (ključ s unutarnjom šestokutnom glavom, pomoćni alat za montažu), zamjenski nož s zaštitom od rezanja i zasebnu zaštitu od rezanja za stari nož.
3. Otpustite zaključavanje (1) i pomaknite reznički kotačić na dršku (4) prema dolje.
4. Pritisnite na zaključavanje (11).
5. Otvorite sigurnosnu zaštitu (13).
6. Odvrnite vijci (20) za poklopac noža (19) i uklonite poklopac.
7. Najprije odvrnite vijci 2 i 5 (brojeni odozdo) od ukupno 6 vijaka pričvrsne letvice (18) i umetnite montažne pomagala u slobodne rupe za vijak.
8. Otopite ostale vijci pričvrsne letvice (18)..
9. Pomoću montažnih pomagala pažljivo izvadite pričvrsni nosač (17) i nož (16).

Upozorenje: opasnost od ozljeda! Nož preklopnog rezača je vrlo oštar! Nikad ne dirajte nož preklopnog rezača.

10. Pazljivo stavite zaštitu od rezanja iz pretinca za rezervne dijelove i alate (14) na staro noževo oštrilo (16). Uzmite staro noževo oštrilo (16) s nosača (17) i postavite novo noževo oštrilo na nosač (17) točno prema položaju (pogledajte rupe!).
11. Pazljivo odvrnite zaštitu od rezanja s novog noža (16).
12. Uvucite montažne pomagala u rupe za vijak 2 i 5 (brojeno odozdo) pričvrsne letvice (17) i ponovno ih pričvrstite na uređaj.
13. Poredom umetnite vijci (18) pričvrsne letvice (17) u slobodne rupe za vijce i nježno ih čvrsto zakvačite.
14. Uklonite montažne pomagala i umetnite preostale vijke (18) pričvrsne letvice (17) u rupe za vijke.
15. Sve vijke (18) pričvornog nosača (17) ravnomjerno čvrsto zakrenite.
16. Postavite poklopac za noževe (19) na uređaj i čvrsto zakrenite vijci poklopca za noževe (20).
17. Postavite alat i zaštitu od rezanja u pretinac za rezervne dijelove i alate (14) i čvrsto zakrenite vijak pretinca za rezervne dijelove i alate (15).

● Nastavitak noža

Ako rezni dio noža nije čist, položaj noža može se podesiti.

1. Kosić mora biti stavljen u donju poziciju. Povucite zaključavanje rezačkog ključa (1) prema sebi i pritisnite rezački ključ (6) na ručki (4) prema dolje. Pritisnite na zaključavanje (11). Sagnjeveni je klizač sada fiksiran u donjem položaju.
2. Otvorite pretinac za rezervne dijelove i alate (14) otkidanjem i izvadite vijak (15).
3. EUzmite iznutra šestokutni ključ koji se nalazi u pretincu za rezervne dijelove i alate (14).
4. Najprije umetnite šestokutnu ključevu u stražnje rupe vijaka (12). Pomoć za uvođenje pokazuje da se šestokraka ključnica mora lagano uvesti udesno, otprilike pod kutom od 15 stupnjeva. Na sličan način umetnite ključ s unutarnjim šestokutom u druga rupa vijaka (12) kako biste pomoću ključa s unutarnjim šestokutom došli do odgovarajućeg vijka (12).
5. Okrenite vijak za podešavanje noževa (12) u smjeru kazaljke na satu u područjima gdje rez nije čist. Pazljivo postavite postavku. Testirajte presjecni prikaz više puta tijekom postupka.
6. Postavite al u pretinac za rezervne dijelove i alate (14) i čvrsto zakrenite vijak pretinca za rezervne dijelove i alate (15).

Napomena: Prije zamjene noža, vijci za podešavanje noža (12) moraju se vratiti u početni položaj. Vrste za podešavanje noževa (12) moraju se zakrenuti (protisučano kazaljci na satu) toliko da navoj vrsta za podešavanje noževa (12) više nije vidljiv iznad pričvrsne letvice (17).

● Čišćenje

Upozorenje: opasnost od ozljeda! Nož valjkastog rezača je vrlo oštar! Čistite nož valjkastog rezača s najvećom pažnjom!

Čistite površinu kućišta mekom, suhom i ne-pamučnom krpom.

Ne koristite sredstva za čišćenje ili otapala.

● Tehnički podaci

Materijal za rezanje	Papir, karton
Sječenje	50 List (80 g / m²)
Maksimalna debljina	5 mm
Duljina reza	360 mm
Minimalni rez	35 mm
Veličine	503 ×508 ×459 mm
Podloga	280 × 360 mm
Težina	6,6 kg

Automatsko pričvršćivanje materijala prilikom rezanja.

● Zbrinjavanje

Saznajte više o mogućnostima besplatnog povrata rabljenih baterija od svog prodavača.

Zbrinite ambalažni materijal u skladu s lokalnim propisima.

Ambalaža je napravljena od materijala koji ne štete okolišu i koje možete zbrinuti preko lokalnih reciklažnih dvorišta. Raspitajte se kod lokalnih vlasti o mogućnostima ispravnog zbrinjavanja.

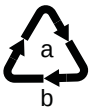

Prilikom odvajanja otpada obratite pažnju na oznake na ambalažnom materijalu, odnosno kratice (b) i brojeve (a) sa sljedećim značenjem: 1–7: plastika / 20–22: papir i karton / 80–98: kompozitni materijali.

Simbol pored znači da se stari električni i elektronički uređaji zbog zakonskih propisa moraju zbrinjavati odvojeno od otpada iz kućanstva. Zbrinite Vaš uređaj na sabirnom mjestu Vašeg komunalnog poduzeća za zabrinjavanje otpada.

Neispravne ili rabljene baterije moraju se reciklirati u skladu s Direktivom 2006/66/EZ i njezinim izmjenama i dopunama. Baterije i/ili uređaj vratite putem dostupnih objekata za njihovo prikupljanje.

Oznaka CE na uređaju je potvrda sukladnosti.

Izjava o sukladnosti dostupna je na www.go-europe.com.

Logotip Triman vrijedi samo u Francuskoj.

Logotip vrijedi samo za Italiju.

Logotip velja samo za Španiju.

● Pitanja i servis

Poštovani kupče,

veseli nas što ste se odlučili za ovaj uređaj. U slučaju kvara uređaj zajedno sa potvrdom o kupnji i u

originalnoj ambalaži odnesite u trgovinu, u kojoj ste ga kupili.

● Producent

Go Europe GmbH
Zum Kraftwerk 1
45527 Hattingen
Njemačka
www.go-europe.com
service@g-europe.com

De gebruiksaanwijzing maakt deel uit van dit apparaat. Hij bevat belangrijke informatie over de veiligheid, het gebruik en de afvoer. Maak uzelf vertrouwd met alle bedienings- en veiligheidsinstructies voordat u het product gebruikt. Gebruik het product alleen zoals beschreven en voor de gespecificeerde toepassingsgebieden. Overhandig alle documenten wanneer je het product doorgeeft aan derden.

● ⚠ Belangrijke veiligheidsinformatie

- Bewaar de gebruiksaanwijzing voor toekomstig gebruik.
- Plaats het apparaat voorafgaand aan het gebruik op een vlakke en stabiele ondergrond.
- Raak bij het bewegen of wegzetten van het apparaat in geen geval het mes aan.
- Bedien het apparaat altijd met twee handen.
- Houd losse delen van kleding, stropdassen, sieraden, lang haar of andere losse voorwerpen uit de buurt van het apparaat.
- Verwijder eventuele nietjes en/of paperclips voordat u snijdt.
- Het mes mag niet worden gesmeerd of geslepen.
- Gebruik het apparaat nooit als de aandruklijst niet vastgezet is.
- Als het mes beschadigd is, mag het apparaat niet worden gebruikt.
- Bewaar het apparaat buiten bereik van kinderen.
- Het apparaat is **niet** bedoeld voor het knippen van vingernagels of teennagels.

● Veiligheidsinstructies voor het omgaan met batterijen/oplaadbare accu's

Waarschuwing! Er bestaat verstikkingsgevaar door batterijen/oplaadbare accu's.

- Houd kinderen uit de buurt van batterijen/oplaadbare accu's.
- Bij inslikken onmiddellijk een arts raadplegen.

Let op! Er zijn verschillende gevaren bij het omgaan met batterijen/oplaadbare accu's.

- Probeer nooit niet-oplaadbare batterijen op te laden, sluit batterijen/oplaadbare batterijen niet kort en/of open geen batterijen/oplaadbare batterijen. Oververhitting, brandgevaar of barsten kunnen het gevolg zijn.
- Onjuiste omgang met batterijen/oplaadbare accu's kan uw gezondheid en het milieu in gevaar brengen. Batterijen/oplaadbare batterijen kunnen giftige en milieuschadelijke zware metalen bevatten (Cd = cadmium, Hg = kwik, Pb = lood). Het gescheiden verwijderen en recyclen van gebruikte batterijen is daarom essentieel voor het milieu en de volksgezondheid. De aansluitklemmen mogen niet worden kortgesloten.
- Gooi batterijen/oplaadbare batterijen nooit weg in vuur of water.
- Stel batterijen/oplaadbare accu's niet bloot aan mechanische belasting.
- Lekkende batterijen/oplaadbare batterijen kunnen het apparaat beschadigen. Als de batterij(en) lekt (lekken), verwijder deze dan onmiddellijk uit het apparaat om schade te voorkomen. Wees bijzonder voorzichtig bij het hanteren van beschadigde of lekkende batterijen/oplaadbare accu's en gebruik beschermende handschoenen.
- Vermijd contact met de huid, ogen en slijmvliezen. In geval van contact met accuzuur, de getroffen gebieden onmiddellijk met veel schoon water afspoelen en onmiddellijk een arts raadplegen. Vermijd extreme omstandigheden en temperaturen die de batterij/oplaadbare accu kunnen aantasten, bijvoorbeeld op radiatoren of in direct zonlicht.
- Gebruik alleen het opgegeven type batterij/oplaadbare batterij.
- Verschillende soorten batterijen/oplaadbare accu's of nieuwe en gebruikte batterijen/oplaadbare accu's mogen niet samen worden gebruikt.
- Batterijen/oplaadbare batterijen moeten met de juiste polariteit worden geplaatst.
- Schakel het apparaat uit en verwijder de batterijen/oplaadbare batterijen als u het apparaat langere tijd niet gebruikt.
- Lege batterijen/oplaadbare batterijen moeten uit het apparaat worden verwijderd en op een veilige manier worden weggegooid.
- De batterijen/oplaadbare batterijen moeten worden verwijderd voordat u het apparaat weggooit.
- U bent wettelijk verplicht om batterijen in te leveren bij uw dealer of via de inzamelpunten van de verantwoordelijke afvalverwerkingsorganisatie.

Belangrijk: Het LCD-scherm kan worden beïnvloed door elektromagnetische effecten, bijvoorbeeld door de werking van een radio in de directe omgeving van het apparaat. In dergelijke gevallen moet u de bron van de storing identificeren en verwijderen. Het kan dan nodig zijn om de weegschaal uit en weer aan te zetten.

● Beoogd gebruik

Deze hefboomsnijder mag alleen worden gebruikt voor het snijden van papier, kaarten en foto's.

Ongeoorloofde wijzigingen of modificaties zijn niet toegestaan.

Het apparaat mag alleen worden gebruikt met de plexiglas mesbescherming gemonteerd.

● Niet-bedoeld gebruik gebruik

Snij uitsluitend materialen op maat die voldoen aan de specificaties in de Technische gegevens.

Elk ander gebruik dan beschreven in **Bedoeld gebruik** wordt beschouwd als oneigenlijk gebruik.

● Plaats batterij (LR6)

Opgelet: Belangrijke technische informatie voor het eerste gebruik!

Verwijder de isolatietape van het batterijvak.

Voer de volgende stappen uit om de batterijen te plaatsen.

1. Verwijder het deksel van het batterijvak.
2. Plaats een batterij in de poolrichting.
3. Plaats het deksel van het batterijvak terug.

Opmerking: Het batterijvak bevindt zich aan de onderkant van het apparaat. Markeringen in het batterijvak helpen je om de batterijen met de juiste polariteit te plaatsen.

● Batterij verwijderen (LR6)

Voer de volgende stappen uit om de batterijen te verwijderen.

1. Verwijder het klepje van het batterijvak.
2. Verwijder de batterijen.
3. Plaats het deksel van het batterijvak terug.

● Overzicht van de bedieningselementen

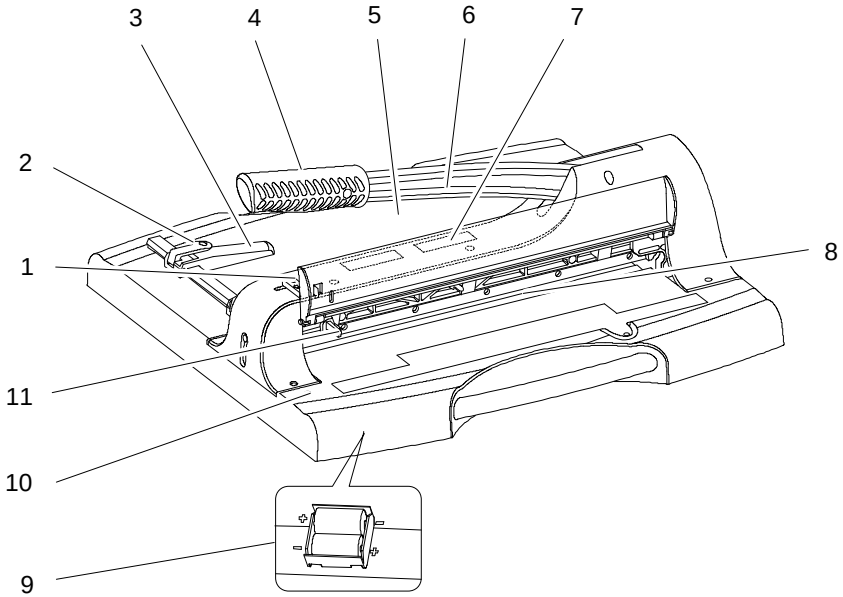

1. De snijhendel vergrendelen (bovenste stand)
2. De papiergeleider vergrendelen
3. Papiergeleiding
4. Greep van de snijhefboom
5. Rasters en meetinrichtingen
6. Snijhefboom
7. Kijkvenster
8. Snijlijst
9. Batterijvak
10. Schakelaar voor laserpositionering
11. De maaihendel vergrendelen (onderste stand)

● Hefboomsnij-apparaat

1. Neem het apparaat voorzichtig uit de verpakking.

Let op: Gevaar voor persoonlijk letsel! Het mes van de hefboomsnijmachine is zeer scherp! Nooit het mes van de hefboomsnijmachine aanraken.

2. Plaats het apparaat voorafgaand aan het gebruik op een vlakke en stabiele ondergrond.

Opmerking: De maaihendel (6) is voorzien van een

De snijplank wordt met een riem aan de onderkant van de snijplank bevestigd.

3. Maak de transportvergrendeling los van de snijhendel (6).
4. Beweeg de snijhendel (6) op de handgreep (4) omhoog.

Opmerking: Om veiligheidsredenen is de snijhendel vergrendeld in de bovenste stand.

5. Klap de veiligheidsafdekking (13) omhoog totdat deze vastklikt in de vergrendeling van de snijhendel (1).
6. Plaats het te snijden materiaal in de gewenste positie.

Opmerking: Gebruik de papiergeleider (3) en de raster- en meetapparaten (5) om het te snijden materiaal nauwkeurig te positioneren.

7. Druk de vergrendeling van de snijhendel (1) iets omhoog en klap de veiligheidsafdekking (13) omlaag.
8. Snijd het materiaal door de vergrendeling van de snijhendel (1) naar je toe te trekken en de snijhendel (6) op de handgreep (4) naar beneden te bewegen.

Let op: Gevaar voor persoonlijk letsel! Het mes van de hefboomsnijmachine is zeer scherp! Nooit het mes van de hefboomsnijmachine aanraken.

Let op: Zet de snijhendel (6) na gebruik vast met het slot (11).

9. Beweeg de snijhendel (6) op de handgreep (4) omlaag.
10. Druk op de vergrendeling (11). De maaihendel staat nu vast in de onderste stand.

Opmerking: Om de snijhendel te ontgrendelen, drukt u deze iets omlaag. De vergrendeling (11) komt vrij en de maaihendel (6) kan weer omhoog worden bewogen.

Opmerking: Als het snijpatroon van het mes niet schoon is, kan de positie van het mes worden afgesteld of kan het mes worden vervangen, zie paragraaf Het mes afstellen of het mes vervangen.

● Laserpositionering

Laserpositionering helpt je om het te snijden materiaal veilig te positioneren. De laser geeft de exacte snijrand aan met een rode lijn. Je kunt door het kijkvenster (7) zien op welke positie het materiaal wordt gesneden.

1. Druk op de schakelaar (10). De laser wordt ingeschakeld.
2. Druk de schakelaar (10) opnieuw in. De laser is uitgeschakeld.

Opmerking: Voor een langere levensduur van de batterij schakelt u de laserpositionering uit als u het apparaat niet gebruikt.

● Papiergeleiding

1. Maak de vergrendeling (2) los van de papiergeleiding (3).

Opmerking: Probeer de papiergeleider (3) niet te verplaatsen als de vergrendeling (2) niet is ontgrendeld.

2. Positioneer de papiergeleiding (3) met behulp van de rasters en meetinrichtingen (5).

Opmerking: De papiergeleider (3) kan traploos in de rail worden versteld.

3. Vergrendel (2) de papiergeleider (3). De papiergeleider (3) dient nu als stop voor het te snijden materiaal.

● Mesbescherming monteren

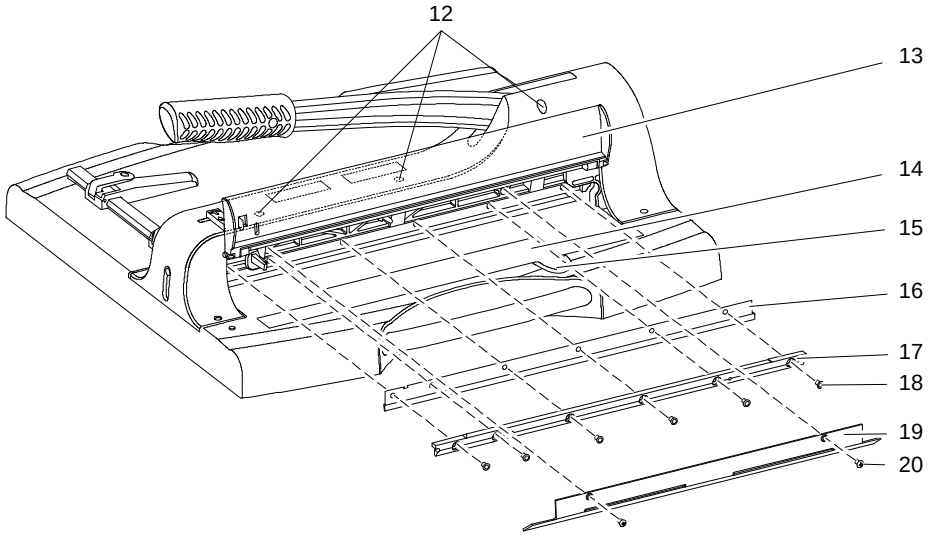

12. Schroeven voor bladaanpassing
13. Veiligheidsafdekking
14. Vak voor reserveonderdelen en gereedschap
15. Schroef voor reserveonderdelen en gereedschap

16. Messen
17. Montagerail
18. Schroeven van de montagerail
19. Bladkap
20. Schroeven lamellenafdekking

● Verwissel mes

Opmerking: Volg de instructies in het gedeelte Het blad afstellen voordat je het blad verwisselt.

Het vak voor reserveonderdelen en gereedschap (14) bevat een reservemes met gereedschap om het mes te verwisselen.

1. Draai de schroef van het vak voor reserveonderdelen en gereedschap los (15).
2. Verwijder het gereedschap (inbussleutel, montagehulp), het vervangmes met snijbescherming en de afzonderlijke snijbescherming voor het oude mes.
3. Ontgrendel de vergrendeling (1) en beweeg de snijhendel op de handgreep (4) naar beneden.
4. Druk op de vergrendeling (11).
5. Open de veiligheidsklep (13).
6. Draai de schroeven (20) van de mesbescherming (19) los en verwijder deze.
7. Draai eerst de schroeven 2 en 5 (vanaf links geteld) van de in totaal 6 schroeven op de montagerail (18) los en steek de montagehulpen in de vrije schroefgaten.
8. Draai de andere schroeven op de montagerail los (18).
9. Verwijder de bevestigingsrail (17) en het blad (16) voorzichtig met behulp van de montagehulpmiddelen.

Let op: Gevaar voor persoonlijk letsel! Het mes van de hefboomsnijmachine is zeer scherp! Nooit het mes van de hefboomsnijmachine aanraken.

10. Plaats de beschermkap uit het vak voor reserveonderdelen en gereedschap (14) voorzichtig op het oude mes (16). Verwijder het oude blad (16) van de montagerail (17) en plaats het nieuwe blad op de montagerail (17) in de juiste positie (let op de gaten!).
11. Verwijder voorzichtig de beschermkap van het nieuwe mes (16).
12. Steek de montagehulpen in de schroefgaten 2 en 5 (vanaf links geteld) van de montagerail (17) en plaats ze terug op het apparaat.
13. Steek de schroeven (18) van de montagerail (17) één voor één in de vrije schroefgaten en draai ze voorzichtig vast.
14. Verwijder de montagehulpstukken en steek de resterende schroeven (18) van de montagerail (17) in de schroefgaten.
15. Draai alle schroeven (18) van de montagerail (17) gelijkmatig vast.
16. Plaats de lamellenafdekking (19) terug op het apparaat en draai de schroeven van de lamellenafdekking (20) vast.
17. Plaats het gereedschap en de snijbescherming in het reserveonderdelen- en gereedschapsvak (14) en draai de schroef van het reserveonderdelen- en gereedschapsvak (15) vast.

● Het mes afstellen

Als het snijpatroon van het mes niet schoon is, kan de positie van het mes worden aangepast.

1. De maaihendel moet in de onderste stand worden gezet. Trek de vergrendeling van de maaihendel (1) naar je toe en druk de maaihendel (6) op de handgreep (4) naar beneden. Druk op de vergrendeling (11). De maaihendel staat nu vast in de onderste stand.
2. Open het vak voor reserveonderdelen en gereedschap (14) door de schroef (15) los te draaien en te verwijderen.
3. Verwijder de inbussleutel uit het vak voor reserveonderdelen en gereedschap (14).
4. Steek eerst de inbussleutel in het achterste gat van de schroeven (12). De plaatsingshulp laat zien dat de inbussleutel onder een lichte hoek naar rechts moet worden geplaatst, ongeveer 15 graden. Steek op dezelfde manier de inbussleutel in de andere gaten van de schroeven (12) om de corresponderende schroef (12) met de inbussleutel te bereiken.
5. Draai de mesafstelschroeven (12) rechtsom op de plekken waar de snede niet zuiver is. Voer de afstelling zorgvuldig uit. Test het snijpatroon meerdere keren tijdens het proces.
6. Plaats het gereedschap in het reserveonderdelen- en gereedschapsvak (14) en draai de schroef van het reserveonderdelen- en gereedschapsvak (15) vast.

Opmerking: Voordat je een blad vervangt, moeten de stelschroeven (12) van het blad teruggedraaid worden naar hun oorspronkelijke positie. De schroeven voor de bladverstelling (12) moeten worden teruggedraaid (tegen de klok in) totdat de schroefdraad van de schroeven voor de bladverstelling (12) niet meer zichtbaar is boven de bevestigingsrail (17).

● Schoonmaken

Let op: Gevaar voor persoonlijk letsel! Het mes van het rolsnij-apparaat is zeer scherp! Reinig het mes van het rolsnij-apparaat uiterst voorzichtig!

Reinig de oppervlakken van de behuizing met een zachte, droge, pluisvrije doek.

Gebruik geen reinigingsmiddelen of oplosmiddelen.

● Technische gegevens

Snijmateriaal	Papier, karton
Snijcapaciteit	50 blad (80 g / m²)
Maximale dikte	5 mm
Snijlengte	360 mm
Minimale snit	35 mm
Afmetingen	503 ×508 ×459 mm
Oplegvlak	280 × 360 mm
Gewicht	6,6 kg

Automatische fixatie van het materiaal tijdens het snijden.

● Gescheiden inzameling

Informeer bij uw winkelier naar de mogelijkheden om oude apparaten en gebruikte batterijen gratis in te nemen.

Zbrinite ambalažni materijal u skladu s lokalnim propisima.

De verpakking is gemaakt van milieuvriendelijke materialen die kunnen worden weggegooid bij plaatselijke recyclingcentra. Vraag je gemeente naar de mogelijkheden voor correcte verwijdering.

Let bij het scheiden van afval op de etikettering van het verpakkingsmateriaal; deze zijn gemarkeerd met afkortingen (b) en nummers (a) met de volgende betekenis: 1-7: Kunststoffen / 20-22: Papier en karton / 80-98: Samengestelde materialen.

Het symbool hiernaast betekent dat oude elektrische en elektronische apparaten apart van het huishoudelijk afval moeten worden weggegooid volgens de wettelijke voorschriften. Lever uw apparaat in bij het inzamelpunt van uw gemeentelijke afvalverwerkingsorganisatie.

Defecte of gebruikte batterijen moeten worden gerecycled in overeenstemming met Richtlijn 2006/66/EG en de wijzigingen daarop. Lever de batterijen en/of het apparaat in bij de daarvoor bestemde inzamelingspunten.

De CE-markering op het apparaat bevestigt de overeenstemming.

De verklaring van overeenstemming vindt u op www.go-europe.com.

Het Triman-logo is alleen geldig voor Frankrijk.

Het logo is alleen geldig voor Italië.

Het logo is alleen geldig voor Spanje.

● Garantie

Geachte klant,

het verheugt ons dat u voor dit apparaat hebt gekozen.

Geef het apparaat in geval van een defect met de kassabon en de originale verpakking teur in de zaak, waar u het gekocht heeft.

● Fabrikant

Go Europe GmbH
Zum Kraftwerk 1
45527 Hattingen
Duitsland
www.go-europe.com
service@g-europe.com

Οι Οδηγίες Χρήσης αποτελούν αναπόσπαστο κομμάτι αυτής της συσκευής. Περιέχουν σημαντικές υποδείξεις για την ασφάλεια, τη χρήση και αποκομιδή της συσκευής. Εξοικειωθείτε με όλες τις οδηγίες λειτουργίας και ασφάλειας πριν χρησιμοποιήσετε το προϊόν. Χρησιμοποιείτε το προϊόν μόνο όπως περιγράφεται και για τις καθορισμένες περιοχές εφαρμογής. Να παραδίδετε όλα τα έγγραφα κατά τη μεταβίβαση του προϊόντος σε τρίτους.

● ⚠ Σημαντικές υποδείξεις ασφαλείας

- Φυλάξτε τις Οδηγίες Χρήσης για μελλοντική χρήση.
- Τοποθετήστε τη συσκευή πριν από τη χρήση σε μία σταθερή και επίπεδη επιφάνεια.
- Μην πιάνετε τη μηχανή κατά τη μετακίνηση ή φύλαξη σε καμία περίπτωση από το μαχαίρι.
- Ο χειρισμός της συσκευής να γίνεται πάντα με τα δύο χέρια.
- Κρατήστε μακριά από τη συσκευή τα χαλαρά άκρα από ρούχα, γραβάτες, κοσμήματα, μακριά μαλλιά ή άλλα χαλαρά αντικείμενα.
- Πριν την κοπή απομακρύνετε τους συνδετήρες που πιθανόν να υπάρχουν.
- Το μαχαίρι δεν επιτρέπεται να λιπαίνεται ή να τροχίζεται.
- Μην χρησιμοποιείτε τη συσκευή εάν η μπάρα πίεσης δεν είναι σταθερή.
- Εάν η λεπίδα έχει υποστεί ζημιά, η συσκευή δεν πρέπει να χρησιμοποιείται.
- Φυλάξτε τη συσκευή μακριά από τα παιδιά.
- Η συσκευή είναι **δεν** προορίζεται για την κοπή νυχιών ή ποδιών.

● Οδηγίες ασφαλείας για το χειρισμό μπαταριών/ επαναφορτιζόμενων μπαταριών

Προειδοποίηση! Υπάρχει κίνδυνος ασφυξίας από μπαταρίες/ επαναφορτιζόμενες μπαταρίες.

- Κρατήστε τα παιδιά μακριά από μπαταρίες/ επαναφορτιζόμενες μπαταρίες.
- Σε περίπτωση κατάποσης, συμβουλευτείτε αμέσως γιατρό.

Προσοχή! Υπάρχουν διάφοροι κίνδυνοι κατά το χειρισμό μπαταριών/ επαναφορτιζόμενων μπαταριών.

- Μην επιχειρείτε ποτέ να επαναφορτίσετε μη επαναφορτιζόμενες μπαταρίες, μην βραχυκυκλώνετε μπαταρίες/ επαναφορτιζόμενες μπαταρίες ή/και μην ανοίγετε μπαταρίες/ επαναφορτιζόμενες μπαταρίες. Το αποτέλεσμα μπορεί να είναι υπερθέρμανση, κίνδυνος πυρκαγιάς ή διάρρηξη.
- Ο ακατάλληλος χειρισμός των μπαταριών/ επαναφορτιζόμενων μπαταριών μπορεί να θέσει σε κίνδυνο την υγεία σας και το περιβάλλον. Οι μπαταρίες/ επαναφορτιζόμενες μπαταρίες ενδέχεται να περιέχουν τοξικά και επιβλαβή για το περιβάλλον βαρέα μέταλλα (Cd = κάδμιο, Hg = υδράργυρος, Pb = μόλυβδος). Συνεπώς, η χωριστή διάθεση και ανακύκλωση των χρησιμοποιημένων μπαταριών είναι απαραίτητη για το περιβάλλον και την ανθρώπινη υγεία. Οι ακροδέκτες σύνδεσης δεν πρέπει να βραχυκυκλώνονται.
- Ποτέ μην πετάτε τις μπαταρίες/ επαναφορτιζόμενες μπαταρίες στη φωτιά ή στο νερό.
- Μην εκθέτετε τις μπαταρίες/ επαναφορτιζόμενες μπαταρίες σε μηχανική καταπόνηση.
- Η διαρροή μπαταριών/ επαναφορτιζόμενων μπαταριών μπορεί να προκαλέσει βλάβη στη συσκευή. Εάν η μπαταρία/οι μπαταρίες παρουσιάσουν διαρροή, αφαιρέστε τις αμέσως από τη συσκευή για να αποφύγετε ζημιές. Να είστε ιδιαίτερα προσεκτικοί όταν χειρίζεστε κατεστραμμένες ή διαρρέουσες μπαταρίες/ επαναφορτιζόμενες μπαταρίες και να χρησιμοποιείτε προστατευτικά γάντια.
- Αποφύγετε την επαφή με το δέρμα, τα μάτια και τους βλεννογόνους. Σε περίπτωση επαφής με το οξύ της μπαταρίας, ξεπλύνετε αμέσως τις πληγείσες περιοχές με άφθονο καθαρό νερό και συμβουλευτείτε αμέσως γιατρό. Αποφύγετε ακραίες συνθήκες και θερμοκρασίες που μπορεί να επηρεάσουν την μπαταρία/επαναφορτιζόμενη μπαταρία, π.χ. σε θερμαντικά σώματα ή σε άμεσο ηλιακό φως.
- Χρησιμοποιείτε μόνο τον καθορισμένο τύπο μπαταρίας/ επαναφορτιζόμενης μπαταρίας.
- Δεν πρέπει να χρησιμοποιούνται μαζί διαφορετικοί τύποι μπαταριών/ επαναφορτιζόμενων μπαταριών ή νέες και χρησιμοποιημένες μπαταρίες/ επαναφορτιζόμενες μπαταρίες.
- Οι μπαταρίες/ επαναφορτιζόμενες μπαταρίες πρέπει να τοποθετούνται με τη σωστή πολικότητα.
- Απενεργοποιήστε τη συσκευή και αφαιρέστε τις μπαταρίες/ επαναφορτιζόμενες μπαταρίες εάν δεν χρησιμοποιείτε τη συσκευή για μεγαλύτερο χρονικό διάστημα.
- Οι άδειες μπαταρίες/ επαναφορτιζόμενες μπαταρίες πρέπει να αφαιρούνται από τη συσκευή και να απορρίπτονται με ασφάλεια.
- Πριν από την απόρριψη της συσκευής πρέπει να αφαιρούνται οι μπαταρίες/αναφορτιζόμενες μπαταρίες.
- Είστε νομικά υποχρεωμένοι να απορρίπτετε τις μπαταρίες στον αντιπρόσωπό σας ή μέσω των σημείων συλλογής που παρέχει ο αρμόδιος φορέας διαχείρισης αποβλήτων.

Σημαντικό: Η οθόνη LCD ενδέχεται να επηρεαστεί από ηλεκτρομαγνητικές επιδράσεις, π.χ. από τη λειτουργία ραδιοφώνου σε άμεση γειτνίαση με τη συσκευή. Σε αυτές τις περιπτώσεις, θα πρέπει να εντοπίσετε και να απομακρύνετε την πηγή της βλάβης. Μπορεί τότε να χρειαστεί να απενεργοποιήσετε και να ενεργοποιήσετε ξανά τη ζυγαριά.

● Χρήση σύμφωνη με τον προορισμό

Αυτός ο μοχλοκόφτης μπορεί να χρησιμοποιηθεί μόνο για την κοπή χαρτιού, καρτών και φωτογραφιών.

Αυθαίρετες προσαρμογές ή μετατροπές δεν επιτρέπονται.

Η συσκευή μπορεί να χρησιμοποιηθεί μόνο με τοποθετημένο το προστατευτικό λεπίδας από πλεξιγκλάς.

● Μη προβλεπόμενη χρήση χρήση

Κόβετε αποκλειστικά υλικά, τα οποία ανταποκρίνονται στα τεχνικά στοιχεία.

Οποιαδήποτε άλλη χρήση εκτός από αυτή που περιγράφεται στο **Προβλεπόμενη χρήση** θεωρείται ακατάλληλη χρήση.

● Τοποθετήστε την μπαταρία (LR6)

Προσοχή: Σημαντικές τεχνικές πληροφορίες πριν από την πρώτη χρήση!

Αφαιρέστε τη μονωτική ταινία από τη θήκη των μπαταριών.

Εκτελέστε τα ακόλουθα βήματα για να τοποθετήσετε τις μπαταρίες.

1. Αφαιρέστε το κάλυμμα της θήκης μπαταριών.
2. Τοποθετήστε μια μπαταρία προς την κατεύθυνση του πόλου.
3. Επανατοποθετήστε το κάλυμμα της θήκης μπαταριών.

Σημείωση: Η θήκη της μπαταρίας βρίσκεται στην κάτω πλευρά της συσκευής. Οι σημάνσεις στη θήκη των μπαταριών σας βοηθούν να τοποθετείτε τις μπαταρίες με τη σωστή πολικότητα.

● Αφαιρέστε τις μπαταρίες (LR6)

Εκτελέστε τα ακόλουθα βήματα για να αφαιρέσετε τις μπαταρίες.

1. Αφαιρέστε το κάλυμμα της θήκης μπαταριών.
2. Αφαιρέστε τις μπαταρίες.
3. Αντικαταστήστε το κάλυμμα της θήκης μπαταριών.

● Σύνοψη των στοιχείων χειρισμού

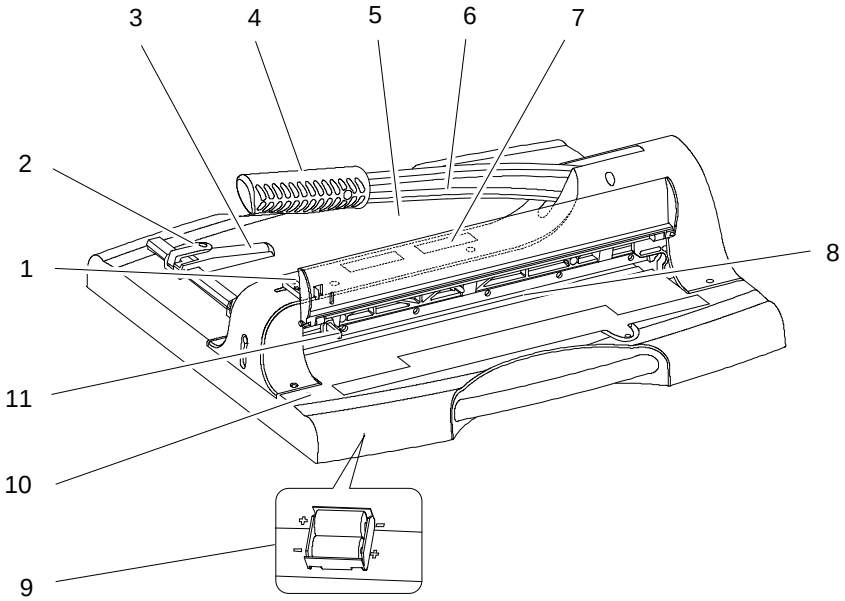

1. Κλείδωμα του μοχλού κοπής (άνω θέση)
2. Κλείδωμα του οδηγού χαρτιού
3. Οδηγός χαρτιού
4. Λαβή του μοχλού κοπής
5. Σημεία σταθεροποίησης και διατάξεις μέτρησης
6. Μοχλός κοπής
7. Παράθυρο προβολής
8. Λωρίδα κοπής
9. Θήκη μπαταριών
10. Διακόπτης για τοποθέτηση με λέιζερ
11. Κλείδωμα του μοχλού κοπής (κάτω θέση)

● Κοπτικό με μοχλό

1. Αφαιρέστε τη συσκευή προσεκτικά από τη συσκευασία.

Προσοχή: Κίνδυνος τραυματισμού! Η λεπίδα του μοχλοκόπτη είναι πολύ κοφτερή! Ποτέ μην πιάνετε τη λεπίδα του μοχλοκοπτικού.

2. Τοποθετήστε τη συσκευή πριν από τη χρήση σε μία σταθερή και επίπεδη επιφάνεια.

Σημείωση: Ο μοχλός κοπής (6) είναι εφοδιασμένος με ένα

Η σανίδα κοπής στερεώνεται στην κάτω πλευρά της σανίδας κοπής με έναν ιμάντα.

3. Απελευθερώστε την ασφάλιση μεταφοράς από το μοχλό κοπής (6).
4. Μετακινήστε το μοχλό κοπής (6) στη λαβή (4) προς τα πάνω.

Σημείωση: Για λόγους ασφαλείας, ο μοχλός κοπής είναι κλειδωμένος στην επάνω θέση.

5. Διπλώστε το κάλυμμα ασφαλείας (13) προς τα πάνω μέχρι να εμπλακεί στο μηχανισμό ασφάλισης του μοχλού κοπής (1).
6. Τοποθετήστε το προς κοπή υλικό στην επιθυμητή θέση.

Σημείωση: Χρησιμοποιήστε τον οδηγό χαρτιού (3) και το πλέγμα και τις συσκευές μέτρησης (5) για να τοποθετήσετε με ακρίβεια το προς κοπή υλικό.

7. Πιέστε το μηχανισμό ασφάλισης του μοχλού κοπής (1) ελαφρώς προς τα πάνω και διπλώστε το κάλυμμα ασφαλείας (13) προς τα κάτω.
8. Κόψτε το υλικό τραβώντας το μηχανισμό ασφάλισης του μοχλού κοπής (1) προς το μέρος σας και μετακινώντας το μοχλό κοπής (6) στη λαβή (4) προς τα κάτω.

Προσοχή: Κίνδυνος τραυματισμού! Η λεπίδα του μοχλοκόπτη είναι πολύ κοφτερή! Ποτέ μην πιάνετε τη λεπίδα του μοχλοκοπτικού.

Σημείωση: Ασφαλίστε το μοχλό κοπής (6) με την κλειδαριά (11) μετά τη χρήση.

9. Μετακινήστε το μοχλό κοπής (6) στη λαβή (4) προς τα κάτω.
10. Πιέστε το κλείδωμα (11). Ο μοχλός κοπής είναι τώρα στερεωμένος στην κάτω θέση.

Σημείωση: Για να ξεκλειδώσετε το μοχλό κοπής, πιέστε τον ελαφρά προς τα κάτω. Η ασφάλιση (11) απελευθερώνεται και ο μοχλός κοπής (6) μπορεί να μετακινηθεί ξανά προς τα πάνω.

Σημείωση: Εάν το μοτίβο κοπής της λεπίδας δεν είναι καθαρό, μπορεί να ρυθμιστεί η θέση της λεπίδας ή να αντικατασταθεί η λεπίδα, βλέπε ενότητα Ρύθμιση της λεπίδας ή αντικατάσταση της λεπίδας.

● Εντοπισμός θέσης με λέιζερ

Η τοποθέτηση με λέιζερ σας βοηθά να τοποθετήσετε το προς κοπή υλικό με ασφάλεια. Το λέιζερ υποδεικνύει την ακριβή κόψη με μια κόκκινη γραμμή. Μπορείτε να δείτε μέσω του παραθύρου προβολής (7) σε ποια θέση κόβεται το υλικό.

1. Πατήστε το διακόπτη (10). Το λέιζερ είναι ενεργοποιημένο.
2. Πιέστε ξανά τον διακόπτη (10). Το λέιζερ απενεργοποιείται.

Σημείωση: Για μεγαλύτερη διάρκεια ζωής της μπαταρίας, απενεργοποιήστε τον εντοπισμό λέιζερ όταν δεν χρησιμοποιείτε τη συσκευή.

● Οδηγός χαρτιού

1. Απελευθερώστε την ασφάλιση (2) στον οδηγό χαρτιού (3).

Σημείωση: Μην επιχειρήσετε να μετακινήσετε τον οδηγό χαρτιού (3) εάν η ασφάλιση (2) δεν έχει απελευθερωθεί.

2. Τοποθετήστε τον οδηγό χαρτιού (3) χρησιμοποιώντας τις εγκοπές και τα όργανα μέτρησης (5).

Σημείωση: Ο οδηγός χαρτιού (3) μπορεί να ρυθμιστεί απεριόριστα στη ράγα.

3. Κλειδώστε (2) τον οδηγό χαρτιού (3). Ο οδηγός χαρτιού (3) χρησιμεύει τώρα ως στοπ για το προς κοπή υλικό.

● Τοποθέτηση του προστατευτικού λεπίδας

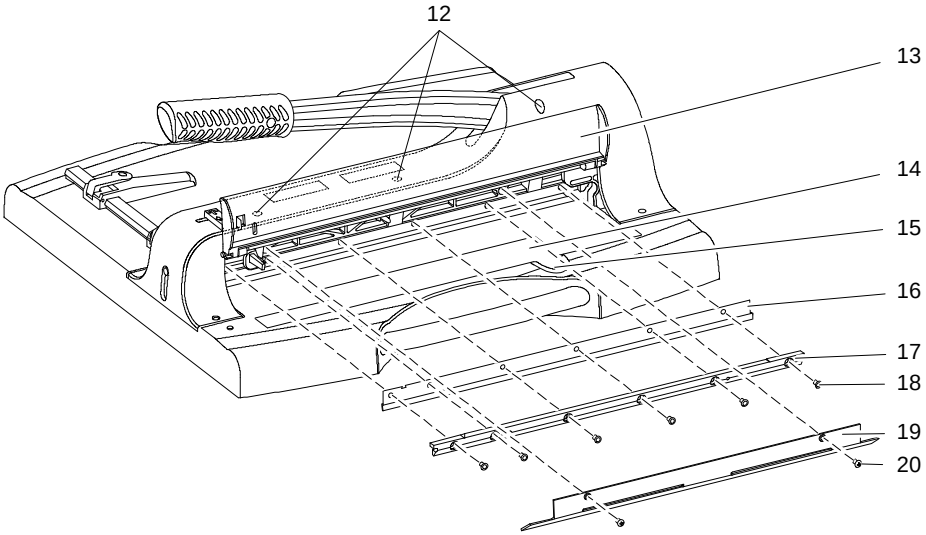

12. Βίδες για τη ρύθμιση της λεπίδας
13. Κάλυμμα ασφαλείας
14. Θήκη ανταλλακτικών και εργαλείων
15. Ανταλλακτικά και βίδα θήκης εργαλείων
16. Μαχαίρια
17. Ράγα τοποθέτησης
18. Βίδες της ράγας τοποθέτησης
19. Κάλυμμα λεπίδας
20. Βίδες καλύμματος λεπίδας

● Αλλαγή μαχαιριού

Σημείωση: Πριν αλλάξετε τη λεπίδα, ακολουθήστε τις οδηγίες στην ενότητα Ρύθμιση της λεπίδας.

Η θήκη ανταλλακτικών και εργαλείων (14) περιέχει μια ανταλλακτική λεπίδα με εργαλεία για την αλλαγή της λεπίδας.

1. Χαλαρώστε τη βίδα της θήκης ανταλλακτικών και εργαλείων (15).
2. Αφαιρέστε το εργαλείο (κλειδί Allen, βοήθημα συναρμολόγησης), την ανταλλακτική λεπίδα με προστασία κοπής και την ξεχωριστή προστασία κοπής για την παλιά λεπίδα.
3. Απελευθερώστε την ασφάλιση (1) και μετακινήστε το μοχλό κοπής στη λαβή (4) προς τα κάτω.
4. Πιέστε το κλείδωμα (11).
5. Ανοίξτε το κάλυμμα ασφαλείας (13).
6. Χαλαρώστε τις βίδες (20) του καλύμματος της λεπίδας (19) και αφαιρέστε το.
7. Χαλαρώστε πρώτα τις βίδες 2 και 5 (μετρώντας από αριστερά) από τις συνολικά 6 βίδες στη ράγα τοποθέτησης (18) και τοποθετήστε τα βοηθήματα τοποθέτησης στις ελεύθερες οπές των βιδών.
8. Χαλαρώστε τις άλλες βίδες στη ράγα στήριξης (18).
9. Αφαιρέστε προσεκτικά τη ράγα στερέωσης (17) και τη λεπίδα (16) χρησιμοποιώντας τα βοηθήματα συναρμολόγησης.

Προσοχή: Κίνδυνος τραυματισμού! Η λεπίδα του μοχλοκόπτη είναι πολύ κοφτερή! Ποτέ μην πιάνετε τη λεπίδα του μοχλοκοπτικού.

10. Τοποθετήστε προσεκτικά το προστατευτικό κοπής από τη θήκη ανταλλακτικών και εργαλείων (14) πάνω στην παλιά λεπίδα (16). Αφαιρέστε την παλιά λεπίδα (16) από τη ράγα τοποθέτησης (17) και τοποθετήστε τη νέα λεπίδα στη ράγα τοποθέτησης (17) στη σωστή θέση (προσέξτε τις οπές!).
11. Αφαιρέστε προσεκτικά το προστατευτικό κοπής από τη νέα λεπίδα (16).
12. Τοποθετήστε τα βοηθήματα τοποθέτησης στις οπές βιδών 2 και 5 (μετρημένες από αριστερά) της ράγας τοποθέτησης (17) και τοποθετήστε τα στη συσκευή.
13. Τοποθετήστε τις βίδες (18) της ράγας στερέωσης (17) στις ελεύθερες βιδωτές οπές τη μία μετά την άλλη και σφίξτε τις προσεκτικά.
14. Αφαιρέστε τα βοηθήματα τοποθέτησης και τοποθετήστε τις υπόλοιπες βίδες (18) της ράγας τοποθέτησης (17) στις οπές των βιδών.
15. Σφίξτε ομοιόμορφα όλες τις βίδες (18) της ράγας τοποθέτησης (17).
16. Τοποθετήστε το κάλυμμα λεπίδας (19) στη συσκευή και σφίξτε τις βίδες του καλύμματος λεπίδας (20).
17. Τοποθετήστε το εργαλείο και το προστατευτικό κοπής

στη θήκη ανταλλακτικών και εργαλείων (14) και σφίξτε τη βίδα της θήκης ανταλλακτικών και εργαλείων (15).

● Ρύθμιση του μαχαιριού

Εάν το σχέδιο κοπής της λεπίδας δεν είναι καθαρό, η θέση της λεπίδας μπορεί να ρυθμιστεί.

1. Ο μοχλός κοπής πρέπει να μετακινηθεί στη χαμηλότερη θέση. Τραβήξτε το μηχανισμό ασφάλισης του μοχλού κοπής (1) προς το μέρος σας και πιέστε το μοχλό κοπής (6) στη λαβή (4) προς τα κάτω. Πιέστε το κλειδωμα (11). Ο μοχλός κοπής είναι τώρα στερεωμένος στην κάτω θέση.
2. Ανοίξτε τη θήκη ανταλλακτικών και εργαλείων (14) χαλαρώνοντας και αφαιρώντας τη βίδα (15) .
3. Αφαιρέστε το κλειδί Allen από τη θήκη ανταλλακτικών και εργαλ είων (14).
4. Εισάγετε πρώτα το κλειδί Allen στην οπίσθια οπή των βιδών (12). Το βοήθημα εισαγωγής δείχνει ότι το κλειδί Allen πρέπει να εισαχθεί υπό ελαφρά γωνία προς τα δεξιά, περίπου 15 μοίρες. Με τον ίδιο τρόπο, εισάγετε το κλειδί Allen στις άλλες οπές των βιδών (12), ώστε να φτάσετε στην αντίστοιχη βίδα (12) με το κλειδί Allen.
5. Γυρίστε τις βίδες ρύθμισης της λεπίδας (12) δεξιόστροφα στις περιοχές όπου η κοπή δεν είναι καθαρή. Πραγματοποιήστε τη ρύθμιση προσεκτικά. Δοκιμάστε το σχέδιο κοπής αρκετές φορές κατά τη διάρκεια της διαδικασίας.
6. Τοποθετήστε το εργαλείο στη θήκη ανταλλακτικών και εργαλείων (14) και σφίξτε τη βίδα της θήκης ανταλλακτικών και εργαλείων (15).

Σημείωση: Πριν από την αντικατάσταση μιας λεπίδας, οι βίδες ρύθμισης της λεπίδας (12) πρέπει να γυρίσουν στην αρχική τους θέση. Οι βίδες για τη ρύθμιση της λεπίδας (12) πρέπει να περιστρέφονται προς τα πίσω (αριστερόστροφα), έως ότου το σπείρωμα των βιδών για τη ρύθμιση της λεπίδας (12) δεν είναι πλέον ορατό πάνω από τη ράγα στερέωσης (17).

● Καθαρισμός

Προσοχή: Κίνδυνος τραυματισμού! Το μαχαίρι του κοπτικού ρολών είναι εξαιρετικά αιχμηρό! Καθαρίζετε το μαχαίρι του κοπτικού ρολών με ιδιαίτερη προσοχή!

Καθαρίστε τις επιφάνειες του περιβλήματος με ένα μαλακό, στεγνό πανί χωρίς χνούδι.

Μην χρησιμοποιείτε καθαριστικά ή διαλύτες.

● Τεχνικά στοιχεία

Υλικό κοπής	Χαρτί, χαρτόνι
Απόδοση κοπής	50 φύλλα (80 g/m²)
Μέγιστο πάχος	5 mm
Μήκος κοπής	360 mm
Ελάχιστη περικοπή	35 mm
Διαστάσεις	503 ×508 ×459 mm
Επιφάνεια επαφής	280 × 360 mm
Βάρος	6,6 kg

Αυτόματη στερέωση του υλικού κατά την κοπή.

● Αποκομιδή

Ενημερωθείτε για τις δυνατότητες δωρεάν επιστροφής παλαιών συσκευών και χρησιμοποιημένων μπαταριών από το κατάστημα λιανικής πώλησης.

Απορρίψτε τα υλικά συσκευασίας σύμφωνα με τους τοπικούς κανονισμούς.

Η συσκευασία είναι κατασκευασμένη από υλικά φιλικά προς το περιβάλλον που μπορούν να απορριφθούν στα τοπικά κέντρα ανακύκλωσης. Ρωτήστε την τοπική σας αρχή σχετικά με τις επιλογές για τη σωστή απόρριψη.

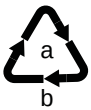

Κατά το διαχωρισμό των αποβλήτων, προσέξτε την επισήμανση του υλικού συσκευασίας, η οποία φέρει τις συντομογραφίες (β) και τους αριθμούς (α) με την ακόλουθη σημασία: 1-7: Πλαστικά / 20-22: Χαρτί και χαρτόνι / 80-98: Σύνθετα υλικά.

Το διπλανό σύμβολο σημαίνει ότι οι παλιές ηλεκτρικές και ηλεκτρονικές συσκευές πρέπει να απορρίπτονται χωριστά από τα οικιακά απορρίμματα σύμφωνα με τους νομικούς κανονισμούς. Απορρίψτε τη συσκευή σας στο σημείο συλλογής του δημοτικού οργανισμού διάθεσης απορριμμάτων.

Οι ελαττωματικές ή χρησιμοποιημένες μπαταρίες πρέπει να ανακυκλώνονται σύμφωνα με την οδηγία 2006/66/ΕΚ και τις τροποποιήσεις της. Επιστρέψτε τις μπαταρίες ή/και τη συσκευή στις προβλεπόμενες εγκαταστάσεις συλλογής.

Το σήμα CE στη συσκευή επιβεβαιώνει τη συμμόρφωση.

Η δήλωση συμμόρφωσης διατίθεται στη διεύθυνση www.go-europe.com.

Το λογότυπο Triman ισχύει μόνο για τη Γαλλία.

Το λογότυπο ισχύει μόνο για την Ιταλία.

Το λογότυπο ισχύει μόνο για την Ισπανία.

● Εγγύηση

Αξιότιμε πελάτη,

Χαιρόμαστε που επιλέξατε αυτή τη συσκευή.

Σε περίπτωση βλάβης επιστρέψτε παρακαλώ αυτή τη συσκευή μαζί με την απόδειξη αγοράς της και συσκευασμένη στη γνήσια συσκευασία της εκεί όπου την αγοράσατε.

● Κατασκευαστής

Go Europe GmbH
Zum Kraftwerk 1
45527 Hattingen
Γερμανία
www.go-europe.com
service@g-europe.com

Kullanım kılavuzu bu cihazın ayrılmaz bir parçasıdır. Güvenlik, kullanım ve imha ile ilgili önemli bilgiler içerir. Ürünü kullanmadan önce tüm çalıştırma ve güvenlik talimatlarını öğrenin. Ürünü sadece tarif edildiği şekilde ve belirtilen uygulama alanları için kullanın. Ürünü üçüncü şahıslara devrederken tüm belgeleri teslim edin.

● ⚠ Önemli güvenlik talimatları

- Kullanım kılavuzunu ileride kullanmak üzere güvenli bir yerde saklayın.
- Cihazı kullanmadan önce düz ve sabit bir çalışma yüzeyine yerleştirin.
- Cihazı taşırken veya kaldırırken asla bıçağından tutmayın.
- Cihazı her zaman iki elinizle kullanın.
- Bol giysileri, kravatları, takıları, uzun saçları veya diğer gevşek nesneleri cihazdan uzak tutun.
- Kesmeden önce zımbaları ve/veya ataçları çıkarın.
- Bıçak yağlanmamalı veya keskinleştirilmemelidir.
- Basınç çubuğu sabitlenmemişse cihazı kullanmayın.
- Bıçak hasar görmüşse, cihaz kullanılmamalıdır.
- Cihazı çocukların erişemeyeceği bir yerde saklayın.
- Cihaz şu şekildedir **değil** Tırnak veya ayak tırnaklarını kesmek için tasarlanmıştır.

● Pillerin/şarj edilebilir pillerin kullanımına ilişkin güvenlik talimatları

Uyarı! Piller/şarj edilebilir piller nedeniyle boğulma riski vardır.

- Çocukları pillerden/şarj edilebilir pillerden uzak tutun.
- Yutulması halinde derhal bir doktora başvurun.

Dikkat! Pilleri/şarj edilebilir pilleri kullanırken çeşitli tehlikeler vardır.

- Şarj edilemeyen pilleri asla yeniden şarj etmeye çalışmayın, pillere/şarj edilebilir pillere kısa devre yaptırmayın ve/veya pilleri/şarj edilebilir pilleri açmayın. Bunun sonucunda aşırı ısınma, yangın tehlikesi veya patlama meydana gelebilir.
- Pillerin/şarj edilebilir pillerin yanlış kullanımı sağlığınızı ve çevreyi tehlikeye atabilir. Piller/şarj edilebilir piller toksik ve çevreye zararlı ağır metaller (Cd = kadmiyum, Hg = cıva, Pb = kurşun) içerebilir. Bu nedenle kullanılmış pillerin ayrı bir şekilde bertaraf edilmesi ve geri dönüştürülmesi çevre ve sağlık açısından çok önemlidir. Bağlantı terminalleri kısa devre yapmamalıdır.
- Pilleri/şarj edilebilir pilleri asla ateşe veya suya atmayın.
- Aküleri/şarj edilebilir pilleri mekanik gerilime maruz bırakmayın.
- Akan piller/şarj edilebilir piller cihaza zarar verebilir. Akü/piller sızıntı yaparsa, hasarı önlemek için derhal cihazdan çıkarın. Hasarlı veya sızıntı yapan pilleri/şarj edilebilir pilleri tutarken özellikle dikkatli olun ve koruyucu eldiven kullanın.
- Cilt, göz ve mukoza ile temasından kaçının. Akü asidi ile temas halinde, etkilenen bölgeleri derhal bol temiz su ile yıkayın ve derhal bir doktora başvurun. Aküyü/şarj edilebilir pili etkileyebilecek aşırı koşullardan ve sıcaklıklardan kaçının, örn. radyatör üzerinde veya doğrudan güneş ışığı altında.
- Sadece belirtilen pil tipini/şarj edilebilir pil tipini kullanın.
- Farklı tipte piller/şarj edilebilir piller veya yeni ve kullanılmış piller/şarj edilebilir piller birlikte kullanılmamalıdır.
- Piller/şarj edilebilir piller doğru kutuplara yerleştirilmelidir.
- Cihazı uzun süre kullanmayacaksanız cihazı kapatın ve pilleri/şarj edilebilir pilleri çıkarın.
- Boş piller/şarj edilebilir piller cihazdan çıkarılmalı ve güvenli bir şekilde imha edilmelidir.
- Cihazı atmadan önce piller/şarj edilebilir piller çıkarılmalıdır.
- Yasal olarak aküleri satıcınıza veya sorumlu atık imha kuruluşu tarafından sağlanan toplama noktalarına atmakla yükümlüsünüz.

Önemli: LCD ekran, elektromanyetik etkilerden etkilenebilir, örneğin cihazın yakın çevresinde bir telsizin çalışmasından. Bu gibi durumlarda, arızanın kaynağını tespit etmeli ve ortadan kaldırmalısınız. Daha sonra teraziyi kapatıp tekrar açmanız gerekebilir.

● Amacına uygun kullanım

Bu kollu kesici yalnızca kağıt, kart ve fotoğraf kesmek için kullanılabilir.

İzinsiz değişikliklere veya dönüştürmelere izin verilmez.

Cihaz sadece pleksiglas bıçak koruması takılıyken kullanılmalıdır.

● Amaç dışı kullanım kullanım

Sadece teknik verilerdeki spesifikasyonlara uygun malzemeleri kesin.

'de açıklananlar dışında herhangi bir kullanım **Kullanım amacı** uygunsuz kullanım olarak kabul edilir.

● Pili yerleştirin (LR6)

Dikkat! İlk kullanımdan önce önemli teknik bilgiler!

Yalıtım bandını pil bölmesinden çıkarın.

Pilleri takmak için aşağıdaki adımları uygulayın.

1. Pil bölmesi kapağını çıkarın.
2. Kutup yönünde bir pil yerleştirin.
3. Pil bölmesi kapağını yerine takın.

Not: Pil bölmesi cihazın alt tarafında yer almaktadır. Pil bölmesindeki işaretler pilleri doğru kutuplarla yerleştirmenize yardımcı olur.

● Pili çıkartılması (LR6)

Pilleri çıkarmak için aşağıdaki adımları uygulayın.

1. Pil bölmesi kapağını çıkarın.
2. Pilleri çıkarın.
3. Pil bölmesi kapağını yerine takın.

● Kontrollere genel bakış

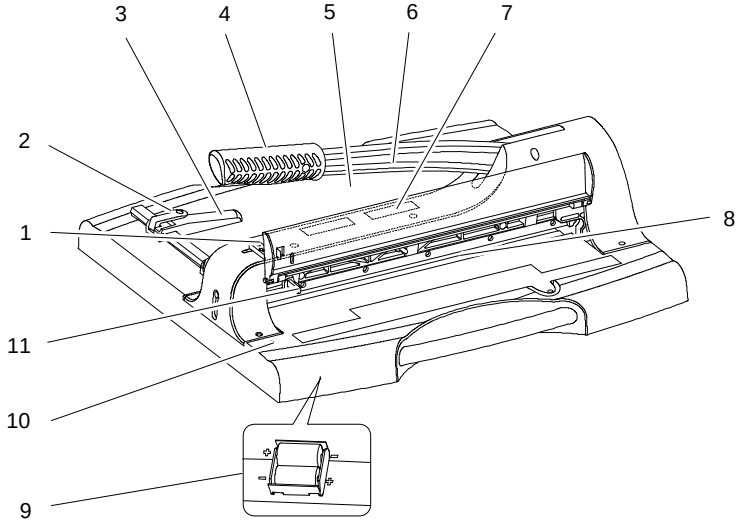

1. Kesme kolunun kilitlenmesi (üst konum)
2. Kağıt kılavuzunu kilitleme
3. Kağıt kılavuzu
4. Kesme kolunun tutamağı
5. Izgaralar ve ölçüm cihazları
6. Kesme kolu
7. Kontrol camı
8. Kesme çubuğu
9. Pil bölmesi
10. Lazer konumlandırma için anahtar
11. Kesme kolunun kilitlenmesi (alt konum)

● Kollu kesici

1. Cihazı ambalajından dikkatlice çıkarın.

Dikkat: Yaralanma riski! Kollu kesicinin bıçağı çok keskin! Kollu kesicinin bıçağına asla uzanmayın.

2. Cihazı kullanmadan önce düz ve sabit bir çalışma yüzeyine yerleştirin.

Not: Kesme kolu (6) bir kesme kolu ile donatılmıştır.

Kesme tahtası, kesme tahtasının alt tarafına bir kayış ile sabitlenir.

3. Taşıma kilidini kesme kolundan (6) ayırın.
4. Sap (4) üzerindeki kesme kolunu (6) yukarı doğru hareket ettirin.

Not: Güvenlik nedeniyle kesme kolu üst konumda kilitlenmiştir.

5. Emniyet kapağını (13) kesme kolunun (1) kilit mekanizmasına oturana kadar yukarı doğru katlayın.
6. Kesilecek malzemeyi istenen konuma yerleştirin.

Not: Kesilecek malzemeyi tam olarak konumlandırmak için kağıt kılavuzunu (3) ve ızgara ve ölçüm cihazlarını (5) kullanın.

7. Kesme kolunun (1) kilitleme mekanizmasını hafifçe yukarı doğru bastırın ve emniyet kapağını (13) aşağı doğru katlayın.
8. Kesme kolunun (1) kilit mekanizmasını kendinize doğru çekerek ve tutamak (4) üzerindeki kesme kolunu (6) aşağı doğru hareket ettirerek malzemeyi kesin.

Dikkat: Yaralanma riski! Kollu kesicinin bıçağı çok keskin! Kollu kesicinin bıçağına asla uzanmayın.

Not: Kullandıktan sonra kesme kolunu (6) kilit (11) ile emniyete alın.

9. Sap (4) üzerindeki kesme kolunu (6) aşağı doğru hareket ettirin.
10. Kilide (11) basın. Kesme kolu şimdi alt konumda sabitlenmiştir.

Not: Kesme kolunun kilidini açmak için hafifçe aşağı bastırın. Kilit (11) serbest kalır ve kesme kolu (6) tekrar yukarı doğru hareket ettirilebilir.

Not: Bıçağın kesim şekli temiz değilse, bıçağın konumu ayarlanabilir veya bıçak değiştirilebilir, bıçağın ayarlanması veya bıçağın değiştirilmesi bölümüne bakın.

● Lazer konumlandırma

Lazer konumlandırma, kesilecek malzemeyi güvenli bir şekilde konumlandırmanıza yardımcı olur. Lazer, tam kesme kenarını kırmızı bir çizgi ile gösterir. Görüntüleme penceresinden (7) malzemenin hangi konumda kesildiğini görebilirsiniz.

1. Düğmeye (10) basın. Lazer açılır.
2. Düğmeye (10) tekrar basın. Lazer kapatılır.

Not: Daha uzun pil ömrü için, cihazı kullanmadığınız zamanlarda lazer konumlandırmayı kapatın.

● Kağıt kılavuzu

1. Kağıt kılavuzu (3) üzerindeki kilidi (2) serbest bırakın.

Not: Kilit (2) serbest bırakılmamışsa kağıt kılavuzunu (3) hareket ettirmeye çalışmayın.

2. Kağıt kılavuzunu (3) çentikleri ve ölçüm cihazlarını (5) kullanarak konumlandırın.

Not: Kağıt kılavuzu (3) ray içinde kademesiz olarak ayarlanabilir.

3. Kağıt kılavuzunu (3) kilitleyin (2). Kağıt kılavuzu (3) şimdi kesilecek malzeme için bir durdurucu görevi görür.

● Bıçak siperinin takılması

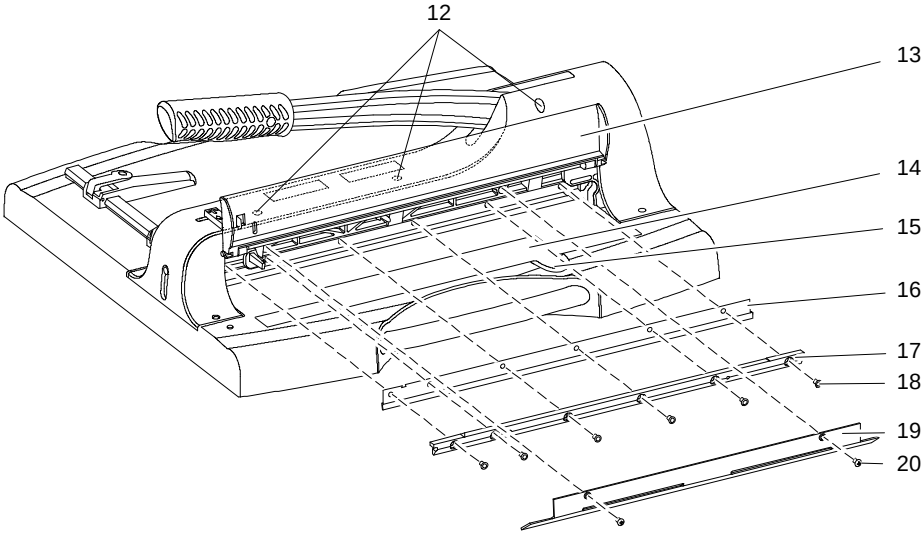

12. Bıçak ayarı için vidalar
13. Güvenlik kapağı
14. Yedek parça ve alet bölmesi
15. Yedek parçalar ve alet bölmesi vidası
16. Bıçaklar
17. Montaj rayı
18. Montaj rayının vidaları
19. Bıçak kapağı
20. Bıçak kapağı vidaları

● Bıçağı değiştir

Not: Bıçağı değiştirmeden önce, Bıçağın ayarlanması bölümündeki talimatları izleyin.

Yedek parça ve alet bölmesi (14), bıçağı değiştirmek için aletlerle birlikte yedek bir bıçak içerir.

1. Yedek parça ve alet bölmesinin vidasını gevşetin (15).
2. Aleti (Alyan anahtarı, montaj yardımı), kesme korumalı yedek bıçağı ve eski bıçak için ayrı kesme korumasını çıkarın.
3. Kilidi (1) açın ve tutamaktaki (4) kesme kolunu aşağı doğru hareket ettirin.
4. Kilide (11) basın.
5. Güvenlik kapağını (13) açın.
6. Bıçak kapağının (19) vidalarını (20) gevşetin ve çıkarın.
7. Önce montaj rayı (18) üzerindeki toplam 6 vidadan 2 ve 5 numaralı vidaları (soldan sayarak) gevşetin ve montaj yardımcılarını serbest vida deliklerine yerleştirin.
8. Montaj rayı üzerindeki diğer vidaları gevşetin (18).
9. Sabitleme rayını (17) ve bıçağı (16) montaj yardımcılarını kullanarak dikkatlice çıkarın.

Dikkat: Yaralanma riski! Kollu kesicinin bıçağı çok keskin! Kollu kesicinin bıçağına asla uzanmayın.

10. Yedek parça ve alet bölmesindeki (14) kesme korumasını dikkatlice eski bıçağın (16) üzerine yerleştirin. Eski bıçağı (16) montaj rayından (17) çıkarın ve yeni bıçağı montaj rayına (17) doğru konumda yerleştirin (deliklere dikkat edin!).
11. Kesme korumasını yeni bıçaktan (16) dikkatlice çıkarın.

12. Montaj yardımcılarını montaj rayının (17) 2 ve 5 numaralı vida deliklerine (soldan sayılır) yerleştirin ve cihazın üzerine yerleştirin.
13. Montaj rayının (17) vidalarını (18) birbiri ardına serbest vida deliklerine takın ve dikkatlice sıkın.
14. Montaj yardımcılarını çıkarın ve montaj rayının (17) kalan vidalarını (18) vida deliklerine takın.
15. Montaj rayının (17) tüm vidalarını (18) eşit şekilde sıkın.
16. Bıçak kapağını (19) cihaza tekrar takın ve bıçak kapağı vidalarını (20) sıkın.
17. Aleti ve kesme korumasını yedek parça ve alet bölmesine (14) yerleştirin ve yedek parça ve alet bölmesinin (15) vidasını sıkın.

● Bıçağın ayarlanması

Bıçağın kesme deseni temiz değilse, bıçağın konumu ayarlanabilir.

1. Kesme kolu alt konuma getirilmelidir. Kesme kolunun (1) kilit mekanizmasını kendinize doğru çekin ve tutamaktaki (4) kesme kolunu (6) aşağı doğru bastırın . Kilide (11) basın. Kesme kolu şimdi alt konumda sabitlenmiştir.
2. Vidayı (15) gevşetip çıkararak yedek parça ve alet bölmesini (14) açın .
3. Alyan anahtarını yedek parça ve alet bölmesinden (14) çıkarın .
4. Önce Alyan anahtarını vidaların (12) arka deliğine sokun . Yerleştirme yardımcısı, Allen anahtarının sağa doğru hafif bir açıyla, yaklaşık 15 derece, yerleştirilmesi gerektiğini göstermektedir. Aynı şekilde, alyan anahtarı ile ilgili vidaya (12) ulaşmak için alyan anahtarını vidaların (12) diğer deliklerine sokun.
5. Kesimin temiz olmadığı alanlarda bıçak ayar vidalarını (12) saat yönünde çevirin. Ayarlama işlemini dikkatli bir şekilde gerçekleştirin. İşlem sırasında kesim modelini birkaç kez test edin.
6. Aleti yedek parça ve alet bölmesine (14) yerleştirin ve yedek parça ve alet bölmesinin (15) vidasını sıkın.

Not: Bir bıçağı değiştirmeden önce, bıçak ayar vidaları (12) orijinal konumlarına geri döndürülmelidir. Bıçak ayar vidaları (12), bıçak ayar vidalarının (12) dişleri sabitleme rayının (17) üzerinde artık görünmeyene kadar geri (saat yönünün tersine) çevrilmelidir.

● Temizleme

Dikkat: Yaralanma riski! Kesici bıçak çok keskin! Döner kesicinin bıçağını son derece dikkatli bir şekilde temizleyin!

Gövde yüzeylerini yumuşak, kuru, havsız bir bezle temizleyiniz.

Temizlik maddesi veya çözücü maddeler kullanmayınız.

● Teknik veriler

Kesme malzemesi	Kağıt, karton
Kesme kapasitesi	50 yaprak (80 g/m²)
Maksimum kalınlık	5 mm
Kesim uzunluğu	360 mm
Minimal kesim	35 mm
Boyutlar	503 × 508 × 459 mm
Temas yüzeyi	280 × 360 mm
Ağırlık:	6,6 kg

Kesim sırasında malzemenin otomatik olarak sabitlenmesi.

● Tasfiye

Perakendecinizden eski cihazları ve kullanılmış pilleri ücretsiz olarak geri alma seçenekleri hakkında bilgi edinin.

Ambalaj malzemelerini yerel yönetmeliklere uygun şekilde tasfiye ediniz.

Ambalaj, yerel geri dönüşüm merkezlerine atılabilen çevre dostu malzemelerden yapılmıştır. Doğru bertaraf seçenekleri hakkında yerel yetkilinize danışın.

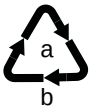

Atıkları ayırırken ambalaj malzemesinin etiketine dikkat edin; bunlar aşağıdaki anlama gelen kısaltmalar (b) ve sayılarla (a) işaretlenmiştir: 1-7: Plastikler / 20-22: Kağıt ve karton / 80-98: Kompozit malzemeler.

Yandaki sembol, elektrikli ve elektronik eski cihazları yasal düzenlemeler temelinde evsel atıklardan ayrı olarak tasfiye edilmesi gerektiği anlamına gelir. Cihazınızı, belediye tasfiye yüklenicisinin toplama merkezinde tasfiye ediniz.

Arızalı veya kullanılmış piller 2006/66/EC sayılı Direktif ve değişikliklerine uygun olarak geri dönüştürülmelidir. Pilleri ve/veya cihazı sağlanan toplama tesislerine iade edin.

Cihazın üzerindeki CE işareti, uygunluğu teyit eder.

Uygunluk beyanını, www.go-europe.com. adresinde bulabilirsiniz.

Triman logosu sadece Fransa için geçerlidir.

Logo sadece İtalya için geçerlidir.

Logo sadece İspanya için geçerlidir.

● Garanti

Değerli Müşterimiz,

bu cihazı tercih ettiğiniz için teşekkür ederiz.

Herhangi bir arıza durumunda cihazı kasa fişi ve orijinal ambalajı ile birlikte satın almış olduğunuz satış noktasına teslim ediniz.

● Üretici

Go Europe GmbH
Zum Kraftwerk 1
45527 Hattingen
Almanya
www.go-europe.com
service@g-europe.com

شعار تريمان صالح لفرنسا فقط.

الشعار صالح لإيطاليا فقط.

الشعار صالح لإسبانيا فقط.

● الأسئلة والخدمة

عزيزي العميل،

شكرًا لك على اختيارك لهذا المنتج

إذا لم يعمل المنتج بالشكل الذي تتوقعه أو إذا كان به عيب، فالرجاء الاتصال بالتاجر الذي اشتريت منه هذا المنتج.

● الشركة المصنعة

Go Europe GmbH
Zum Kraftwerk 1
Hattingen 45527
ألمانيا

www.go-europe.com

service@g-europe.com

(16). قم بإزالة الشفرة القديمة (16) من سكة التثبيت (17) وضع الشفرة الجديدة على سكة التثبيت (17) في الموضع الصحيح (لاحظ الفتحات!).

11 قم بإزالة واقي القطع بعناية من الشفرة الجديدة (16).

12 أدخل معينات التثبيت في فتحتي البراغي 2 و5 (محسوبة من اليسار) في سكة التثبيت (17) واستبدلها على الجهاز.

13 أدخل البراغي (18) الخاصة بقضيب التثبيت (17) في فتحات البراغي الحرة واحدًا تلو الآخر وشدها بعناية.

14 قم بإزالة أدوات التثبيت وأدخل البراغي المتبقية (18) من سكة التثبيت (17) في فتحات البراغي.

15 أحكم ربط جميع البراغي (18) من سكة التثبيت (17) بالتساوي.

16 استبدل غطاء الشفرة (19) على الجهاز وأحكم ربط براغي غطاء الشفرة (20).

17 ضع الأداة وواقي القطع في حجرة قطع الغيار والأدوات (14) وأحكم ربط برغي حجرة قطع الغيار والأدوات (15).

● ضبط السكين

إذا كان نمط القطع للشفرة غير نظيف، يمكن تعديل موضع الشفرة.

1 يجب تحريك ذراع القطع إلى الموضع السفلي. اسحب آلية قفل ذراع القطع (1) باتجاهك واضغط على ذراع القطع (6) على المقبض (4) إلى الأسفل. اضغط على القفل (11). ذراع القطع مثبت الآن في الموضع السفلي.

2 افتح حجرة قطع الغيار والأدوات (14) عن طريق فك البرغي (15) وإزالته.

3 قم بإزالة مفتاح ألين من حجرة قطع الغيار والأدوات (14).

4 أدخل أولاً مفتاح ألين في الفتحة الخلفية للبراغي (12). يوضح مساعد الإدخال أنه يجب إدخال مفتاح ألين بزاوية طفيفة إلى اليمين، حوالي 15 درجة. بنفس الطريقة، أدخل مفتاح ألين في الثقوب الأخرى للبراغي (12) من أجل الوصول إلى البرغي المقابل (12) بمفتاح ألين.

5 أدر براغي ضبط الشفرة (12) في اتجاه عقارب الساعة في المناطق التي لا يكون فيها القطع نظيفًا. قم بإجراء التعديل بعناية. اختبر نمط القطع عدة مرات أثناء العملية.

6 ضع الأداة في حجرة قطع الغيار والأدوات (14) وأحكم ربط برغي حجرة قطع الغيار والأدوات (15).

ملاحظة: قبل استبدال الشفرة، يجب إعادة براغي ضبط الشفرة (12) إلى موضعها الأصلي. يجب إرجاع مسامير ضبط الشفرة (12) إلى الخلف (عكس اتجاه عقارب الساعة) حتى لا يعود خيط مسامير ضبط الشفرة (12) مرئيًا فوق سكة التثبيت (17).

● التنظيف

تحذير: خطر الإصابة! شفرة القاطع حادة للغاية! نظف شفرة القطاعة الدوارة بعناية فائقة!

نظف سطح المبيت بقطعة قماش ناعمة وجافة وخالية من الوبر.

لا تستخدم سوائل التنظيف أو المحاليل.

● المواصفات الفنية

مواد القطع	ورق، كرتون
عزم التقطيع	50 ورقة (80 جم/م²)
السُمك الأقصى	5 مم
طول القطع	360 مم
الحد الأدنى من القطع	35 مم
الأبعاد	503 × 508 × 459 مم
سطح التلامس	280 × 360 مم
الوزن	6.6 كجم

التثبيت التلقائي للمادة أثناء القطع.

● التخلص من النفايات

تعرّف على خيارات استعادة الأجهزة القديمة والبطاريات المستعملة مجاناً من بائع التجزئة الذي تتعامل معه.

تخلص من مواد التعبئة وفقًا للوائح المحلية.

العبوات مصنوعة من مواد صديقة للبيئة يمكن التخلص منها في مراكز إعادة التدوير المحلية. اسأل سلطتك المحلية عن خيارات التخلص الصحيح من النفايات.

لاحظ وضع العلامات على مواد التعبئة والتغليف عند فصل النفايات؛ حيث يتم تمييزها بالاختصارات (ب) والأرقام (أ) بالمعنى التالي: 1-7: البلاستيك / 20-22: الورق والكرتون / 80-98: المواد المركبة.

الرمز المتواجد على اليسار يعني أنه يجب التخلص من الأجهزة الكهربائية والإلكترونية القديمة بشكل منفصل عن النفايات المنزلية وفقًا للوائح القانونية السارية. تخلص من جهازك في مركز تجميع النفايات التابعة للهيئة البلدية للتخلص من النفايات.

يجب إعادة تدوير البطاريات المعيبة أو المستعملة وفقًا للتوجيه EC/2006/66 وتعديلاته. أعد البطاريات و/أو الجهاز إلى مرافق التجميع المتوفرة.

تؤكد علامةعلى المطابقة مع المعايير الأوروبية. CE

www.go-europe.com. ستجد إعلان المطابقة على الرابط.

1 اضغط على المفتاح (10). الليزر قيد التشغيل.

2 اضغط على المفتاح (10) مرة أخرى. يتم إيقاف تشغيل الليزر.

ملاحظة: للحصول على عمر أطول للبطارية، قم بإيقاف تشغيل وضع الليزر عندما لا تستخدم الجهاز.

● دليل الورق

1 حرر القفل (2) الموجود على موجه الورق (3).

ملاحظة: لا تحاول تحريك موجه الورق (3) إذا لم يتم تحرير القفل (2).

2 ضع دليل الورق (3) باستخدام الشقوق وأجهزة القياس (5).

ملاحظة: يمكن ضبط دليل الورق (3) بشكل لا نهائي في السكة.

3 قفل (2) موجه الورق (3). يعمل دليل الورق (3) الآن كموقف للمادة المراد قطعها.

● تركيب واقي الشفرة

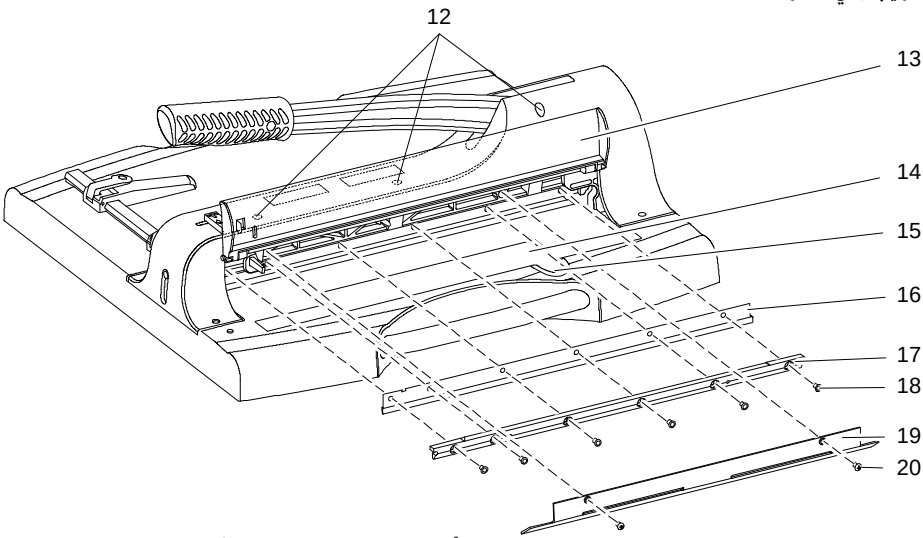

12 براغي لضبط الشفرة

13 غطاء الأمان

14 حجرة قطع الغيار والأدوات

15 قطع الغيار ومسمار حجرة الأدوات

16 السكاكين

17 سكة التثبيت

18 براغي سكة التثبيت

19 غطاء الشفرة

20 براغي غطاء الشفرة

● تغيير السكين

ملاحظة: قبل تغيير الشفرة، اتبع التعليمات الواردة في قسم ضبط الشفرة.

تحتوي حجرة قطع الغيار والأدوات (14) على شفرة احتياطية مع أدوات لتغيير الشفرة.

1 قم بفك برغي حجرة قطع الغيار والأدوات (15).

2 قم بإزالة الأداة (مفتاح ألين، أداة المساعدة في التجميع)، والشفرة البديلة مع حماية القطع، وحماية القطع المنفصلة للشفرة القديمة.

3 حرر القفل (1) وحرّك ذراع القطع على المقبض (4) إلى أسفل.

4 اضغط على القفل (11).

5 افتح غطاء الأمان (13).

6 قم بفك البراغي (20) من غطاء الشفرة (19) وإزالتها.

7 قم أولاً بفك البرغيين 2 و5 (مع العد من اليسار) من إجمالي 6 براغي على سكة التثبيت (18) وأدخل مساعدات التثبيت في فتحات البراغي الحرة.

8 قم بفك البراغي الأخرى على سكة التثبيت (18).

9 قم بإزالة قضيب التثبيت (17) والشفرة (16) بعناية باستخدام أدوات التجميع.

تحذير: خطر الإصابة! شفرة قاطع الرافعة حادة للغاية! لا تصل أبداً إلى شفرة قاطع الرافعة.

10 ضع بعناية واقي القطع من حجرة قطع الغيار والأدوات (14) على الشفرة القديمة

نظرة عامة على عناصر التحكم

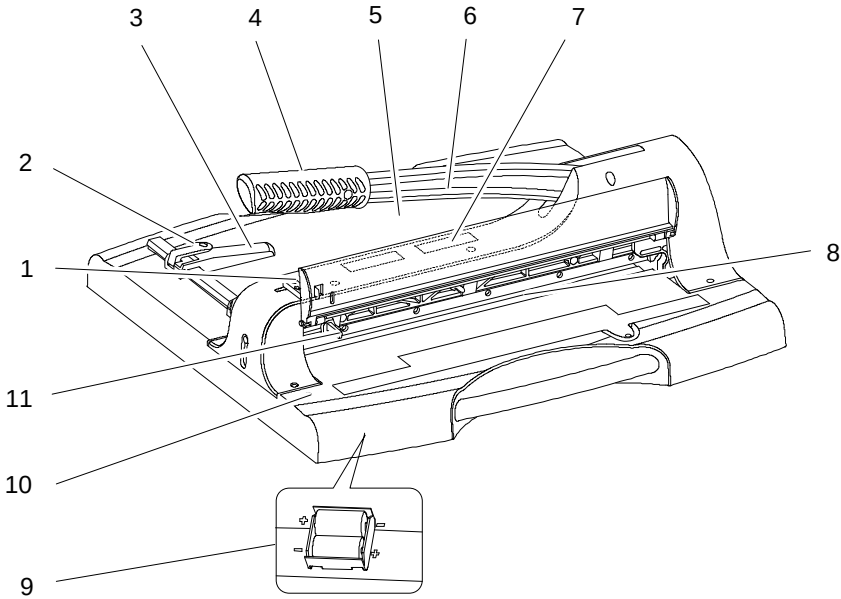

1 قفل ذراع القطع (الموضع العلوي)

2 قفل دليل الورق

3 دليل الورق

4 مقبض ذراع القطع

5 الشبكات وأجهزة القياس

6 ذراع القطع

7 نافذة العرض

8 شريط التقطيع

9 حجرة البطارية

10 مفتاح لتحديد المواقع بالليزر

11 قفل ذراع القطع (الموضع السفلي)

قاطع الرافعة

1 قم بإزالة الجهاز بعناية من العبوة.

تحذير: خطر الإصابة! شفرة قاطع الرافعة حادة للغاية! لا تصل أبداً إلى شفرة قاطع الرافعة.

2 ضع الجهاز على سطح عمل مستوٍ وثابت قبل الاستخدام.

ملاحظة: ذراع القطع (6) مزود بـ

يتم تثبيت لوح التقطيع على الجانب السفلي من لوح التقطيع بحزام.

3 حرر قفل النقل من ذراع القطع (6).

4 حرّك ذراع القطع (6) على المقبض (4) لأعلى.

ملاحظة: لأسباب تتعلق بالسلامة، يتم قفل ذراع القطع في الوضع العلوي.

5 اطوِ غطاء الأمان (13) لأعلى حتى يلتحم بآلية قفل ذراع القطع (1).

6 ضع المادة المراد قصها في الموضع المطلوب.

ملاحظة: استخدم دليل الورق (3) والشبكة وأجهزة القياس (5) لوضع المواد المراد قصها بدقة.

7 اضغط على آلية قفل ذراع القطع (1) لأعلى قليلاً لأعلى وقم بطي غطاء الأمان (13) لأسفل.

8 قم بقص المادة عن طريق سحب آلية قفل ذراع القطع (1) نحوك وتحريك ذراع القطع (6) على المقبض (4) إلى أسفل.

تحذير: خطر الإصابة! شفرة قاطع الرافعة حادة للغاية! لا تصل أبداً إلى شفرة قاطع الرافعة.

ملاحظة: قم بتأمين ذراع القطع (6) بالقفل (11) بعد الاستخدام.

9 حرّك ذراع القطع (6) الموجود على المقبض (4) للأسفل.

10 اضغط على القفل (11). ذراع القطع مثبت الآن في الموضع السفلي.

ملاحظة: لفتح ذراع القطع، اضغط عليه لأسفل قليلاً. يتم تحرير القفل (11) ويمكن تحريك ذراع القطع (6) لأعلى مرة أخرى.

ملاحظة: إذا كان نمط القطع للشفرة غير نظيف، يمكن تعديل موضع الشفرة أو يمكن استبدال الشفرة، انظر قسم ضبط الشفرة أو استبدال الشفرة.

تحديد المواقع بالليزر

يساعدك تحديد المواقع بالليزر على تحديد موضع المواد المراد قطعها بأمان. يشير الليزر إلى حافة القطع الدقيقة بخط أحمر. يمكنك أن ترى من خلال نافذة العرض (7) في أي موضع يتم قطع المادة.

تعتبر تعليمات التشغيل جزءًا لا يتجزأ من هذا الجهاز. يحتوي على معلومات مهمة عن السلامة والاستخدام والتخلص من النفايات. تعرّف على جميع تعليمات التشغيل والسلامة قبل استخدام المنتج. استخدم المنتج فقط كما هو موصوف ولمناطق الاستخدام المحددة. تسليم جميع المستندات عند تمرير المنتج إلى أطراف ثالثة.

إرشادات هامة للسلامة

- احتفظ بتعليمات التشغيل في مكان آمن لاستخدامها في المستقبل.
- ضع الجهاز على سطح عمل مستوٍ وثابت قبل الاستخدام.
- لا تمسك الجهاز من الشفرة أبدًا عند نقله أو وضعه بعيدًا.
- قم دائماً بتشغيل الجهاز بكلتا يديك.
- احتفظ بالملابس الفضفاضة أو ربطات العنق أو المجوهرات أو الشعر الطويل أو غيرها من الأشياء السائبة بعيدًا عن الجهاز.
- قم بإزالة أي دبابيس و/أو مشابك ورق قبل القص.
- يجب عدم تشحيم السكين أو شحذها.
- لا تستخدم الجهاز إذا كان شريط الضغط غير ثابت.
- في حالة تلف الشفرة، يجب عدم استخدام الجهاز.
- احفظي الجهاز بعيداً عن متناول الأطفال.
- الجهاز غير **مخصص** مخصص لقص أظافر اليدين أو القدمين.

تعليمات السلامة في التعامل مع البطاريات/البطاريات القابلة لإعادة الشحن

تحذير! هناك خطر الاختناق من البطاريات/البطاريات القابلة لإعادة الشحن.

- أبقِ الأطفال بعيداً عن البطاريات/البطاريات القابلة لإعادة الشحن.
- في حالة الابتلاع، استشر الطبيب على الفور.

احترس! هناك مخاطر مختلفة عند التعامل مع البطاريات/البطاريات القابلة لإعادة الشحن.

- لا تحاول أبدًا إعادة شحن البطاريات غير القابلة للشحن، ولا تحاول أبدًا إعادة شحن البطاريات غير القابلة للشحن، ولا تقصر دائرة البطاريات/البطاريات القابلة للشحن و/أو لا تفتح البطاريات/البطاريات القابلة للشحن. يمكن أن تكون النتيجة ارتفاع درجة الحرارة أو خطر الحريق أو الانفجار.
- قد يؤدي التعامل غير السليم مع البطاريات/البطاريات القابلة لإعادة الشحن إلى تعريض صحتك والبيئة للخطر. قد تحتوي البطاريات/البطاريات القابلة لإعادة الشحن على معادن ثقيلة سامة وضارة بالبيئة (Cd = كادميوم، Hg = زئبق، Pb = رصاص). لذلك فإن التخلص المنفصل من البطاريات المستعملة وإعادة تدويرها أمر ضروري للبيئة والصحة. يجب ألا تكون أطراف التوصيل قصيرة الدائرة.
- لا تتخلص أبداً من البطاريات/البطاريات القابلة لإعادة الشحن في النار أو الماء.
- لا تعرض البطاريات/البطاريات القابلة لإعادة الشحن للإجهاد الميكانيكي.
- قد يؤدي تسرب البطاريات/البطاريات القابلة لإعادة الشحن إلى تلف الجهاز. في حال تسرّب البطارية/البطاريات، قم بإزالتها من الجهاز على الفور لمنع حدوث تلف. توخَّ الحذر بشكل خاص عند التعامل مع البطاريات التالفة أو المتسربة/البطاريات القابلة لإعادة الشحن واستخدم قفازات واقية.
- تجنب ملامسة الجلد والعينين والأغشية المخاطية. في حالة ملامسة حمض البطارية، اشطف المناطق المصابة فوراً بكمية كبيرة من الماء النظيف واستشر الطبيب فوراً. تجنب الظروف القاسية ودرجات الحرارة الشديدة التي يمكن أن تؤثر على البطارية/البطارية القابلة لإعادة الشحن، على سبيل المثال على أجهزة التدفئة أو في ضوء الشمس المباشر.
- لا تستخدم سوى نوع البطارية المحدد/نوع البطارية القابلة لإعادة الشحن.
- يجب عدم استخدام أنواع مختلفة من البطاريات/البطاريات القابلة لإعادة الشحن أو البطاريات الجديدة والمستعملة/البطاريات القابلة لإعادة الشحن معًا.
- يجب إدخال البطاريات/البطاريات القابلة لإعادة الشحن بالقطبية الصحيحة.
- قم بإيقاف تشغيل الجهاز وإزالة البطاريات/البطاريات القابلة لإعادة الشحن إذا كنت لا تستخدم الجهاز لفترة زمنية أطول.
- يجب إزالة البطاريات الفارغة/البطاريات القابلة لإعادة الشحن من الجهاز والتخلص منها بأمان.
- يجب إزالة البطاريات/البطاريات القابلة لإعادة الشحن قبل التخلص من الجهاز.
- أنت ملزم قانوناً بالتخلص من البطاريات لدى الوكيل الذي تتعامل معه أو عبر نقاط التجميع التي توفرها المؤسسة المسؤولة عن التخلص من النفايات.

مهم: قد تتأثر شاشة LCD بالتأثيرات الكهرومغناطيسية، على سبيل المثال من خلال تشغيل الراديو في المنطقة المجاورة مباشرة للجهاز. في مثل هذه الحالات، يجب تحديد مصدر العطل وإزالته. قد تحتاج بعد ذلك إلى إيقاف تشغيل الميزان وتشغيله مرة أخرى.

الاستخدام المطابق للتعليمات

يمكن استخدام قاطعة الرافعة هذه لقص الورق والبطاقات والصور فقط.

لا يُسمح بإجراء تعديلات أو تحويلات غير مصرح بها.

لا يمكن استخدام الجهاز إلا مع تركيب واقي الشفرات الزجاجي الزجاجي.

الاستخدام غير المقصود الاستخدام

قطع المواد التي تتوافق مع المواصفات الواردة في البيانات الفنية فقط.

أي استخدام آخر غير الموصوف في **الاستخدام المقصود** يعتبر استخداماً غير لائق.

أدخل البطارية (LR6)

تنبيه: معلومات فنية مهمة قبل الاستخدام الأول!

قم بإزالة الشريط العازل من حجرة البطارية.

قم بتنفيذ الخطوات التالية لإدخال البطاريات.

1 قم بإزالة غطاء حجرة البطارية.

2 أدخل بطارية في اتجاه العمود.

3 استبدل غطاء حجرة البطارية.

ملاحظة: توجد حجرة البطارية في الجانب السفلي من الجهاز. تساعدك العلامات الموجودة في حجرة البطارية على إدخال البطاريات بالقطبية الصحيحة.

إزالة البطارية (LR6)

قم بتنفيذ الخطوات التالية لإزالة البطاريات.

1 .1 قم بإزالة غطاء حجرة البطارية.

2 .2 قم بإزالة البطاريات.

3 -3 استبدل غطاء حجرة البطارية.

OLYMPIA

GO Europe GmbH
Zum Kraftwerk 1
45527 Hattingen
Deutschland

www.go-europe.com

service@go-europe.com

V 1.16
09/2025
ID: 3137