# OLYMPIA

| | | | |
|---|---|---|---|
| DE | Bedienungsanleitung | CZ | Návod k obsluze |
| GB | Operating Instructions | HR | Priručnik s uputama |
| FR | Mode d'emploi | NL | Gebruiksaanwijzing |
| IT | Istruzioni d'uso | GR | Οδηγίες Χρήσης |
| ES | Manual de instrucciones | TR | Kullanma kılavuzu |
| PT | Manual de instruções | AR | دليل الاستعمال |
| PL | Instrukcja obsługi | | |

Hebelschneider / Lever Cutter / Cisailles à levier / Taglierina a leva / Cortador de palanca / Cortador de alavanca / Dźwignia tnąca / Válcová řezačka / Rezač s polugom / Hefboomsnijder / Κόφτης με μοχλό / Kollu kesici / قاطع الرافعة

# G 3120 / 4420 / 3115 / 4415

V 1.16
04/2025
ID: 3133,3134,
3135, 3136

Die Bedienungsanleitung ist Bestandteil dieses Geräts. Sie enthält wichtige Hinweise für Sicherheit, Gebrauch und Entsorgung. Machen Sie sich vor der Benutzung des Produkts mit allen Bedien- und Sicherheitshinweisen vertraut. Benutzen Sie das Produkt nur wie beschrieben und für die angegebenen Einsatzbereiche. Händigen Sie alle Unterlagen bei Weitergabe des Produkts an Dritte mit aus.

## ● ⚠ Wichtige Sicherheitshinweise

- Bewahren Sie die Bedienungsanleitung für die zukünftige Benutzung auf.
- Stellen Sie das Gerät vor der Verwendung auf einem ebenen und stabilen Arbeitsplatz auf.
- Fassen Sie das Gerät beim Bewegen oder Wegstellen auf keinen Fall am Messer an.
- Bedienen Sie das Gerät immer mit zwei Händen.
- Halten Sie lose Teile von Bekleidung, Krawatten, Schmuck, langes Haar oder andere lose Gegenstände vom Gerät fern.
- Entfernen Sie vor dem Zuschneiden eventuell vorhandene Heft- und/oder Büroklammern.
- Das Messer darf weder geschmiert noch geschliffen werden.
- Benutzen Sie das Gerät nicht, wenn die Andruckleiste nicht festgelegt ist.
- Ist das Messer beschädigt, darf das Gerät nicht verwendet werden.
- Bewahren Sie das Gerät außerhalb der Reichweite von Kindern auf.
- Das Gerät ist **nicht** für das Schneiden von Finger- oder Fußnägeln vorgesehen.

## ● Bestimmungsgemäße Verwendung

Dieser Hebelschneider darf nur zum Zuschneiden von Papier, Karten und Fotos benutzt werden.

Eigenmächtige Veränderungen oder Umbauten sind nicht zulässig.

Das Gerät darf nur mit montiertem Plexiglas-Messerschutz benutzt werden.

## ● Nicht bestimmungsgemäße Verwendung

Schneiden Sie ausschließlich Materialien zu, die den Angaben in den Technischen Daten entsprechen.

Jede andere Verwendung als die in **Bestimmungsgemäße Verwendung** beschriebene gilt als nicht bestimmungsgemäß.

## ● Reinigung

**Achtung:** Verletzungsgefahr! Das Messer des Rollenschneiders ist sehr scharf! Reinigen Sie das Messer des Rollenschneiders mit größter Vorsicht!

Reinigen Sie die Gehäuseoberflächen mit einem weichen, trockenen, fusselfreien Tuch.

Verwenden Sie keine Reinigungs- oder Lösungsmittel.

## ● Übersicht der Bedienelemente

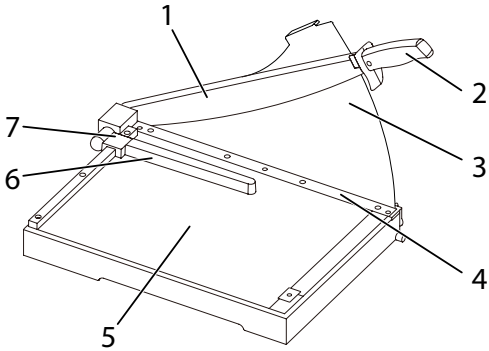


1. Schneidehebel
2. Griff des Schneidehebels
3. Plexiglas-Messerschutz
4. Andruckleiste mit Fingerschutz
5. Rasterungen und Messeinrichtungen
6. Papierführung
7. Verriegelung für Papierführung

## ● Messerschutz montieren

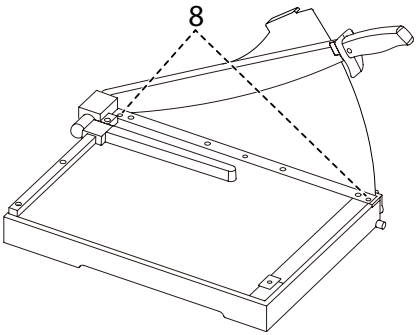


Bevor Sie den Hebelschneider verwenden, montieren Sie zuerst den Plexiglas-Messerschutz, um sich vor dem scharfen Messer zu schützen.

1. Entnehmen Sie das Gerät vorsichtig der Verpackung.
2. Entfernen Sie die Schrauben (8) aus der Andruckleiste (4).
3. Entfernen Sie das Schutzpapier vom Plexiglas-Messerschutz (3).

4. Entriegeln Sie den Schneidehebel (1), indem Sie die Verriegelung (7) im Uhrzeigersinn drehen.
5. Ziehen Sie den Schneidehebel (1) etwas nach oben. Setzen Sie den Plexiglas-Messerschutz (3) vorsichtig von hinten so ein, dass der Schutz am Messer anliegt.

**Hinweis:** Am Griff (2) befindet sich eine kleine Nase, die auf der linken Seite des Plexiglas-Messerschutzes (3) sein muss. Bewegen Sie die Abdeckung so, dass die Schraubenlöcher mit dem jeweiligen Gewinde fluchten.

**Achtung:** Sachschaden! Der Plexiglas-Messerschutz (3) kann beschädigt werden. Ziehen Sie die Schrauben nicht zu fest an.

6. Fixieren Sie den Plexiglas-Messerschutz (3) mit den Schrauben (8) an der Andruckleiste (4).

## ● Hebelschneider

1. Entnehmen Sie das Gerät vorsichtig der Verpackung.

**Achtung:** Verletzungsgefahr! Das Messer des Hebelschneiders ist sehr scharf! Niemals in das Messer des Hebelschneiders fassen.

2. Stellen Sie das Gerät vor der Verwendung auf einem ebenen und stabilen Arbeitsplatz auf.

**Hinweis:** Der Schneidehebel (1) ist an der Unterseite des Schneidebretts arretiert.

3. Entriegeln Sie den Schneidehebel (1), indem Sie die Verriegelung (9) im Uhrzeigersinn drehen.

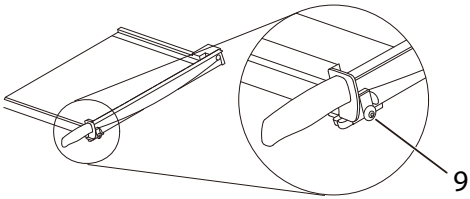


4. Bewegen Sie den Schneidehebel (1) mit dem Griff (2) nach oben.
5. Legen Sie das zu schneidende Material an die gewünschte Position unter die Andruckleiste (4) und drücken Sie die Andruckleiste nach unten.
6. Schneiden Sie das Material, indem Sie den Schneidehebel (1) mit dem Griff (2) nach unten bewegen.

**Achtung:** Verletzungsgefahr! Das Messer des Hebelschneiders ist sehr scharf! Niemals in das Messer des Hebelschneiders fassen.

**Hinweis:** Nach dem Zuschneiden muss der Schneidehebel (1) wieder an der Unterseite des Schneidebretts verriegelt werden.

7. Bewegen Sie den Schneidehebel (1) mit dem Griff (2) ganz nach unten. Verriegeln Sie den Schneidehebel, indem Sie die Verriegelung (9) gegen den Uhrzeigersinn drehen.

## ● Papierführung

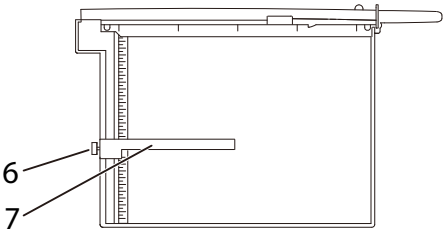


1. Lösen Sie die Verriegelung (7) der Papierführung (6).
2. Schieben Sie die Papierführung (6) vorsichtig auf die Schiene.

**Hinweis:** Verschieben Sie die Papierführung (6) nicht, wenn die Verriegelung (7) nicht gelöst ist.

3. Positionieren Sie die Papierführung (6) mit Hilfe der Rasterungen und Messeinrichtungen (5).

**Hinweis:** Die Papierführung (6) kann in der Schiene stufenlos verstellt werden.

4. Verriegeln Sie die Papierführung (6). Die Papierführung dient als Anschlag für das zu schneidende Material.

## ● Schneidehebel einstellen

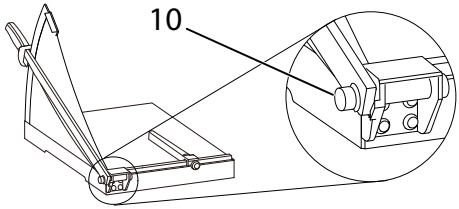


Nach einiger Zeit der Benutzung geht der Schneidehebel (1) zu leichtgängig und hält sich nicht mehr selbst in Position. Dann ist es erforderlich den Schneidehebel (1) neu einzustellen.

1. Ziehen Sie die Schraube (10) mit einem geeigneten Werkzeug langsam fester.

**Hinweis:** Testen Sie unter Beachtung der Sicherheitshinweise, ob der Schneidehebel in Position bleibt. Geht der Schneidehebel zu schwergängig, lösen Sie die Schraube (10) mit einem geeigneten Werkzeug langsam.

## ● Technische Daten

| **Schneidelänge** | **(mm)** |
|---|---|
| G 3120 | 310 |
| G 4420 | 448 |
| G 4415 | 448 |
| G 3115 | 310 |
| **Schnittleistung** | Blatt (80 g / m2) |
| G 3120 | 20 |
| G 4420 | 20 |
| G 4415 | 15 |
| G 3115 | 15 |
| **Abmessungen** | (L × B × H mm) |
| G 3120 | 385 × 405 × 300 |
| G 4420 | 360 × 535 × 445 |
| G 4415 | 360 × 535 × 445 |
| G 3115 | 385 × 410 × 445 |
| **Gewicht** | (kg) |
| G 3120 | 2,7 |
| G 4420 | 4,9 |
| G 4415 | 4,9 |
| G 3115 | 2,7 |

## ● Entsorgung

Informieren Sie sich über die Möglichkeiten der unentgeltlichen Rücknahme von Altgeräten bei Ihrem Händler.

Die Verpackung besteht aus umweltfreundlichen Materialien, die Sie über die örtlichen Recyclingstellen entsorgen können. Informieren Sie sich bei Ihrer Kommune über die Möglichkeiten der korrekten Entsorgung.

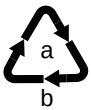


Beachten Sie die Kennzeichnung des Verpackungsmaterials bei der Abfalltrennung, diese sind gekennzeichnet mit Abkürzungen (b) und Nummern (a) mit folgender Bedeutung: 1–7: Kunststoffe / 20–22: Papier und Pappe / 80–98: Verbundstoffe.

Das Triman-Logo gilt nur für Frankreich.

Das Logo gilt nur für Italien.

Das Logo gilt nur für Spanien.

## ● Fragen und Service

Lieber Kunde,

Wir freuen uns, dass Sie sich für dieses Gerät entschieden haben. Bei Fragen und Problemen steht Ihnen unsere Service-Hotline unter der Telefonnummer

**+49 (0) 180 5 007514**

(Kosten aus dem dt. Festnetz bei Drucklegung: 14ct/Min., mobil maximal 42ct/Min.) zur Verfügung.

Weitere Informationen finden Sie auch in unserem Retouren-Portal (RMA) im Bereich Support auf unserer Internetseite

**rma.go-europe.com.**

Eine Rücksendung erfolgt unter Beifügung des Kaufbelegs und idealerweise in der Originalverpackung an:

**WSG Wilhelmshavener Service Gesellschaft mbH**

**Krabbenweg 14**

**26388 Wilhelmshaven**

**Deutschland**

The operating manual represents a component part of the device. It contains important information regarding safety, use and disposal. Familiarize yourself with all the operating and safety information before starting to use the device. Only use the device as described and for the purpose for which it is intended. Hand over all the documents with the device if it is transferred to third parties.

## ● ⚠ Important safety Information

- Keep this operating manual in a safe place for future reference.
- Before starting to use the device, set it down on a level, stable working base.
- Never take hold of the blades when carrying the device or putting it away.
- Always use both hands to operate the device.
- Keep loose clothing, ties, jewellery, long hair and other loose objects away from the device.
- Remove any staples and/or paper clips from the document before starting to cut it.
- The cutting blade must be neither greased nor ground.
- Do not use the device if the pressing rail is not firmly in place.
- The device must not be used if the blade is damaged.
- Keep the device out of the reach of small children.
- The device is **not** intended to cut fingernails or toenails.

## ● Intended Use

This guillotine may only be used to cut paper, photo paper and lamination foil.

Unauthorised modification or reconstruction is not permitted.

The device may only be used with the perspex blade guard assembled.

## ● Unintended Use

Only cut materials complying with the specifications in Section Technical Data. Any use other than that described in Section **Intended Use** is considered unintended use.

## ● Cleaning

**Warning:** Risk of injury! The trimmer blade is very sharp! Take the utmost care when cleaning the trimmer blade!

Clean the surface of the housing with a soft, dry, lint-free cloth.

Do not use any solvents or cleaning agents.

## ● Overview of Operating Elements

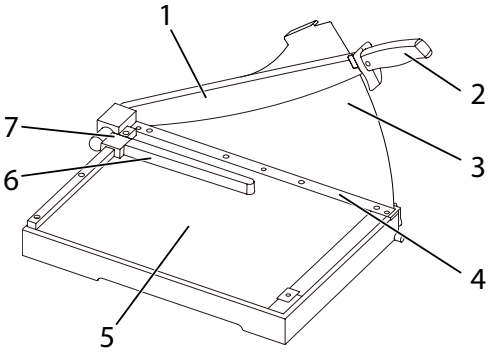


1. Guillotine arm (blade)
2. Handle of guillotine arm
3. Perspex blade protection
4. Pressing rail with finger protection
5. Positioning lines and measuring systems
6. Paper guide
7. Lock for paper guide

## ● Assembling the Blade Protection

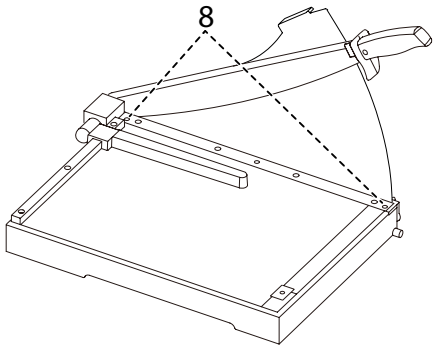


Before starting to use the guillotine, assemble the perspex blade protection to protect the user from the sharp guillotine blade.

1. Remove the device carefully from the packaging.
2. Remove the screws (8) from the pressing rail (4).
3. Remove the protective card from the perspex blade protection (3).
4. Unlock the guillotine arm (1) by turning the lock (7) clockwise.
5. Pull the guillotine arm (1) upwards a little. Install the perspex blade protection (3) carefully, from the rear, so that the protection is against the blade.

**Note:** The handle (2) is provided with a small projection which must be on the left-hand side of the perspex blade protection (3). Move the cover so that the screw holes are in line with the respective thread.

**Attention:** Property damage! The perspex blade protection (3) could be damaged. Do not tighten the screws too tight.

6. Fix the perspex blade protection (3) in place on the pressing rail (4) with the screws (8).

## ● Guillotine

1. Remove the device carefully from the packaging.

**Attention:** Risk of injury! The guillotine blade is very sharp! Never reach in towards or take hold of the guillotine blade.

2. Before starting to use the device, set it down on a level, stable working base.

**Note:** The guillotine arm (1) is locked on the underside of the cutting unit.

3. Unlock the guillotine arm (1) by turning the lock (9) clockwise.

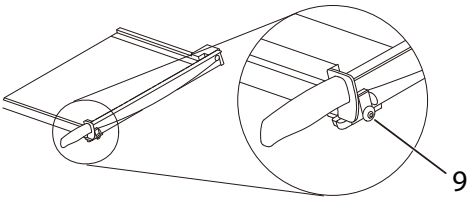


4. Use the handle (2) to move the guillotine arm (1) upwards.
5. Place the material to be cut in the required position under the pressing rail (4) and press the pressing rail down.
6. Cut the material by moving the guillotine arm (1) down using the handle (2).

**Attention:** Risk of injury! The guillotine blade is very sharp! Never reach in towards or take hold of the guillotine blade.

**Note:** After completing the cutting task, the guillotine arm (1) must be locked to the underside of the cutting unit.

7. Use the handle (2) to move the guillotine arm (1) down as far as possible. Lock the guillotine arm by turning the lock (9) anticlockwise.

## ● Paper Guide

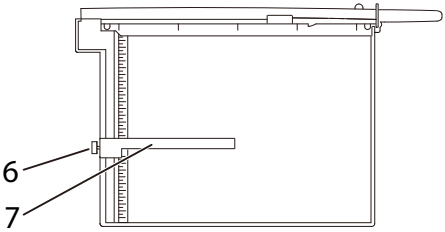


1. Release the lock (7) for the paper guide (6).
2. Slide the paper guide (6) carefully on the rail.

**Note:** Do not slide the paper guide (6) if the lock (7) has not been released.

3. Position the paper guide (6) with the aid of the measuring units and systems (5).

**Note:** The paper guide (6) can be adjusted continually in the rail.

4. Lock the paper guide (6). The paper guide serves as a stopper for the material to be cut.

## ● Adjusting the Guillotine Arm

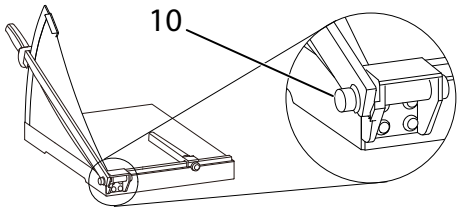


After a period of time in use, the guillotine arm (1) becomes too loose and no longer remains in position of its own accord. The guillotine arm (1) must then be readjusted.

1. Tighten the screw (10) slowly, using an appropriate tool.

**Note:** Check whether the guillotine arm remains in position, taking the safety information into account. If the guillotine arm is too difficult to move, loosen the screw (10) slowly, using an appropriate tool.

## ● Technical Data

| Cutting length | (mm) |
|---|---|
| G 3120 | 310 |
| G 4420 | 448 |
| G 4415 | 448 |
| G 3115 | 310 |
| **Cutting capacity** | Sheet (80 g / m2) |
| G 3120 | 20 |
| G 4420 | 20 |
| G 4415 | 15 |
| G 3115 | 15 |
| **Dimensions** | (L × W × H mm) |
| G 3120 | 385 × 405 × 300 |
| G 4420 | 360 × 535 × 445 |
| G 4415 | 360 × 535 × 445 |
| G 3115 | 385 × 410 × 445 |
| **Weight** | (kg) |
| G 3120 | 2,7 |
| G 4420 | 4,9 |
| G 4415 | 4,9 |
| G 3115 | 2,7 |

## ● Disposal

Find out about the possibilities of taking back used appliances free of charge from your dealer.

The packaging is made of environmentally friendly materials that you can dispose of at local recycling points. Advice on the options with which to dispose of your old device can be obtained from your municipal or local administration offices.

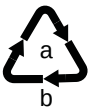


Observe the identification on the packaging materials during the waste sorting process; they are identified by abbreviations (b) and numbers (a) which have the following significance: 1–7: plastic/20–22: paper and cardboard/80–98: composite materials.

The Triman logo is only valid for France.

The logo is only applicable to Italy.

The logo is only valid in Spain.

## ● Warranty

Dear customer,

We are delighted that you have chosen this equipment.

In the case of a defect, please return the device together with the receipt and original packing material to the point of sale.

Le mode d'emploi fait partie de l'appareil. Il contient des informations importantes pour votre sécurité, sur l'utilisation et l'élimination de l'appareil. Familiarisez-vous avec toutes les instructions d'utilisation et les consignes de sécurité avant d'utiliser le produit. N'utilisez celui-ci que comme décrit dans le mode d'emploi et pour les applications prévues. Si vous le transmettez à des tiers, remettez-leur l'ensemble de la documentation.

## ● ⚠ Consignes de sécurité importantes

- Conservez le mode d'emploi pour une utilisation future.
- Avant d'utiliser l'appareil, posez-le sur une surface de travail plane et stable.
- Ne touchez en aucun cas la lame si vous déplacez ou rangez l'appareil.
- Servez-vous de l'appareil en utilisant toujours vos deux mains.
- Éloignez de l'appareil des parties de vêtement volantes, cravates, bijoux, cheveux longs ou autres objets non fixés.
- Retirez d'éventuels agrafes et/ou trombones du document avant de découper celui-ci.
- Ne pas graisser ni aiguiser la lame.
- N'utilisez pas l'appareil si la barre de pression n'est pas fixée.
- Si la lame est endommagée, ne pas utiliser votre appareil.
- Conservez votre appareil hors de portée des enfants.
- Ne vous servez **pas** de l'appareil pour vous couper les ongles des pieds ou des mains.

## ● Utilisation conforme à l'usage prévu

N'utiliser ce coupe-papier guillotine que pour découper du papier, des cartes, du papier photo et des feuilles plastifiées.

Des modifications ou changements effectués d'un propre gré sont interdits.

Utilisez uniquement l'appareil lorsque la protection en plexiglas de la lame est posée.

## ● Utilisation non conforme à l'usage prévu

Coupez uniquement des produits correspondant aux caractéristiques mentionnées dans les données techniques. Toute utilisation autre que celle décrite au point **«Utilisation conforme à son usage»** est considérée comme non conforme à son usage.

## ● Nettoyage

**Attention:** Risque de blessures ! La lame du massicot à lame de coupe rotative est très tranchante ! Ne la nettoyez qu'avec une extrême prudence !

Nettoyez la surface du boîtier avec un chiffon doux, sec et non pelucheux.

N'utilisez pas de produits d'entretien et de solvants.

## ● Vue d'ensemble des éléments de manipulation

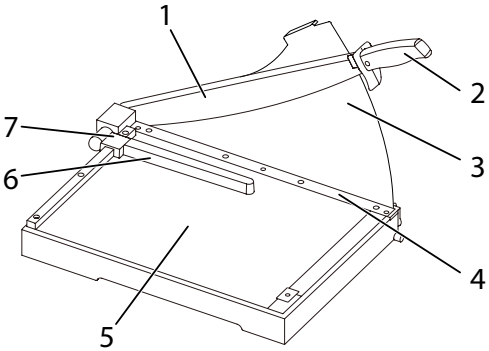


1. Guillotine
2. Poignée de la guillotine
3. Protection de la lame en plexiglas
4. Barre de pression avec protection des doigts
5. Quadrillages et tracés
6. Guidage du papier
7. Verrouillage du guidage du papierMassicot à lame de coupe rotative

## ● Installer la protection de la lame

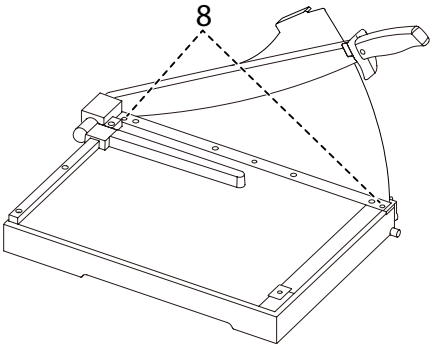


Avant d'utiliser le coupe-papier guillotine, installez d'abord la protection de la lame en plexiglas pour vous protéger de son tranchant.

1. Retirez prudemment l'appareil de son emballage.
2. Retirez les vis (8) de la barre de pression (4).
3. Retirez le papier de protection de la lame en plexiglas (3).
4. Déverrouillez la guillotine (1) en tournant le dispositif de verrouillage (7) dans le sens horaire.
5. Relevez-la un peu (1). Insérez prudemment la protection de la lame en plexiglas (3) de par derrière de sorte que la protection adhère à la lame.

**Remarque :** Un petit nez se trouve sur la poignée (2) ; il doit être sur le côté gauche de la protection de la lame (3). Déplacez la protection de manière à ce que les trous des vis soient dans l'alignement du filet.

**Attention:** Dommage matériel ! La protection de la lame (3) peut être endommagée. Ne serrez pas les vis trop fort (4).

6. Fixez la protection de la lame (3) avec les vis (8) sur la barre de pression (4).

## ● Coupe-papier guillotine

1. Retirez prudemment l'appareil de son emballage.

**Attention:** Risque de blessures ! La lame de la guillotine est très tranchante ! Ne jamais la toucher.

2. Avant d'utiliser l'appareil, posez-le sur une surface de travail plane et stable.

**Remarque :** La guillotine (1) est verrouillée sous le plateau.

3. Déverrouillez la guillotine (1) en tournant le dispositif de verrouillage (9) dans le sens horaire.

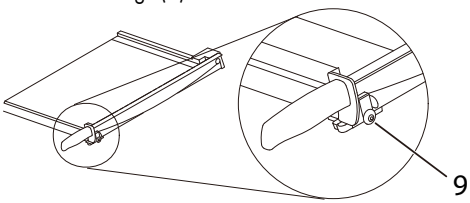


4. Relevez la guillotine (1) à l'aide de la poignée (2).
5. Posez le produit devant être coupé à la position voulue sous la barre de pression (4) et appuyez sur celle-ci.
6. Coupez le produit en abaissant la guillotine (1) à l'aide de la poignée (2).

**Attention:** Risque de blessures ! La lame de la guillotine est très tranchante ! Ne jamais la toucher.

**Remarque :** Après la coupe, verrouillez impérativement la guillotine (1) sous le plateau.

7. Pour cela, abaissez-la complètement la guillotine (1) avec la poignée (2). Verrouillez-la en tournant le dispositif de verrouillage (9) dans le sens antihoraire.

## ● Guidage du papier

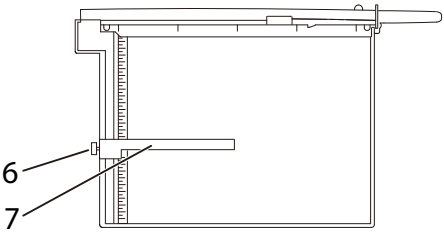


1. Débloquez le dispositif de verrouillage (7) du guidage du papier (6).
2. Poussez avec précaution le guidage (6) sur le rail.

**Remarque :** Ne déplacez pas le guidage du papier (6) si le verrouillage (7) n'est pas débloqué.

3. Positionnez le guidage (6) à l'aide des quadrillages et tracés (5).

**Remarque :** Vous pouvez déplacer progressivement le guidage du papier (6) dans le rail.

4. Verrouillez le guidage (6). Celui-ci sert de butée pour le support à couper.

## ● Régler la guillotine

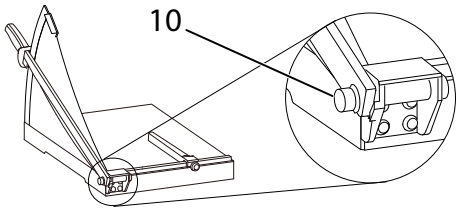


Après l'avoir utilisée pendant quelques temps, la guillotine (1) est trop souple et ne peut plus rester d'elle-même dans sa position. Il faut donc la régler à nouveau (1).

1. Serrez lentement la vis de celle-ci (10) plus fortement avec un outil approprié.

**Remarque :** Testez tout en observant les consignes de sécurité si la guillotine reste en position. Si elle est difficile à manœuvrer, desserrez lentement la vis (10) avec un outil approprié.

## ● Données techniques

| **Longueur de coupe** | **(mm)** |
|---|---|
| G 3120 | 310 |
| G 4420 | 448 |
| G 4415 | 448 |
| G 3115 | 310 |
| **Capacité de coupe** | Feuille(80 g / m2) |
| G 3120 | 20 |
| G 4420 | 20 |
| G 4415 | 15 |
| G 3115 | 15 |
| **Dimensions** | (L × l × h mm) |
| G 3120 | 385 × 405 × 300 |
| G 4420 | 360 × 535 × 445 |
| G 4415 | 360 × 535 × 445 |
| G 3115 | 385 × 410 × 445 |
| **Poids** | (kg) |
| G 3120 | 2,7 |
| G 4420 | 4,9 |
| G 4415 | 4,9 |
| G 3115 | 2,7 |

## ● Élimination

Informez-vous sur les possibilités de reprise gratuite des appareils usagés chez de votre revendeur.

L'emballage est constitué de matériaux recyclables que vous pouvez apporter à des centres de collecte locaux qui se chargent de son recyclage. Renseignez-vous sur les possibilités d'élimination des déchets auprès de l'administration locale.

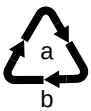


Tenez compte du marquage sur les emballages lorsque vous triez les déchets ; ceux-ci sont dotés d'abréviations (b) et de numéros (a) signifiant ce qui suit : 1–7 : plastiques / 20–22 : papiers et cartons / 80–98 : composites.

L'appareil et les matériaux d'emballage sont recyclables, éliminez-les séparément pour une meilleure gestion des déchets. Le logo Triman est valable en France et en Espagne uniquement.

Points de collecte sur www.quefairedemesdechets.fr

Privilégiez la réparation ou le don de votre appareil !

Ce logo n'est valable que pour l'Italie.

Le logo n'est valable que pour l'Espagne.

## ● Garantie

Cher client,

nous sommes très heureux que vous ayez choisi cet appareil.

En cas de défaut, veuillez retourner l'appareil dans son emballage d'origine et accompagné du bon d'achat au magasin où vous l'avez acheté.

Le istruzioni per l'uso sono parte integrante di questo apparecchio. Il manuale contiene informazioni importanti sulla sicurezza, l'uso e lo smaltimento. Familiarizzare con tutte le istruzioni operative e di sicurezza prima di usare il prodotto. Usare il prodotto solo come descritto e per le aree di impiego consentite. Consegnare tutti i documenti quando si passa il prodotto a terzi.

## ● Indicazioni di sicurezza importanti

- Conservare le istruzioni per l'uso per gli utilizzi futuri.
- Prima dell'esercizio, posizionare l'apparecchio in un punto di lavoro fisso e piano.
- Durante le operazioni di movimentazione o conservazione dell'apparecchio non è consentito entrare in contatto con la lama di taglio.
- Adoperare l'apparecchio sempre con due mani.
- Tenere lontano dall'apparecchio lembi di abbigliamento, cravatte, gioielli, capelli lunghi o altri oggetti liberi.
- Prima di procedere al taglio, rimuovere eventuali graffette e/o clip.
- Non è consentito lubrificare o rettificare il coltello.
- Non utilizzare il dispositivo se la barra di pressione non è fissa.
- Se la lama è danneggiata, l'apparecchio non deve essere utilizzato.
- Conservare l'apparecchio lontano dalla portata dei bambini.
- Il dispositivo non è **non è** non è destinato al taglio delle unghie delle mani o dei piedi.

## ● Impiego conforme

Questa taglierina a leva può essere utilizzata solo per tagliare carta, biglietti e foto.

Non sono ammesse modifiche o variazioni arbitrarie.

L'apparecchio può essere utilizzato solo con la protezione della lama in plexiglas montata.

## ● Impiego non conforme

Tagliare soltanto i materiali indicati nei Dati tecnici.

Qualsiasi uso diverso da quello descritto in **Uso previsto** è considerato un uso improprio.

## ● Pulizia

**Attenzione:** Pericolo di lesioni! La lama della taglierina a rullo è molto affilata! Pulire la lama della taglierina a rullo con la massima cautela!

Pulire le superfici dell'involucro esterno con un panno morbido, asciutto e antipilling.

Non utilizzare detergenti o solventi.

## ● Panoramica degli elementi di comando

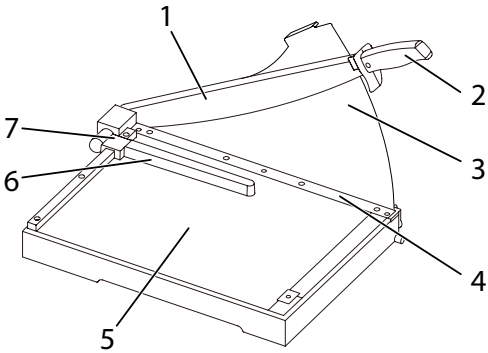


1. Leva di taglio
2. Impugnatura della leva di taglio
3. Protezione della lama in plexiglas
4. Profilo pressore con paramano di protezione
5. Griglia e ausili di misurazione
6. Guida cartacea
7. Blocco della guida carta

## ● Montaggio della protezione della lama

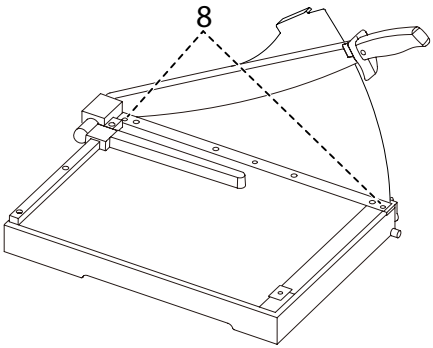


Prima di utilizzare la taglierina a leva, montare la protezione della lama in plexiglas per proteggersi dalla lama affilata.

1. Liberare l'apparecchio con cautela dall'imballaggio.
2. Rimuovere le viti (8) dalla barra di pressione (4).
3. Rimuovere la carta protettiva dalla protezione della lama in plexiglas (3).
4. Sbloccare la leva di taglio (1) ruotando il blocco (7) in senso orario.
5. Tirare la leva di taglio (1) leggermente verso l'alto. Inserire con cautela la protezione della lama in plexiglas (3) da dietro, in modo che la protezione sia appoggiata alla lama.

**Nota:** Sull'impugnatura (2) è presente una piccola aletta che deve trovarsi sul lato sinistro della protezione della lama in plexiglas (3). Spostare il coperchio in modo che i fori delle viti siano allineati con la rispettiva filettatura.

**Attenzione:** Danno materiale! La protezione della lama in plexiglas (3) può essere danneggiata. Non serrare eccessivamente le viti.

6. Fissare la protezione della lama in plexiglas (3) alla barra di pressione (4) con le viti (8).

## ● Taglierina a leva

1. Liberare l'apparecchio con cautela dall'imballaggio.

**Attenzione**: Pericolo di lesioni! La lama della taglierina a leva è molto affilata! Non toccare mai la lama della taglierina a leva.

2. Prima dell'esercizio, posizionare l'apparecchio in un punto di lavoro fisso e piano.

**Nota:** La leva di taglio (1) è bloccata sul lato inferiore del tagliere.

3. Sbloccare la leva di taglio (1) ruotando il blocco (9) in senso orario.

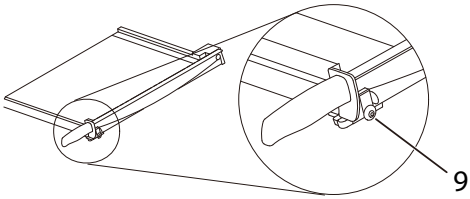


4. Spostare la leva di taglio (1) verso l'alto utilizzando l'impugnatura (2).
5. Posizionare il materiale da tagliare nella posizione desiderata sotto la barra di pressione (4) e premere la barra di pressione verso il basso.
6. Tagliare il materiale spostando la leva di taglio (1) con l'impugnatura (2) verso il basso.

**Attenzione**: Pericolo di lesioni! La lama della taglierina a leva è molto affilata! Non toccare mai la lama della taglierina a leva.

**Nota:** Dopo il taglio, la leva di taglio (1) deve essere nuovamente bloccata sul lato inferiore del tagliere.

7. Spostare la leva di taglio (1) con l'impugnatura (2) fino in fondo. Bloccare la leva di taglio ruotando il blocco (9) in senso antiorario.

## ● Guida cartacea

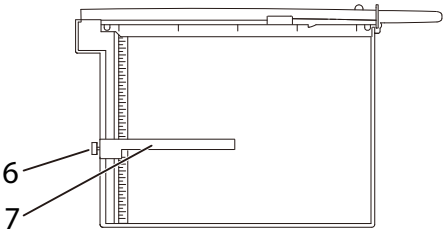


1. Rilasciare il blocco (7) della guida carta (6).
2. Far scorrere con cautela la guida carta (6) sul binario.

**Nota:** Non spostare la guida carta (6) se il blocco (7) non è sbloccato.

3. Posizionare la guida carta (6) utilizzando le tacche e i dispositivi di misurazione (5).

**Nota:** La guida della carta (6) può essere regolata in continuo nella guida.

4. Bloccare la guida carta (6). La guida della carta funge da fermo per il materiale da tagliare.

## ● Regolazione della leva di taglio

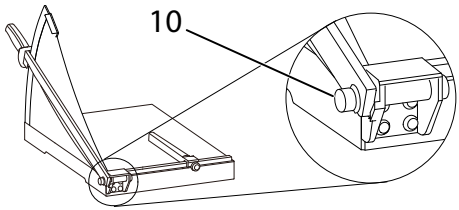


Dopo un certo periodo di utilizzo, la leva di taglio (1) si sposta troppo facilmente e non si mantiene più in posizione. È quindi necessario regolare nuovamente la leva di taglio (1).

1. Serrare lentamente la vite (10) con un attrezzo adatto.

**Nota:** Verificare che la leva di taglio rimanga in posizione rispettando le istruzioni di sicurezza. Se la leva di taglio è troppo rigida, allentare lentamente la vite (10) con un attrezzo adatto.

## ● Dati tecnici

| **Lunghezza di taglio** | **(mm)** |
|---|---|
| G 3120 | 310 |
| G 4420 | 448 |
| G 4415 | 448 |
| G 3115 | 310 |
| **Prestazioni di taglio** | Foglio (80 g / m2) |
| G 3120 | 20 |
| G 4420 | 20 |
| G 4415 | 15 |
| G 3115 | 15 |
| **Dimensioni** | (L × L × H mm) |
| G 3120 | 385 × 405 × 300 |
| G 4420 | 360 × 535 × 445 |
| G 4415 | 360 × 535 × 445 |
| G 3115 | 385 × 410 × 445 |
| **Peso** | (kg) |
| G 3120 | 2,7 |
| G 4420 | 4,9 |
| G 4415 | 4,9 |
| G 3115 | 2,7 |

## ● Eliminación

Infórmese sobre las posibilidades de recuperar las baterías usadas sin coste en su distribuidor.

El embalaje está hecho con materiales ecológicos que se pueden eliminar en los centros de reciclaje locales. Infórmese en su municipio sobre las posibilidades de la correcta eliminación.

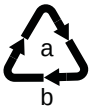


En el etiquetado del material de embalaje, observe la clasificación de los residuos identificados con abreviaturas (a) y números (b) con el significado siguiente: 1–7: plástico / 20–22: papel y cartón / 80–98: materiales compuestos.

El logotipo Triman sólo es válido para Francia.

L'apparecchio e i materiali d'imballo sono riciclabili, smaltirli pertanto separatamente per un migliore trattamento dei rifiuti. Si consiglia di informarsi presso il proprio comune circa le possibilità di uno smaltimento corretto. Osservare i seguenti codici riportati sui materiali d'imballo: (a) cifre, (b) sigle e (c) materiale con il seguente significato: 1–7: materiale plastico / 20–22: carta e cartone / 80–98: materiali compositi e (d) tipo di imballaggio. Il logo vale solo per l'Italia.

El aparato y los materiales de embalaje pueden reciclarse. Elimínelos por separado para una mejor gestión de los residuos.

## ● Garanzia

Gentile cliente,

ci congratuliamo con Lei per aver scelto questo apparecchio. In caso di difetti la preghiamo di ritornare l'apparecchio, completo di imballo originale e scontrino di acquisto, al punto vendita dove è stato effettuato l'acquisto.

El manual de instrucciones forma parte de este producto. Incluye advertencias importantes referentes a la seguridad, el uso y la eliminación. Familiarícese con todas las advertencias de manejo y seguridad antes de usar el producto. Utilice el producto solo según lo descrito y para los campos de aplicación indicados. Entregue toda la documentación cuando traspase el producto a terceras personas.

## ● ⚠ Advertencias de seguridad importantes

- Guarde el manual de instrucciones para cualquier utilización posterior.
- Coloque el aparato sobre un puesto de trabajo plano y estable antes de utilizarlo.
- En ningún caso entre en contacto con la cuchilla cuando mueva o guarde el aparato.
- Maneje el aparato siempre con las dos manos.
- Las partes sueltas de la ropa, corbatas, bisutería, pelo largo u otros objetos sueltos deben mantenerse alejados del aparato.
- Antes de efectuar un corte a medida debe retirar las grapas y/o clips eventualmente disponibles.
- El cuchillo no se debe lubricar ni afilar.
- No utilice el aparato cuando la regleta de apriete no esté definida.
- Si el cuchillo está dañado, no se debe utilizar el aparato.
- Guarde el aparato fuera del alcance de los niños.
- El aparato **no** está previsto para cortar las uñas de los dedos o de los pies.

## ● Uso previsto

Esta cizalla de palanca solo se debe utilizar para el corte de papel, papel fotográfico y películas transparentes de laminación.

Se prohíbe expresamente cualquier modificación o transformación.

Solo se debe utilizar el aparato si la protección de la cuchilla con plexiglás está montada.

## ● Uso no conforme al uso previsto

Corte exclusivamente materiales que cumplan las indicaciones de los datos técnicos. Cualquier uso diferente al **uso previsto** se considera como no conforme al objetivo previsto.

## ● Limpieza

**¡AVISO!** ¡Peligro de lesiones! ¡La cuchilla de la cizalla de rodillo está muy afilada! ¡Limpie la cuchilla de la cizalla de rodillo con máxima precaución!

Limpie la superficie de la carcasa con un paño suave y libre de hilachas que esté seco.

No utilice detergentes no disolventes.

## ● Vista general de los elementos de mando

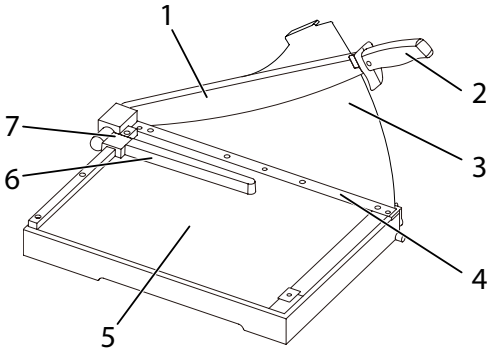


1. Palanca de corte
2. Manija de la palanca de corte
3. Protección de la cuchilla con plexiglás
4. Regleta de apriete con protección para los dedos
5. Reticulaciones y dispositivos de medición
6. Guía de papel
7. Bloqueo para la guía de papel

## ● Montar la protección de la cuchilla

Antes de que utilice la cizalla de palanca, debe montar primero la protección de la cuchilla con plexiglás para protegerse frente a la cuchilla afilada.

1. Retire el aparato con cuidado del embalaje.
2. Retire los tornillos (8) de la regleta de apriete (4).
3. Retire el papel protector de la protección de la cuchilla con plexiglás (3).
4. Desbloquee la palanca de corte (1) girando el bloqueo (4) en el sentido de las agujas del reloj.
5. Tire de la palanca de corte (1) un poco hacia arriba. Introduzca la protección de la cuchilla con plexiglás (3) con cuidado por detrás de tal modo que la protección repose en la cuchilla.

**Advertencia:** En la manija (2) se encuentra un pequeño saliente que se debe encontrar en el lado izquierdo de la protección de la cuchilla con plexiglás (3). Mueva la cubierta de tal modo que los orificios para los tornillos estén alineados con la correspondiente rosca.

**Atención:** ¡Daños materiales! La protección de la cuchilla con plexiglás (3) puede sufrir daños. No apriete los tornillos excesivamente.

6. Fije la protección de la cuchilla con plexiglás (3) con los tornillos (8) en la regleta de apriete (4).

## ● Montar la protección de la cuchilla

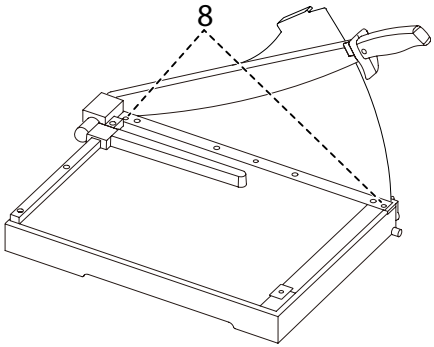


Antes de que utilice la cizalla de palanca, debe montar primero la protección de la cuchilla con plexiglás para protegerse frente a la cuchilla afilada.

1. Retire el aparato con cuidado del embalaje.
2. Retire los tornillos (8) de la regleta de apriete (4).
3. Retire el papel protector de la protección de la cuchilla con plexiglás (3).
4. Desbloquee la palanca de corte (1) girando el bloqueo (9) en el sentido de las agujas del reloj.
5. Tire de la palanca de corte (1) un poco hacia arriba. Introduzca la protección de la cuchilla con plexiglás (3) con cuidado por detrás de tal modo que la protección repose en la cuchilla.

**Advertencia:** En la manija (2) se encuentra un pequeño saliente que se debe encontrar en el lado izquierdo de la protección de la cuchilla con plexiglás (3). Mueva la cubierta de tal modo que los orificios para los tornillos estén alineados con la correspondiente rosca.

**Atención:** ¡Peligro de lesiones! ¡La cuchilla de la cizalla de palanca está muy afilada! Jamás se deben meter las manos en la cuchilla de la cizalla de palanca.

6. Fije la protección de la cuchilla con plexiglás (3) con los tornillos (8) en la regleta de apriete (4).

## ● Cizalla de palanca

1. Retire el aparato con cuidado del embalaje.

**Atención:** ¡Peligro de lesiones! ¡La cuchilla de la cizalla de palanca está muy afilada! Jamás se deben meter las manos en la cuchilla de la cizalla de palanca.

2. Coloque el aparato sobre un puesto de trabajo plano y estable antes de utilizarlo.

**Advertencia:** La palanca de corte (1) está fijada en la parte inferior de la base de corte.

3. Desbloquee la palanca de corte (1) girando el bloqueo (9) en el sentido de las agujas del reloj.

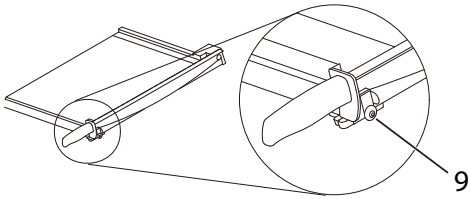


4. Mueva la palanca de corte (1) con la manija (2) hacia arriba.
5. Coloque el material a cortar en la posición deseada debajo de la regleta de apriete (4) y empuje la regleta de apriete hacia abajo.
6. Corte el material moviendo la palanca de corte (1) con la manija (2) hacia abajo.

**Atención:** ¡Peligro de lesiones! ¡La cuchilla de la cizalla de palanca está muy afilada! Jamás se deben meter las manos en la cuchilla de la cizalla de palanca.

7. Mueva la palanca de corte (1) con la manija (2) completamente hacia abajo. Bloquee la palanca de corte girando el bloqueo (9) en el sentido contrario al de las agujas del reloj.

## ● Guía de papel

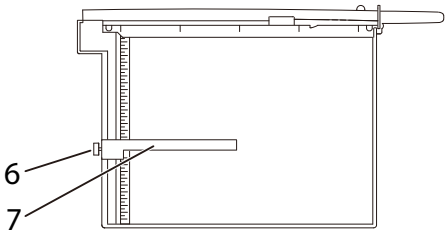


1. Suelte el bloqueo (7) de la guía de papel (6).
2. Deslice la guía de papel (6) con cuidado sobre el riel.

**Advertencia:** No desplace la guía de papel (6) si no se ha soltado el bloqueo (7).

3. Posicione la guía de papel (6) con la ayuda de las reticulaciones y dispositivos de medición (5).

**Advertencia:** La guía de papel (6) se puede regular de forma continua en el riel.

4. Bloquee la guía de papel (6). La guía de papel sirve como tope para el material a cortar.

## ● Ajustar la palanca de corte

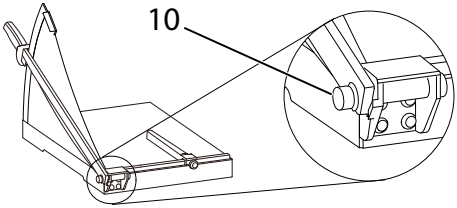


Al cabo de algún tiempo de uso, la palanca de corte (1) funcionará con demasiada suavidad y no se mantendrá en su posición. Entonces ha llegado el momento de efectuar un nuevo ajuste de la palanca de corte (1).

1. Apriete lentamente el tornillo (10) con una herramienta adecuada.

**Advertencia:** Compruebe teniendo en cuenta las advertencias de seguridad si la palanca de corte permanece en su posición. Si el funcionamiento de la palanca de corte ahora es demasiado difícil, entonces suelte lentamente el tornillo (10) con una herramienta adecuada.

## ● Datos técnicos

| **Longitud de corte** | **(mm)** |
|---|---|
| G 3120 | 310 |
| G 4420 | 448 |
| G 4415 | 448 |
| G 3115 | 310 |
| **Capacidad de corte** | Hojas (80 g / m2) |
| G 3120 | 20 |
| G 4420 | 20 |
| G 4415 | 15 |
| G 3115 | 15 |
| **Dimensiones** | (L x A x A) (mm) |
| G 3120 | 385 × 405 × 300 |
| G 4420 | 360 × 535 × 445 |
| G 4415 | 360 × 535 × 445 |
| G 3115 | 385 × 410 × 445 |
| **Peso** | (kg) |
| G 3120 | 2,7 |
| G 4420 | 4,9 |
| G 4415 | 4,9 |
| G 3115 | 2,7 |

## ● Eliminación

Infórmese sobre las posibilidades de recuperar las baterías usadas sin coste en su distribuidor.

El embalaje está hecho con materiales ecológicos que se pueden eliminar en los centros de reciclaje locales. Infórmese en su municipio sobre las posibilidades de la correcta eliminación.

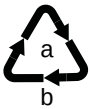


En el etiquetado del material de embalaje, observe la clasificación de los residuos identificados con abreviaturas (a) y números (b) con el significado siguiente: 1–7: plástico / 20–22: papel y cartón / 80–98: materiales compuestos.

El logotipo Triman sólo es válido para Francia.

El logotipo solo es aplicable a Italia.

El aparato y los materiales de embalaje pueden reciclarse. Elimínelos por separado para una mejor gestión de los residuos.

## Garantía

Estimado cliente:

Nos alegramos de que usted se haya devidido por este aparato.

En caso de un defecto devuelva el aparato junto con el justificante de compra y el embalaje original al luag donde lo ha adquirido.

As instruções de funcionamento são parte integrante deste aparelho. Contém informações importantes sobre segurança, utilização e eliminação. Familiarize-se com todas as instruções de funcionamento e segurança antes de utilizar o produto. Utilizar o produto apenas como descrito e para as áreas de aplicação especificadas. Entregar todos os documentos ao passar o produto a terceiros.

## ● ⚠ Importantes avisos de segurança

- Deve guardar o manual de instruções para uma consulta posterior.
- Antes de utilizá-lo coloque o aparelho num local de trabalho plano e estável.
- Ao mover ou arrumar o aparelho deve nunca segurar o aparelho na lâmina.
- Opere o aparelho sempre com ambas as mãos.
- Manter peças de roupa largas, gravatas, joalharia, cabelo comprido ou outros objetos soltos afastados do aparelho.
- Retirar os agrafos e/ou clipes de papel antes de cortar.
- A faca não deve ser lubrificada ou afiada.
- Não utilize o aparelho se a barra de pressão não for fixada.
- Se a lâmina estiver danificada, o aparelho não deve ser utilizado.
- Guardar o aparelho fora do alcance das crianças.
- O dispositivo não é **não** se destina a cortar as unhas das mãos e dos pés.

## ● Utilização conforme a finalidade

Este cortador de alavanca só pode ser utilizado para cortar papel, cartões e fotografias.

Não são permitidas alterações ou remodelações por conta própria.

O aparelho só pode ser utilizado com a proteção da lâmina em Plexiglas montada.

## ● Utilização não prevista utilização

Deve cortar exclusivamente materiais em conformidade com as indicações dadas nos dados técnicos.

Qualquer utilização diferente da descrita em **Utilização prevista** é considerada uma utilização incorrecta.

## ● Limpar o aparelho

**Cuidado:** Risco de ferimentos! A lâmina de corte é muito afiada! Limpar a lâmina do cortador rotativo com o máximo cuidado!

Limpar as superfícies da caixa com um pano macio, seco e sem soltar fiapos.

Não deve utilizar detergente ou solvente.

## ● Vista geral sobre os elementos de comando

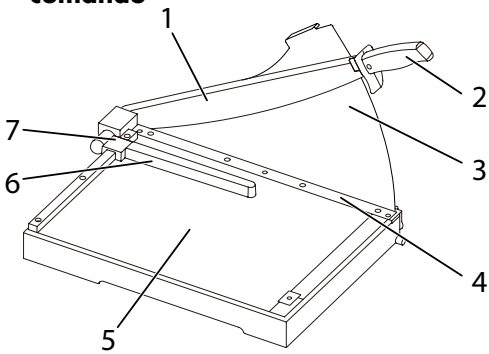


2. Alavanca de corte
3. Punho da alavanca de corte
4. Proteção da lâmina em plexiglas
5. Barra de pressão com proteção para dedos
6. Escalões e sistemas de medição
7. Guia de papel
8. Bloqueio da guia de papel

## ● Colocação da proteção da lâmina

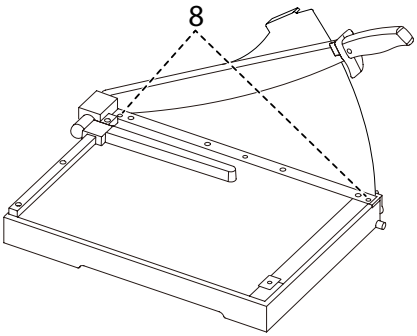


Antes de utilizar o cortador de alavanca, coloque primeiro a proteção da lâmina em Plexiglas para se proteger da lâmina afiada.

1. Tire o aparelho da embalagem com cuidado.
2. Retirar os parafusos (8) da barra de pressão (4).
3. Retirar o papel de proteção da proteção da lâmina em Plexiglas (3).
4. Desbloquear a alavanca de corte (1) rodando o fecho (7) no sentido dos ponteiros do relógio.
5. Puxar a alavanca de corte (1) ligeiramente para cima. Introduzir cuidadosamente a proteção da lâmina em Plexiglas (3) por trás, de modo a que a proteção fique encostada à lâmina.

**Nota:** Existe uma pequena saliência no punho (2), que deve estar do lado esquerdo da proteção da lâmina de acrílico (3). Deslocar a tampa de modo a que os orifícios dos parafusos fiquem alinhados com a respectiva rosca.

**Atenção:** Danos materiais! A proteção da lâmina em Plexiglas (3) pode ficar danificada. Não apertar demasiado os parafusos.

6. Fixar a proteção da lâmina de acrílico (3) à barra de pressão (4) com os parafusos (8).

## ● Guilhotina

1. Tire o aparelho da embalagem com cuidado.

**Cuidado:** Risco de ferimentos! A lâmina do cortador de alavanca é muito afiada! Nunca tocar na lâmina do cortador de alavanca.

2. Antes de utilizá-lo coloque o aparelho num local de trabalho plano e estável.

**Nota:** A alavanca de corte (1) está bloqueada na parte inferior da tábua de corte.

3. Desbloquear a alavanca de corte (1) rodando o fecho (9) no sentido dos ponteiros do relógio.

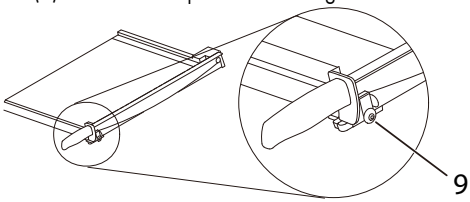


4. Deslocar a alavanca de corte (1) para cima, utilizando o manípulo (2).
5. Colocar o material a cortar na posição desejada por baixo da barra de pressão (4) e pressionar a barra de pressão para baixo.
6. Cortar o material deslocando a alavanca de corte (1) com o punho (2) para baixo.

**Cuidado:** Risco de ferimentos! A lâmina do cortador de alavanca é muito afiada! Nunca tocar na lâmina do cortador de alavanca.

**Nota:** Após o corte, a alavanca de corte (1) deve ser novamente bloqueada na parte inferior da tábua de corte.

7. Deslocar a alavanca de corte (1) com o punho (2) até ao fundo. Bloquear a alavanca de corte rodando o bloqueio (9) no sentido contrário ao dos ponteiros do relógio.

## ● Guia de papel

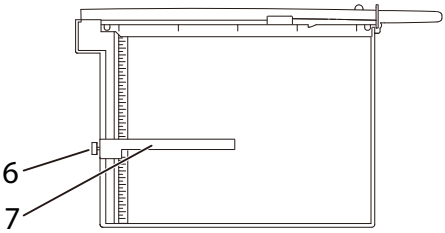


1. Soltar o bloqueio (7) da guia do papel (6).
2. Fazer deslizar cuidadosamente a guia do papel (6) sobre a calha.

**Nota:** Não deslocar a guia do papel (6) se o bloqueio (7) não estiver libertado.

3. Posicionar a guia do papel (6) utilizando os entalhes e os dispositivos de medição (5).

**Nota:** A guia do papel (6) pode ser ajustada infinitamente na calha.

4. Bloquear a guia do papel (6). A guia de papel serve de batente para o material a cortar.

## ● Ajustar a alavanca de corte

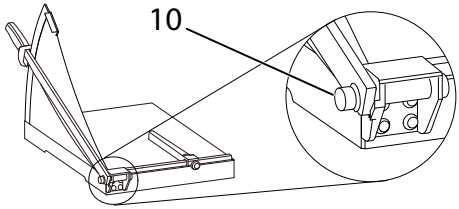


Após algum tempo de utilização, a alavanca de corte (1) move-se com demasiada facilidade e deixa de se manter em posição. É então necessário reajustar a alavanca de corte (1).

1. Apertar lentamente o parafuso (10) com uma ferramenta adequada.

**Nota:** Verificar se a alavanca de corte permanece na posição correta, respeitando as instruções de segurança. Se a alavanca de corte estiver demasiado rígida, desapertar lentamente o parafuso (10) com uma ferramenta adequada

## ● Dados técnicos

| **Comprimento de corte** | **(mm)** |
|---|---|
| G 3120 | 310 |
| G 4420 | 448 |
| G 4415 | 448 |
| G 3115 | 310 |
| **Capacidade de corte** | Folha (80 g / m2) |
| G 3120 | 20 |
| G 4420 | 20 |
| G 4415 | 15 |
| G 3115 | 15 |
| **Dimensões** | (C × L × A mm) |
| G 3120 | 385 × 405 × 300 |
| G 4420 | 360 × 535 × 445 |
| G 4415 | 360 × 535 × 445 |
| G 3115 | 385 × 410 × 445 |
| **Peso** | (kg) |
| G 3120 | 2,7 |
| G 4420 | 4,9 |
| G 4415 | 4,9 |
| G 3115 | 2,7 |

## ● Eliminação

Informe-se sobre as possibilidades de devolução gratuita de baterias usadas pelo seu revendedor.

A embalagem é feita de materiais bio-degradáveis, que podem ser eliminados nas instituições de reciclagem locais. Informe-se sobre as possíveis eliminações corretas no seu município.

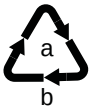


Na separação de resíduos, tenha atenção à identificação do material de embalagem, identificados pelas abreviaturas (b) e os números (a) com o seguinte significado: 1-7: plásticos / 20-22: papel e papelão / 80-98: compósitos.

O logótipo Triman só é válido para França e Espanha.

O logotipo é válido apenas na Itália.

O logótipo Triman só é válido para França.

## ● Garantia

Prezado cliente,

apraz-nos saber que optou em favor desse aparelho.

Caso surja um defeito, queira devolver o aparelho, junto com o comprovante de compra e a embalagem original, ao mercado onde adqueriu.

Vale o prazo de garantia legal.

Instrukcja obsługi jest integralną częścią tego urządzenia. Zawiera ona ważne informacje dotyczące bezpieczeństwa, użytkowania i utylizacji. Przed użyciem produktu należy zapoznać się ze wszystkimi instrukcjami obsługi i bezpieczeństwa. Produkt należy stosować wyłącznie zgodnie z opisem i dla określonych obszarów zastosowania. Przy przekazywaniu produktu osobom trzecim należy przekazać wszystkie dokumenty.

## ● Ważne wskazówki dotyczące bezpieczeństwa

- Zachować instrukcję obsługi do późniejszego użycia.
- Przed zastosowaniem należy ustawić przyrząd na płaskim i stabilnym stanowisku roboczym.
- Nigdy nie trzymaj urządzenia za ostrze podczas przenoszenia lub odkładania.
- Urządzenie należy zawsze obsługiwać dwiema rękami.
- Trzymaj luźne elementy odzieży, krawaty, biżuterię, długie włosy lub inne luźne przedmioty z dala od urządzenia.
- Przed cięciem usuń zszywki i/lub spinacze.
- Noża nie wolno smarować ani ostrzyć.
- Nie używaj urządzenia, jeśli listwa dociskowa nie jest zamocowana.
- Jeśli ostrze jest uszkodzone, nie wolno używać urządzenia.
- Urządzenie należy przechowywać w miejscu niedostępnym dla dzieci.
- Urządzenie nie jest **nie jest** przeznaczone do obcinania paznokci u rąk i nóg.

## ● Zastosowanie zgodne z przeznaczeniem

Ta obcinarka dźwigniowa może być używana wyłącznie do cięcia papieru, kart i zdjęć.

Nieautoryzowane modyfikacje lub przebudowy są niedozwolone.

Urządzenie może być używane wyłącznie z zamontowaną pleksiglasową osłoną ostrza.

## ● Niezamierzone użycie użycie

Tnij wyłącznie materiały zgodne ze specyfikacjami podanymi w danych technicznych.

Każde użycie inne niż opisane w **Użytkowanie zgodne z przeznaczeniem** jest uważane za niewłaściwe użytkowanie.

## ● Czyszczenie przyrządu

**Uwaga:** Ryzyko obrażeń! Ostrze noża jest bardzo ostre! Ostrze noża obrotowego należy czyścić z najwyższą starannością!

Oczyścić powierzchnie korpusu za pomocą miękkiej, suchej, nie strzępiącej się ścierki.

Nie stosować rozpylaczy środków czyszczących i rozpuszczalników.

## ● Przegląd elementów sterujących

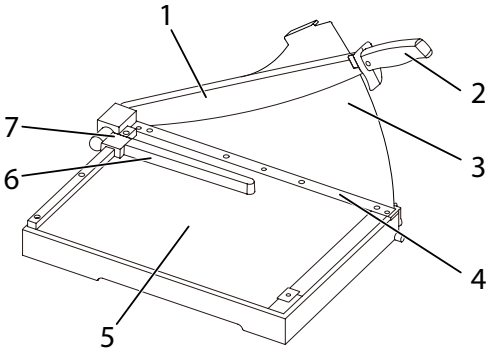


2. Gilotyna
3. Uchwyt dźwigni tnącej
4. Osłona ostrza z pleksiglasu
5. Listwa dociskowa z ochroną palców
6. Rastrowanie i urządzenia pomiarowe
7. Przewodnik papierowy
8. Blokada prowadnicy papieru

## ● Montaż osłony ostrza

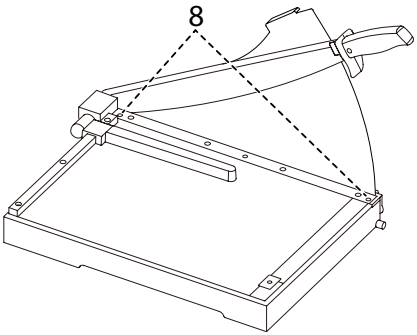


Przed użyciem obcinaka dźwigniowego należy najpierw zamontować osłonę ostrza z pleksiglasu, aby zabezpieczyć się przed ostrym ostrzem.

1. Ostrożnie wyjąć przyrząd z opakowania.
2. Wykręć śruby (8) z listwy dociskowej (4).
3. Usuń papier ochronny z pleksiglasowej osłony ostrza (3).

4. Odblokuj dźwignię tnącą (1), obracając blokadę (7) w prawo.
5. Pociągnij dźwignię tnącą (1) lekko do góry. Ostrożnie włóż pleksiglasową osłonę ostrza (3) od tyłu, tak aby osłona przylegała do ostrza.

**Uwaga:** Na uchwycie (2) znajduje się niewielka wypustka, która musi znajdować się po lewej stronie pleksiglasowej osłony ostrza (3). Przesuń pokrywę tak, aby otwory na śruby były wyrównane z odpowiednim gwintem.

**Uwaga:** Szkody materialne! Osłona ostrza z pleksiglasu (3) może zostać uszkodzona. Nie dokręcać śrub zbyt mocno.

6. Przymocuj pleksiglasową osłonę ostrza (3) do listwy dociskowej (4) za pomocą śrub (8).

## ● Obcinarka gilotynowa

1. Ostrożnie wyjąć przyrząd z opakowania.

**Uwaga:** Ryzyko obrażeń! Ostrze noża dźwigniowego jest bardzo ostre! Nigdy nie sięgaj do ostrza obcinarki dźwigniowej.

2. Przed zastosowaniem należy ustawić przyrząd na płaskim i stabilnym stanowisku roboczym.

**Uwaga:** Dźwignia tnąca (1) jest zablokowana na spodzie deski do krojenia.

3. Odblokuj dźwignię tnącą (1), obracając blokadę (9) w prawo.

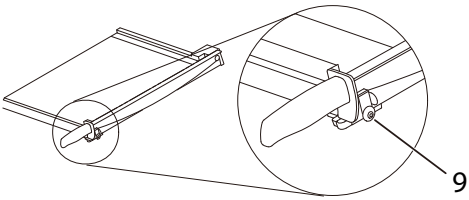


4. Przesuń dźwignię tnącą (1) w górę za pomocą uchwytu (2).
5. Umieść cięty materiał w żądanej pozycji pod listwą dociskową (4) i naciśnij listwę dociskową w dół.
6. Przeciąć materiał, przesuwając dźwignię tnącą (1) z uchwytem (2) w dół.

**Uwaga:** Ryzyko obrażeń! Ostrze noża dźwigniowego jest bardzo ostre! Nigdy nie sięgaj do ostrza obcinarki dźwigniowej.

**Uwaga:** Po zakończeniu cięcia należy ponownie zablokować dźwignię cięcia (1) na spodzie deski do krojenia.

7. Przesuń dźwignię tnącą (1) z uchwytem (2) całkowicie w dół. Zablokować dźwignię tnącą, obracając blokadę (9) w kierunku przeciwnym do ruchu wskazówek zegara.

## ● Przewodnik papierowy

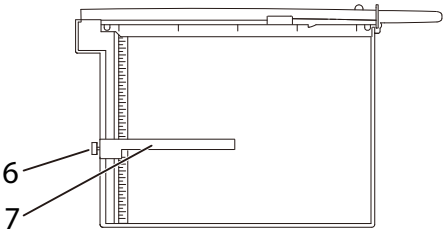


1. Zwolnij blokadę (7) na prowadnicy papieru (6).
2. Ostrożnie wsuń prowadnicę papieru (6) na szynę.

**Uwaga:** Nie przesuwaj prowadnicy papieru (6), jeśli blokada (7) nie jest zwolniona.

3. Ustaw prowadnicę papieru (6) za pomocą wycięć i przyrządów pomiarowych (5).

**Uwaga:** Prowadnicę papieru (6) można bezstopniowo regulować w szynie.

4. Zablokuj prowadnicę papieru (6). Prowadnica papieru służy jako ogranicznik dla ciętego materiału.

## ● Regulacja dźwigni tnącej

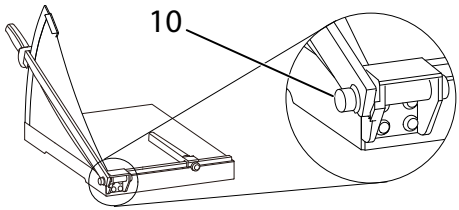


Po pewnym czasie użytkowania dźwignia tnąca (1) porusza się zbyt łatwo i nie utrzymuje się już we właściwej pozycji. Następnie należy ponownie wyregulować dźwignię tnącą (1).

1. Powoli dokręcić śrubę (10) za pomocą odpowiedniego narzędzia.

**Uwaga:** Sprawdzić, czy dźwignia tnąca pozostaje na swoim miejscu, przestrzegając instrukcji bezpieczeństwa. Jeśli dźwignia tnąca jest zbyt sztywna, należy powoli poluzować śrubę (10) za pomocą odpowiedniego narzędzia.

## ● Parametry techniczne

| **Długość cięcia** | **(mm)** |
|---|---|
| G 3120 | 310 |
| G 4420 | 448 |
| G 4415 | 448 |
| G 3115 | 310 |
| **Wydajność cięcia** | Arkusz (80 g/m2) |
| G 3120 | 20 |
| G 4420 | 20 |
| G 4415 | 15 |
| G 3115 | 15 |
| **Wymiary** | (dł. × szer. × wys. mm) |
| G 3120 | 385 × 405 × 300 |
| G 4420 | 360 × 535 × 445 |
| G 4415 | 360 × 535 × 445 |
| G 3115 | 385 × 410 × 445 |
| **Waga** | (kg) |
| G 3120 | 2,7 |
| G 4420 | 4,9 |
| G 4415 | 4,9 |
| G 3115 | 2,7 |

## ● Utylizacja

Dowiedz się o możliwości bezpłatnego zwrotu zużytych akumulatorów u swojego sprzedawcy.

Opakowanie składa się z materiałów przyjaznych dla środowiska, które można utylizować w miejscowych punktach recyklingu. Informacje dotyczące możliwości poprawnego usuwania odpadów dostępne są w administracji gminy.

Przy segregacji materiału opakowania należy dostosować się do jego oznakowania, które zostało opisane za pomocą skrótów (b) i numerów (a) o poniższym znaczeniu: 1–7: tworzywa sztuczne / 20–22: papier i tektura / 80–98: materiały kompozytowe.

Logo Triman jest ważne tylko we Francji.

Ten znak graficzny obowiązuje jedynie dla Włoch

Logo jest ważne tylko w Hiszpanii.

## ● Gwarancja

Drogi Kliencie,

decyzja zakupu właśnie tego urządzenia sprawiła nam szczególną radość.

W przypadku defektu prosimy o oddanie urządzenia w oryginalnym opakowaniu wraz z potwierdzeniem zakupu w tej placówce handlowej, w której dokonano zakupu.

Návod k obsluze je součástí tohoto produktu. Návod obsahuje důležitá upozornění pro bezpečnost, použití a likvidaci. Se všemi pokyny k obsluze a bezpečnostními upozorněními se seznamte před použitím produktu. Produkt používejte pouze podle popisu a k uvedenému účelu. V případě předání produktu další osobě jí odevzdejte i veškeré podklady.

## ● Důležitá bezpečnostní upozornění

- Návod k obsluze uschovejte pro pozdější použití.
- Před použitím postavte přístroj na rovnou a stabilní pracovní plochu.
- Při přenášení nebo odkládání spotřebiče jej nikdy nedržte za nůž.
- Spotřebič vždy obsluhujte oběma rukama.
- Volné části oděvu, kravaty, šperky, dlouhé vlasy nebo jiné volné předměty držte mimo dosah spotřebiče.
- Před řezáním odstraňte všechny sponky a/nebo kancelářské svorky.
- Nůž se nesmí mazat ani brousit.
- Nepoužívejte přístroj, pokud není upevněna tlaková lišta.
- Pokud je nůž poškozený, spotřebič se nesmí používat.
- Spotřebič uchovávejte mimo dosah dětí.
- Zařízení je **není** určen ke stříhání nehtů na rukou nebo nohou.

## ● Používání pro daný účel

Tuto pákovou řezačku lze používat pouze k řezání papíru, karet a fotografií.

Svévolné provádění změn nebo přestaveb není přípustné.

Spotřebič lze používat pouze s nasazeným plexisklovým krytem nožů.

## ● Neúčelové použití použití

Řežte pouze materiály, které odpovídají specifikacím uvedeným v technických údajích.

Jakékoli jiné použití než to, které je popsáno v **Zamýšlené použití** je považováno za nesprávné použití.

## ● Přístroj očistit

**Upozornění:** Nebezpečí zranění! Čepel nože je velmi ostrá! Čepel rotačního nože čistěte s maximální opatrností!

Povrch skříně vyčistěte měkkou a suchou utěrkou nepouštějící vlákna.

Nepoužívejte žádné čisticí prostředky nebo rozpouštědla.

## ● Přehled ovládacích prvků

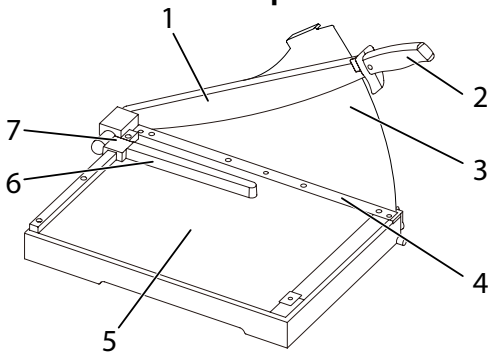


2. Řezací páka
3. Rukojeť řezací páky
4. Plexisklový kryt nože
5. Přítlačná lišta s prstovou ochranou
6. Rastry a měřicí zařízení
7. Průvodce papírem
8. Zámek pro vedení papíru

## ● Montáž krytu nože

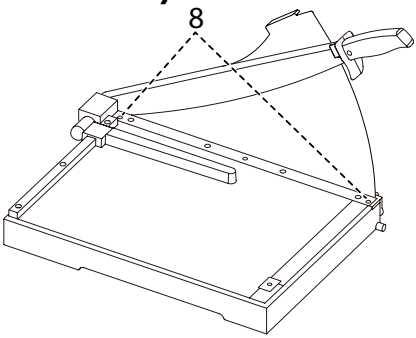


Před použitím pákové řezačky nejprve nasaďte ochranný kryt z plexiskla, abyste se chránili před ostrým ostřím.

1. Opatrně vyjměte přístroj z obalu.
2. Odstraňte šrouby (8) z přítlačné tyče (4).
3. Odstraňte ochranný papír z plexisklového krytu nože (3).
4. Otáčením pojistky (7) ve směru hodinových ručiček odjistěte řezací páku (1).
5. Řezací páku (1) mírně zatáhněte směrem nahoru. Opatrně zezadu nasaďte plexisklový kryt nože (3) tak, aby se opíral o nůž.

**Poznámka:** Na rukojeti (2) je malé očko, které musí být na levé straně plexisklového krytu čepele (3). Přesuňte kryt tak, aby otvory pro šrouby byly zarovnány s příslušným závitem.

**Upozornění:** Materiální škody! Může dojít k poškození plexisklového krytu nože (3). Šrouby příliš neutahujte.

6. Připevněte plexisklový kryt nože (3) k přítlačné liště (4) pomocí šroubů (8).

## ● Páková řezačka

1. Opatrně vyjměte přístroj z obalu.

**Upozornění:** Nebezpečí zranění! Čepel pákového nože je velmi ostrá! Nikdy nesahejte na ostří pákové řezačky.

2. Před použitím postavte přístroj na rovnou a stabilní pracovní plochu.

**Poznámka:** Krájecí páka (1) je zajištěna na spodní straně krájecí desky.

3. Otáčením pojistky (9) ve směru hodinových ručiček odjistěte řezací páku (1).

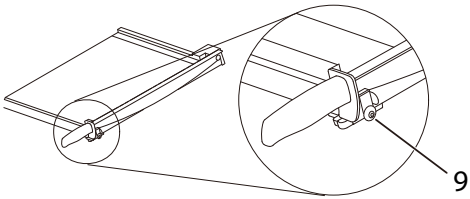


4. Pomocí rukojeti (2) posuňte řezací páku (1) směrem nahoru.
5. Umístěte řezaný materiál do požadované polohy pod přítlačnou lištu (4) a stiskněte ji dolů.
6. Řezání materiálu provádějte pohybem řezací páky (1) s rukojetí (2) směrem dolů.

**Upozornění:** Nebezpečí zranění! Čepel pákového nože je velmi ostrá! Nikdy nesahejte na ostří pákové řezačky.

**Poznámka:** Po krájení je třeba řezací páku (1) na spodní straně řezací desky opět zajistit.

7. Posuňte řezací páku (1) s rukojetí (2) zcela dolů. Otáčením pojistky (9) proti směru hodinových ručiček zajistěte řezací páku.

## ● Průvodce papírem

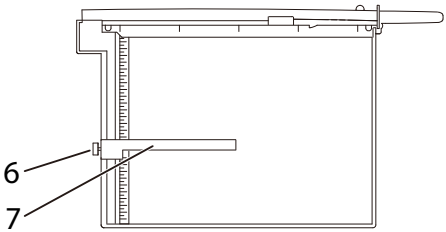


1. Uvolněte zámek (7) na vodítku papíru (6).
2. Opatrně nasaďte vodítko papíru (6) na lištu.

**Poznámka:** Nepohybujte vodítkem papíru (6), pokud není uvolněn zámek (7).

3. Pomocí zářezů a měřících zařízení (5) umístěte vodítko papíru (6).

**Poznámka:** Vodítko papíru (6) lze v liště plynule nastavit.

4. Zajistěte vodítko papíru (6). Vodítko papíru slouží jako doraz pro řezaný materiál.

## ● Nastavení řezací páky

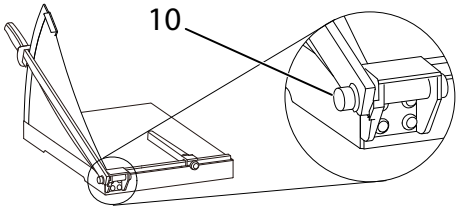


Po určité době používání se řezací páka (1) pohybuje příliš snadno a nedrží již ve správné poloze. Poté je nutné znovu nastavit řezací páku (1).

1. Šroub (10) pomalu utáhněte vhodným nástrojem.

**Poznámka:** Vyzkoušejte, zda řezací páka zůstává v poloze, přičemž dodržujte bezpečnostní pokyny. Pokud je řezací páka příliš tuhá, pomalu povolte šroub (10) pomocí vhodného nástroje.

## ● Technické údaje

| **Délka řezu** | **(mm)** |
|---|---|
| G 3120 | 310 |
| G 4420 | 448 |
| G 4415 | 448 |
| G 3115 | 310 |
| **Řezný výkon** | Plech (80 g/m2) |
| G 3120 | 20 |
| G 4420 | 20 |
| G 4415 | 15 |
| G 3115 | 15 |
| **Rozměry** | (D × Š × V mm) |
| G 3120 | 385 × 405 × 300 |
| G 4420 | 360 × 535 × 445 |
| G 4415 | 360 × 535 × 445 |
| G 3115 | 385 × 410 × 445 |
| **Hmotnost** | (kg) |
| G 3120 | 2,7 |
| G 4420 | 4,9 |
| G 4415 | 4,9 |
| G 3115 | 2,7 |

## ● Likvidace

Informujte se o možnostech bezplatného vrácení použitých baterií u svého prodejce.

Obal je vyroben z ekologických materiálů, které můžete odevzdat v místním recyklačním centru. Zeptejte se svého místního úřadu na možnosti správné likvidace.

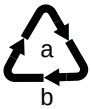


Při třídění odpadu si všimněte označení obalového materiálu. Tyto jsou označeny zkratkami (b) a čísly (a) v následujícím významu: 1–7: plasty / 20–22: papír a lepenka / 80–98: kompozitní materiály.

Logo Triman platí pouze pro Francii.

Logo je platné pouze pro Itálii.

Logo je platné pouze pro Španělsko.

## ● Záruka

Vážený zákazník,

těší nás, že jste se rozhodli pro tento přístroj.

V případě vzniku závady odevzdejte přístroj spolu s pokladničním dokladem a originálním obalem v prodejně, kde jste přístroj zakoupili.

Korisnički priručnik dio je ovog uređaja. Sadrži važne informacije za sigurnost, uporabu i odlaganje. Prije uporabe proizvoda upoznajte se sa svim uputama za uporabu i sigurnost. Koristite proizvod samo kako je opisano i za navedena područja upotrebe. Predajte sve dokumente prilikom prosljeđivanja proizvoda trećim stranama. Da biste koristili sve značajke svoje drobilice, pažljivo pročitajte ove upute prije upotrebe uređaja.

## ● ⚠ Važne sigurnosne napomene

- Sačuvajte uputu za uporabu za kasnije korištenje.
- Uređaj prije korištenja postavite na ravno i stabilno radno mjesto.
- Nikada ne dodirujte oštricu kada premještate ili spremate uređaj.
- Uvijek rukujte uređajem s dvije ruke.
- Držite labavu odjeću, kravate, nakit, dugu kosu ili druge labave predmete dalje od uređaja.
- Prije rezanja uklonite sve spajalice i/ili spajalice.
- Nož se ne smije podmazivati niti oštriti.
- Nemojte koristiti stroj ako šipka pritiska nije postavljena.
- Ako je oštrica ili kućište oštrice (rezna glava) oštećena, uređaj se ne smije koristiti.
- Držite uređaj izvan dohvata djece.
- Uređaj **nije** namijenjen za rezanje noktiju na rukama ili nogama.

## ● Upotreba u skladu s namjenom

Ovaj rotacijski rezač smije se koristiti samo za rezanje papira, kartica i fotografija.

Neovlaštene izmjene ili modifikacije nisu dopuštene.

Uređaj se smije koristiti samo s ugrađenom zaštitom za nož od pleksiglasa.

## ● Nepravilna uporaba

Režite samo materijale koji odgovaraju specifikacijama u tehničkim podacima.

Svaka uporaba koja nije opisana u **Namjeni** smatra se neprikladnom

## ● Čišćenje uređaja

**Oprez:** Opasnost od ozljeda! Oštrica valjkastog rezača je vrlo oštra! Očistite oštricu rotacionog rezača s najvećom pažnjom!

Očistite površine kućišta mekom, suhom krpom koja ne ostavlja dlačice.

Nemojte koristiti sredstva za čišćenje ili otapala.

## ● Pregled kontrola

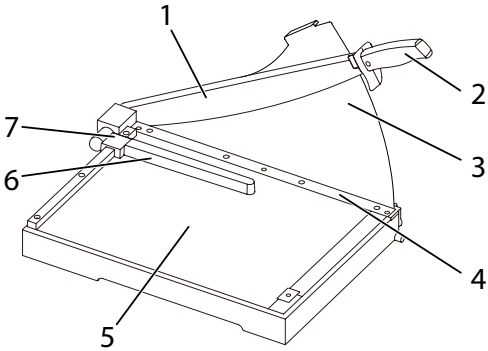


2. Poluga za rezanje
3. Ručka poluge za rezanje
4. Štitnik za nož od pleksiglasa
5. Letvica za potiskivanje sa zaštitom za prste
6. Rastiranje i mjerne naprave
7. Vodič za papir
8. Zaključavanje vodilice za papir

## ● Postavite štitnik za nož

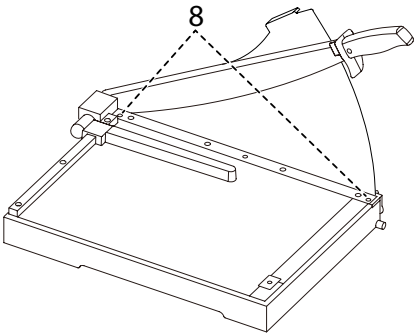


Prije uporabe rezača s polugom prvo postavite štitnik za nož od pleksiglasa kako biste se zaštitili od oštrog noža.

1. Uređaj oprezno izvadite iz ambalaže.
2. Uklonite vijke (8) s tlačne šipke (4).
3. Uklonite zaštitni papir sa štitnika za nož od pleksiglasa (3).
4. Otključajte polugu za rezanje (1) okretanjem brave (7) u smjeru kazaljke na satu.
5. Polugu za rezanje (1) lagano povucite prema gore. Pažljivo umetnite štitnik za nož od pleksiglasa (3) sa stražnje strane tako da se štitnik oslanja na nož.

**Napomena:** Postoji mali jezičak na dršci (2) koji mora biti na lijevoj strani štitnika za nož od pleksiglasa (3). Pomaknite poklopac tako da otvori za vijke budu poravnati s odgovarajućim navojima.

**Pažnja:** oštećenje imovine! Štitnik za nož od pleksiglasa (3) može se oštetiti. Nemojte previše zatezati vijke.

6. Pričvrstite štitnik noža od pleksiglasa (3) na tlačnu šipku (4) pomoću vijaka (8).

## ● Polužni rezač

1. Uređaj oprezno izvadite iz ambalaže.

**Oprez:** opasnost od ozljeda! Oštrica rezača je vrlo oštra! Nikada ne dodirujte oštricu rezača s polugom.

2. Uređaj prije korištenja postavite na ravno i stabilno radno mjesto.

**Napomena:** poluga za rezanje (1) zaključana je na donjoj strani daske za rezanje.

3. Otključajte polugu za rezanje (1) okretanjem brave (9) u smjeru kazaljke na satu.

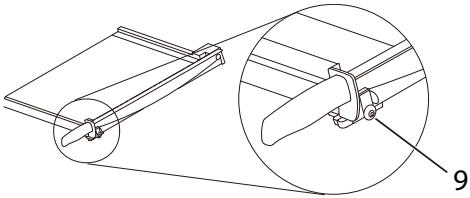


4. Pomaknite polugu za rezanje (1) prema gore pomoću ručke (2).
5. Postavite materijal koji režete u željeni položaj ispod potisne šipke (4) i pritisnite potisnu šipku prema dolje.
6. Režite materijal pomicanjem poluge za rezanje (1) prema dolje pomoću ručke (2).

**Oprez:** opasnost od ozljeda! Oštrica rezača je vrlo oštra! Nikada ne dodirujte oštricu rezača s polugom.

**Napomena:** Nakon rezanja, poluga za rezanje (1) mora se ponovno zabraviti na donjoj strani daske za rezanje.

7. Pomaknite polugu za rezanje (1) s ručkom (2) do kraja. Zaključajte polugu za rezanje okretanjem brave (9) u smjeru suprotnom od kazaljke na satu.

## ● Vodič za papir

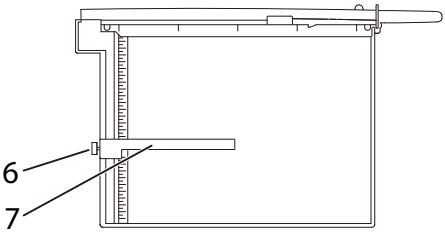


1. Otpustite bravu (7) vodilice papira (6).
2. Pažljivo gurnite vodilicu papira (6) na tračnicu.

**Napomena:** Nemojte pomicati vodilicu papira (6) ako brava (7) nije otpuštena.

3. Postavite vodilicu papira (6) pomoću rešetki i mjernih uređaja (5).

**Napomena:** Vodilica papira (6) može se kontinuirano podešavati u tračnici.

4. Zaključajte vodilicu papira (6). Vodilica papira služi kao graničnik za materijal koji se reže.

## ● Podesite polugu za rezanje

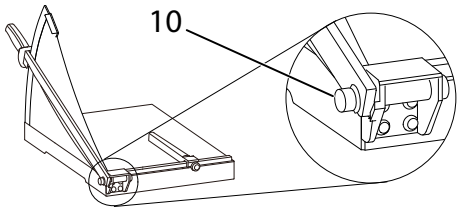


Nakon nekog vremena korištenja, poluga za rezanje (1) pomiče se previše lako i više se ne drži u položaju. Tada je potrebno ponovno namjestiti polugu za rezanje (1).

1. Polako zategnite vijak (10) pomoću odgovarajućeg alata.

**Napomena:** Provjerite ostaje li poluga za rezanje u položaju dok se pridržavate sigurnosnih uputa. Ako je poluga za rezanje previše kruta, polagano otpustite vijak (10) pomoću prikladnog alata.

## ● Tehnički podaci

| **Duljina rezanja** | **(mm)** |
|---|---|
| G 3120 | 310 |
| G 4420 | 448 |
| G 4415 | 448 |
| G 3115 | 310 |
| **Performanse rezanja** | List (80 g / m2) |
| G 3120 | 20 |
| G 4420 | 20 |
| G 4415 | 15 |
| G 3115 | 15 |
| **Dimenzije** | (D × Š × V mm) |
| G 3120 | 385 × 405 × 300 |
| G 4420 | 360 × 535 × 445 |
| G 4415 | 360 × 535 × 445 |
| G 3115 | 385 × 410 × 445 |
| **Težina** | (kg) |
| G 3120 | 2,7 |
| G 4420 | 4,9 |
| G 4415 | 4,9 |
| G 3115 | 2,7 |

## ● Zbrinjavanje

Saznajte više o mogućnostima besplatnog povrata rabljenih baterija od svog prodavača.

Ambalaža je napravljena od materijala koji ne štete okolišu i koje možete zbrinuti preko lokalnih reciklažnih dvorišta. Raspitajte se kod lokalnih vlasti o mogućnostima ispravnog zbrinjavanja.

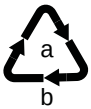


Prilikom odvajanja otpada obratite pažnju na oznake na ambalažnom materijalu, odnosno kratice (b) i brojeve (a) sa sljedećim značenjem: 1–7: plastika / 20–22: papir i karton / 80–98: kompozitni materijali.

Logotip Triman vrijedi samo u Francuskoj.

Logotip vrijedi samo za Italiju.

Logotip velja samo za Španiju.

## ● Pitanja i servis

Poštovani kupče,

veseli nas što ste se odlučili za ovaj uređaj. U slučaju kvara uređaj zajedno sa potvrdom o kupnji i u

originalnoj ambalaži odnesite u trgovinu, u kojoj ste ga kupili.

De gebruiksaanwijzing maakt deel uit van dit product. Ze bevat belangrijke informatie over de veiligheid, het gebruik en de verwijdering. Maak uzelf vóór het gebruik van het product vertrouwd met alle bedienings- en veiligheidsinstructies. Gebruik het product alleen zoals beschreven en voor de opgegeven toepassingen. Overhandig de complete documentatie bij doorgave van het product aan derden.

## • ⚠ Belangrijke veiligheidsinformatie

- Bewaar de gebruiksaanwijzing voor toekomstig gebruik.
- Plaats het apparaat voorafgaand aan het gebruik op een vlakke en stabiele ondergrond.
- Raak bij het bewegen of wegzetten van het apparaat in geen geval het mes aan.
- Bedien het apparaat altijd met twee handen.
- Houd losse delen van kleding, stropdassen, sieraden, lang haar of andere losse voorwerpen uit de buurt van het apparaat.
- Verwijder eventuele nietjes en/of paperclips voordat u snijdt.
- Het mes mag niet worden gesmeerd of geslepen.
- Gebruik het apparaat nooit als de aandruklijst niet vastgezet is.
- Als het mes beschadigd is, mag het apparaat niet worden gebruikt.
- Bewaar het apparaat buiten bereik van kinderen.
- Het apparaat is **niet** bedoeld voor het knippen van vingernagels of teennagels.

## • Beoogd gebruik

Deze hefboomsnijder mag alleen worden gebruikt voor het snijden van papier, kaarten en foto's.

Ongeoorloofde wijzigingen of modificaties zijn niet toegestaan.

Het apparaat mag alleen worden gebruikt met de plexiglas mesbescherming gemonteerd.

## • Niet-bedoeld gebruik gebruik

Snij uitsluitend materialen op maat die voldoen aan de specificaties in de Technische gegevens.

Elk ander gebruik dan beschreven in **Bedoeld gebruik** wordt beschouwd als oneigenlijk gebruik.

## • Reinigen

**Let op:** Gevaar voor letsel! Het mes van het rolsnij-apparaat is zeer scherp! Reinig het mes van het rolsnij-apparaat uiterst voorzichtig!

Reinig het oppervlak van de behuizing met een zachte, droge, niet-pluizende doek.

Gebruik geen reinigings- of oplosmiddelen.

## • Overzicht van de bedieningselementen

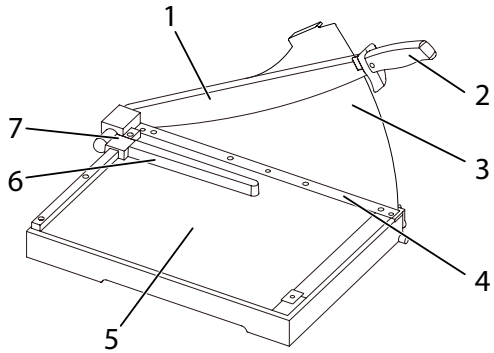


2. Snijhefboom
3. Hendel van de snijhendel
4. Mesbescherming van plexiglas
5. Aandruklijst met vingerbescherming
6. Rasters en meetinrichtingen
7. Papiergeleiding
8. Vergrendeling voor papiergeleiding

## • Mesbescherming monteren

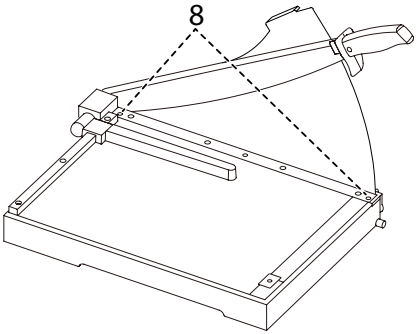


Voordat u de hefboomsnijmachine gebruikt, monteert u eerst de mesbescherming van plexiglas om uzelf te beschermen tegen het scherpe mes.

1. Neem het apparaat voorzichtig uit de verpakking.
2. Verwijder de schroeven (8) uit de aandruklijst (4).
3. Verwijder het beschermpapier van de mesbescherming van plexiglas (3).
4. Ontgrendel de snijhefboom (1), door de vergrendeling (7) met de klok mee te draaien.
5. Trek de snijhefboom (1) iets naar boven. Zet de mesbescherming van plexiglas (3) voorzichtig van achteren zodanig erin dat de bescherming tegen het mes aan ligt.

**Let op:** Er zit een klein nokje op het handvat (2), dat aan de linkerkant van de plexiglas mesbeschermer (3) moet zitten. Beweeg de afdekking zodanig dat de schroefgaten zijn uitgelijnd met de respectieve schroefdraad.

**Let op:** Materiële schade! De mesbescherming van plexiglas (3) kan beschadigd raken. Draai de schroeven niet te stevig vast.

6. Bevestig de plexiglas mesbescherming (3) aan de drukbalk (4) met de schroeven (8).

## ● Hefboomsnij-apparaat

1. Neem het apparaat voorzichtig uit de verpakking.

**Let op:** Gevaar voor persoonlijk letsel! Het mes van de hefboomsnijmachine is zeer scherp! Nooit het mes van de hefboomsnijmachine aanraken.

2. Plaats het apparaat voorafgaand aan het gebruik op een vlakke en stabiele ondergrond.

**Opmerking:** De snijhendel (1) is vergrendeld aan de onderkant van de snijplank.

3. Ontgrendel de snijhefboom (1), door de vergrendeling (9) met de klok mee te draaien.

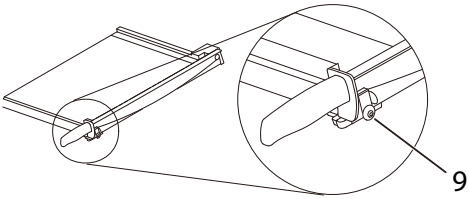


4. Beweeg de snijhefboom (1) met de greep (2) naar boven.
5. Leg het te snijden materiaal op de gewenste plaats onder de aandruklijst (4) en druk de aandruklijst naar beneden.
6. Snij het materiaal door de snijhefboom (1) met de greep (2) naar beneden te bewegen.

**Let op:** Gevaar voor persoonlijk letsel! Het mes van de hefboomsnijmachine is zeer scherp! Nooit het mes van de hefboomsnijmachine aanraken.

**Let op:** Na het snijden moet de snijhendel (1) weer vergrendeld worden aan de onderkant van de snijplank.

7. Beweeg de snijhefboom (1) met de greep (2) helemaal naar beneden. Vergrendel de snijhefboom door de vergrendeling (9) tegen de klok in te draaien.

## ● Papiergeleiding

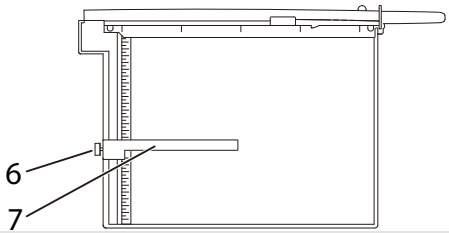


1. Maak de vergrendeling (7) los van de papiergeleiding (6).
2. Schuif de papiergeleiding (6) voorzichtig op de rail.

**Opmerking:** Verplaats de papiergeleider (6) niet als de vergrendeling (7) niet is vrijgegeven.

3. Positioneer de papiergeleiding (6) met behulp van de rasters en meetinrichtingen (5).

**Opmerking:** De papiergeleider (6) kan traploos in de rail worden versteld.

4. Vergrendel de papiergeleiding (6). De papiergeleiding dient als aanslag voor het te snijden materiaal.

## ● Snijhefboom instellen

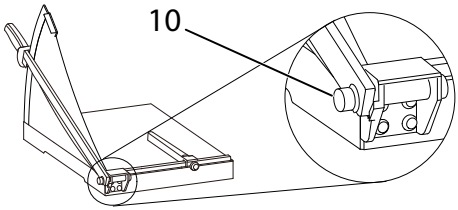


Na enige tijd gebruik beweegt de snijhefboom (1) te soepel en houdt hij zichzelf niet meer zelf in de juiste positie. In dat geval is het noodzakelijk dat de snijhefboom (1) opnieuw wordt ingesteld.

1. Draai de schroef (10) langzaam vaster met een geschikt gereedschap.

**Opmerking:** Test of de snijhendel in positie blijft terwijl u de veiligheidsinstructies in acht neemt. Als de snijhefboom te stroef beweegt, draait u de schroef (10) langzaam los met een geschikt gereedschap.

## ● Technische gegevens

| **Snijlengte** | **(mm)** |
|---|---|
| G 3120 | 310 |
| G 4420 | 448 |
| G 4415 | 448 |
| G 3115 | 310 |
| **Snijcapaciteit** | Vel (80 g / m2) |
| G 3120 | 20 |
| G 4420 | 20 |
| G 4415 | 15 |
| G 3115 | 15 |
| **Afmetingen** | (L × B × H mm) |
| G 3120 | 385 × 405 × 300 |
| G 4420 | 360 × 535 × 445 |
| G 4415 | 360 × 535 × 445 |
| G 3115 | 385 × 410 × 445 |
| **Gewicht** | (kg) |
| G 3120 | 2,7 |
| G 4420 | 4,9 |
| G 4415 | 4,9 |
| G 3115 | 2,7 |

## ● Gescheiden inzameling

Informeer bij uw dealer naar de mogelijkheden om gebruikte batterijen gratis terug te nemen.

De verpakking bestaat uit milieuvriendelijke materialen, die kunnen worden ingeleverd bij de plaatselijke inzamelpunten. Informeer bij uw gemeente naar de mogelijkheden voor correcte verwijdering.

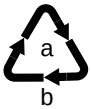


Let op de markering van de verpakkingsmaterialen tijdens het scheiden van afval, deze zijn gemarkeerd met afkortingen (b) en nummers (a) met de volgende betekenis: 1–7: kunststoffen / 20–22: papier en karton / 80–98: composietmaterialen.

Het Triman-logo is alleen geldig voor Frankrijk.

Het logo is alleen van toepassing op Italië.

Het logo is alleen geldig voor Spanje..

## ● Garantie

Geachte klant,

het verheugt ons dat u voor dit apparaat hebt gekozen.

Geef het apparaat in geval van een defect met de kassabon en de originale verpakking teur in de zaak, waar u het gekocht heeft.

Το εγχειρίδιο οδηγιών χρήσης αποτελεί αναπόσπαστο μέρος αυτής της συσκευής. Περιέχει σημαντικές πληροφορίες σχετικά με την ασφάλεια, τη χρήση και την απόρριψη. Εξοικειωθείτε με όλες τις οδηγίες χρήσης και τις οδηγίες ασφαλείας πριν χρησιμοποιήσετε το προϊόν. Χρησιμοποιείτε το προϊόν μόνο όπως περιγράφεται και για τις καθορισμένες περιοχές εφαρμογής. Να παραδίδετε όλα τα έγγραφα κατά τη μεταβίβαση του προϊόντος σε τρίτους.

## ● ⚠ Σημαντικές υποδείξεις ασφαλείας

- Φυλάξτε τις Οδηγίες Χρήσης για μελλοντική χρήση.
- Τοποθετήστε τη συσκευή πριν από τη χρήση σε μία σταθερή και επίπεδη επιφάνεια.
- Μην πιάνετε τη μηχανή κατά τη μετακίνηση ή φύλαξη σε καμία περίπτωση από το μαχαίρι.
- Ο χειρισμός της συσκευής να γίνεται πάντα με τα δύο χέρια.
- Κρατήστε μακριά από τη συσκευή τα χαλαρά άκρα από ρούχα, γραβάτες, κοσμήματα, μακριά μαλλιά ή άλλα χαλαρά αντικείμενα.
- Πριν την κοπή απομακρύνετε τους συνδετήρες που πιθανόν να υπάρχουν.
- Το μαχαίρι δεν επιτρέπεται να λιπαίνεται ή να τροχίζεται.
- Μην χρησιμοποιείτε τη συσκευή εάν η μπάρα πίεσης δεν είναι σταθερή.
- Εάν η λεπίδα έχει υποστεί ζημιά, η συσκευή δεν πρέπει να χρησιμοποιείται.
- Φυλάξτε τη συσκευή μακριά από τα παιδιά.
- Η συσκευή είναι **δεν** προορίζεται για την κοπή νυχιών ή ποδιών.

## ● Χρήση σύμφωνη με τον προορισμό

Αυτός ο μοχλοκόφτης μπορεί να χρησιμοποιηθεί μόνο για την κοπή χαρτιού, καρτών και φωτογραφιών.

Αυθαίρετες προσαρμογές ή μετατροπές δεν επιτρέπονται.

Η συσκευή μπορεί να χρησιμοποιηθεί μόνο με τοποθετημένο το προστατευτικό λεπίδας από πλεξιγκλάς.

## ● Μη προβλεπόμενη χρήση χρήση

Κόβετε αποκλειστικά υλικά, τα οποία ανταποκρίνονται στα τεχνικά στοιχεία.

Οποιαδήποτε άλλη χρήση εκτός από αυτή που περιγράφεται στο **Προβλεπόμενη χρήση** θεωρείται ακατάλληλη χρήση.

## ● Καθαρισμός

⚠ **Προσοχή:** Κίνδυνος τραυματισμού! Το μαχαίρι του κοπτικού με ρολό είναι εξαιρετικά αιχμηρό! Καθαρίζετε το μαχαίρι του κοπτικού με ρολό με ιδιαίτερη προσοχή!

Καθαρίστε τις επιφάνειες του περιβλήματος με ένα μαλακό, στεγνό πανί χωρίς χνούδια.

Μην χρησιμοποιείτε καθαριστικά ή διαλύτες.

## ● Σύνοψη των στοιχείων χειρισμού

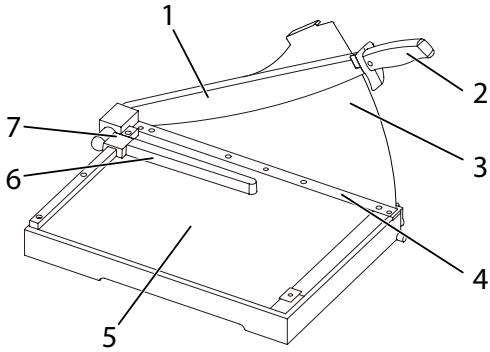


2. Μοχλός κοπής
3. Λαβή του μοχλού κοπής
4. Προστατευτικό λεπίδας από πλεξιγκλάς
5. Λωρίδα εξάσκησης πίεσης με προστασία δακτύλων
6. Σημεία σταθεροποίησης και διατάξεις μέτρησης
7. Οδηγός χαρτιού
8. Κλείδωμα για τον οδηγό χαρτιού

## ● Τοποθέτηση του προστατευτικού λεπίδας

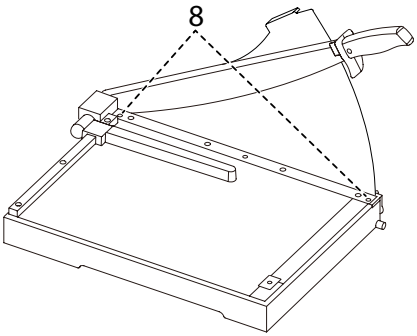


Πριν χρησιμοποιήσετε το μοχλοκοπτικό, τοποθετήστε πρώτα το προστατευτικό λεπίδας από πλεξιγκλάς για να προστατευτείτε από την αιχμηρή λεπίδα.

1. Αφαιρέστε τη συσκευή προσεκτικά από τη συσκευασία.
2. Αφαιρέστε τις βίδες (8) από τη ράβδο πίεσης (4).

3. Αφαιρέστε το προστατευτικό χαρτί από το προστατευτικό της λεπίδας από πλεξιγκλάς (3).
4. Ξεκλειδώστε το μοχλό κοπής (1) περιστρέφοντας την ασφάλιση (7) δεξιόστροφα.
5. Τραβήξτε το μοχλό κοπής (1) ελαφρώς προς τα πάνω. Τοποθετήστε προσεκτικά το προστατευτικό λεπίδας από πλεξιγκλάς (3) από πίσω, έτσι ώστε το προστατευτικό να ακουμπά στη λεπίδα.

**Σημείωση:** Υπάρχει μια μικρή προεξοχή στη λαβή (2), η οποία πρέπει να βρίσκεται στην αριστερή πλευρά του προστατευτικού πλέξιγκλας της λεπίδας (3). Μετακινήστε το κάλυμμα έτσι ώστε οι οπές των βιδών να ευθυγραμμιστούν με το αντίστοιχο σπείρωμα.

**Προσοχή:** Υλικές ζημιές! Το προστατευτικό λεπίδας από πλεξιγκλάς (3) μπορεί να υποστεί ζημιά. Μην σφίγγετε υπερβολικά τις βίδες.

6. Στερεώστε το προστατευτικό λεπίδας από πλεξιγκλάς (3) στη ράβδο πίεσης (4) με τις βίδες (8).

## ● Κοπτικό με μοχλό

1. Αφαιρέστε τη συσκευή προσεκτικά από τη συσκευασία.

**Προσοχή:** Κίνδυνος τραυματισμού! Η λεπίδα του μοχλοκόπτη είναι πολύ κοφτερή! Ποτέ μην πιάνετε τη λεπίδα του μοχλοκοπτικού.

2. Τοποθετήστε τη συσκευή πριν από τη χρήση σε μία σταθερή και επίπεδη επιφάνεια.

**Σημείωση:** Ο μοχλός κοπής (1) ασφαλίζεται στην κάτω πλευρά της πλάκας κοπής.

3. Ξεκλειδώστε το μοχλό κοπής (1) περιστρέφοντας την ασφάλιση (9) δεξιόστροφα.

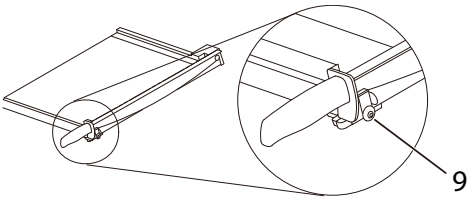


4. Μετακινήστε το μοχλό κοπής (1) προς τα πάνω χρησιμοποιώντας τη λαβή (2).
5. Τοποθετήστε το προς κοπή υλικό στην επιθυμητή θέση κάτω από τη ράβδο πίεσης (4) και πιέστε τη ράβδο πίεσης προς τα κάτω.
6. Κόψτε το υλικό μετακινώντας το μοχλό κοπής (1) με τη λαβή (2) προς τα κάτω.

**Προσοχή:** Κίνδυνος τραυματισμού! Η λεπίδα του μοχλοκόπτη είναι πολύ κοφτερή! Ποτέ μην πιάνετε τη λεπίδα του μοχλοκοπτικού.

**Σημείωση:** Μετά την κοπή, ο μοχλός κοπής (1) πρέπει να ασφαλιστεί ξανά στην κάτω πλευρά της πλάκας κοπής.

7. Μετακινήστε το μοχλό κοπής (1) με τη λαβή (2) μέχρι τέρμα προς τα κάτω. Κλειδώστε το μοχλό κοπής περιστρέφοντας την ασφάλεια (9) αριστερόστροφα.

## ● Οδηγός χαρτιού

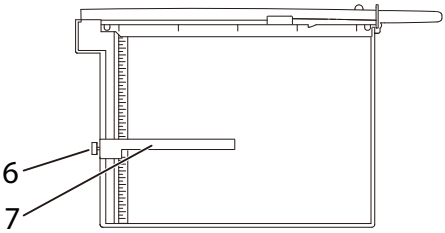


1. Απελευθερώστε την ασφάλιση (7) στον οδηγό χαρτιού (6).
2. Σύρετε προσεκτικά τον οδηγό χαρτιού (6) πάνω στη ράγα.

**Σημείωση:** Μην μετακινείτε τον οδηγό χαρτιού (6) εάν η ασφάλιση (7) δεν έχει απελευθερωθεί.

3. Τοποθετήστε τον οδηγό χαρτιού (6) χρησιμοποιώντας τις εγκοπές και τα όργανα μέτρησης (5).

**Σημείωση:** Ο οδηγός χαρτιού (6) μπορεί να ρυθμιστεί απεριόριστα στη ράγα.

4. Κλειδώστε τον οδηγό χαρτιού (6). Ο οδηγός χαρτιού χρησιμεύει ως στοπ για το προς κοπή υλικό.

## ● Ρύθμιση του μοχλού κοπής

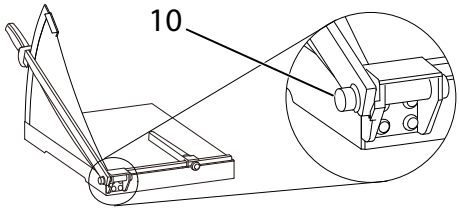


Μετά από κάποιο χρονικό διάστημα χρήσης, ο μοχλός κοπής (1) κινείται πολύ εύκολα και δεν συγκρατείται πλέον στη θέση του. Στη συνέχεια, είναι απαραίτητο να ρυθμίσετε εκ νέου το μοχλό κοπής (1).

1. Σφίξτε αργά τη βίδα (10) χρησιμοποιώντας ένα κατάλληλο εργαλείο.

**Σημείωση:** Ελέγξτε αν ο μοχλός κοπής παραμένει στη θέση του, τηρώντας τις οδηγίες ασφαλείας. Εάν ο μοχλός κοπής είναι πολύ δύσκαμπτος, χαλαρώστε αργά τη βίδα (10) χρησιμοποιώντας ένα κατάλληλο εργαλείο.

## ● Τεχνικά στοιχεία

| **Μήκος κοπής** | **(mm)** |
|---|---|
| G 3120 | 310 |
| G 4420 | 448 |
| G 4415 | 448 |
| G 3115 | 310 |
| **Απόδοση κοπής** | Φύλλο (80 g/m2) |
| G 3120 | 20 |
| G 4420 | 20 |
| G 4415 | 15 |
| G 3115 | 15 |
| **Διαστάσεις** | (L × W × H mm) |
| G 3120 | 385 × 405 × 300 |
| G 4420 | 360 × 535 × 445 |
| G 4415 | 360 × 535 × 445 |
| G 3115 | 385 × 410 × 445 |
| **Βάρος** | (kg) |
| G 3120 | 2,7 |
| G 4420 | 4,9 |
| G 4415 | 4,9 |
| G 3115 | 2,7 |

## ● Αποκομιδή

Ενημερωθείτε για τις δυνατότητες δωρεάν επιστροφής μεταχειρισμένων μπαταριών από τον αντιπρόσωπό σας.

Η συσκευασία αποτελείται από φιλικό προς το περιβάλλον υλικό, το οποίο μπορείτε να απορρίψετε στα τοπικά σημεία ανακύκλωσης. Ενημερωθείτε από τον δήμο σας για τις επιλογές σωστής απόρριψης.

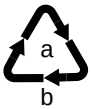


Προσέξτε τη σήμανση του υλικού συσκευασίας κατά την ταξινόμηση των απορριμμάτων, τα οποία επισημαίνονται με συντομογραφίες (b) και αριθμούς (a) με την παρακάτω επεξήγηση: 1–7: πλαστικά / 20–22: χαρτί και χαρτόνι / 80–98: σύνθετα υλικά.

Το λογότυπο Triman ισχύει μόνο για τη Γαλλία και την Ισπανία.

Το λογότυπο ισχύει μόνο για την Ιταλία.

Το λογότυπο ισχύει μόνο για την Ισπανία.

## ● Εγγύηση

Αξιότιμε πελάτη,

Χαιρόμαστε που επιλέξατε αυτή τη συσκευή.

Σε περίπτωση βλάβης επιστρέψτε παρακαλώ αυτή τη συσκευή μαζί με την απόδειξη αγοράς της και συσκευασμένη στη γνήσια συσκευασία της εκεί όπου την αγοράσατε.

Çalıştırma talimatları bu cihazın bir parçasıdır. Güvenlik, kullanım ve imha hakkında önemli bilgiler içerir. Ürünü kullanmadan önce tüm çalıştırma ve güvenlik talimatlarını öğrenin. Ürünü sadece tarif edildiği şekilde ve belirtilen uygulama alanları için kullanın. Ürünü üçüncü şahıslara teslim ederken tüm belgeleri teslim edin.

## ● Önemli güvenlik talimatları

- Kullanım kılavuzunu ileride kullanmak üzere güvenli bir yerde saklayın.
- Cihazı kullanmadan önce düz ve sabit bir çalışma yüzeyine yerleştirin.
- Cihazı taşırken veya kaldırırken asla bıçağından tutmayın.
- Cihazı her zaman iki elinizle kullanın.
- Bol giysileri, kravatları, takıları, uzun saçları veya diğer gevşek nesneleri cihazdan uzak tutun.
- Kesmeden önce zımbaları ve/veya ataçları çıkarın.
- Bıçak yağlanmamalı veya keskinleştirilmemelidir.
- Basınç çubuğu sabitlenmemişse cihazı kullanmayın.
- Bıçak hasar görmüşse, cihaz kullanılmamalıdır.
- Cihazı çocukların erişemeyeceği bir yerde saklayın.
- Cihaz şu şekildedir **değil** Tırnak veya ayak tırnaklarını kesmek için tasarlanmıştır.

## ● Amacına uygun kullanım

Bu kollu kesici yalnızca kağıt, kart ve fotoğraf kesmek için kullanılabilir.

İzinsiz değişikliklere veya dönüştürmelere izin verilmez.

Cihaz sadece pleksiglas bıçak koruması takılıyken kullanılmalıdır.

## ● Amaç dışı kullanım kullanım

Sadece teknik verilerdeki spesifikasyonlara uygun malzemeleri kesin.

'de açıklananlar dışında herhangi bir kullanım **Kullanım amacı** uygunsuz kullanım olarak kabul edilir.

## ● Cihazın temizlenmesi

**Dikkat:** Yaralanma riski! Kesici bıçak çok keskin! Döner kesicinin bıçağını son derece dikkatli bir şekilde temizleyin!

Gövde yüzeylerini yumuşak, kuru, havsız bir bezle temizleyiniz.

Basınçlı temizlik maddesi veya solvent kullanmayınız.

## ● Kontrollere genel bakış

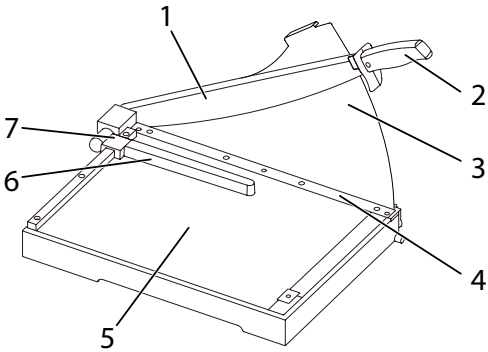


2. Kesme kolu
3. Kesme kolunun tutamağı
4. Pleksiglas bıçak koruması
5. Parmak korumalı basınç çubuğu
6. Izgaralar ve ölçüm cihazları
7. Kağıt kılavuzu
8. Kağıt kılavuzu için kilit

## ● Bıçak siperinin takılması

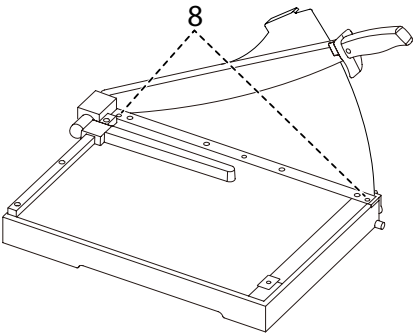


Kollu kesiciyi kullanmadan önce, kendinizi keskin bıçaktan korumak için Pleksiglas bıçak koruyucusunu takın.

1. Cihazı ambalajından dikkatlice çıkarın.
2. Vidaları (8) basınç çubuğundan (4) sökün.
3. Pleksiglas bıçak koruyucusundan (3) koruyucu kağıdı çıkarın.
4. Kilidi (7) saat yönünde çevirerek kesme kolunun (1) kilidini açın.
5. Kesme kolunu (1) hafifçe yukarı doğru çekin. Pleksiglas bıçak korumasını (3), koruma bıçağa dayanacak şekilde arkadan dikkatlice yerleştirin.

**Not:** Sapta (2), Pleksiglas bıçak muhafazasının (3) sol tarafında olması gereken küçük bir çıkıntı vardır. Kapağı, vida delikleri ilgili dişle hizalanacak şekilde hareket ettirin.

**Dikkat!** Maddi hasar! Pleksiglas bıçak koruması (3) hasar görebilir. Vidaları aşırı sıkmayın.

6. Pleksiglas bıçak korumasını (3) vidaları (8) kullanarak baskı çubuğuna (4) sabitleyin.

## ● Kollu kesici

1. Cihazı ambalajından dikkatlice çıkarın.

**Dikkat:** Yaralanma riski! Kollu kesicinin bıçağı çok keskin! Kollu kesicinin bıçağına asla uzanmayın.

2. Cihazı kullanmadan önce düz ve sabit bir çalışma yüzeyine yerleştirin.

**Not:** Kesme kolu (1) kesme tahtasının alt tarafında kilitlidir.

3. Kilidi (9) saat yönünde çevirerek kesme kolunun (1) kilidini açın.

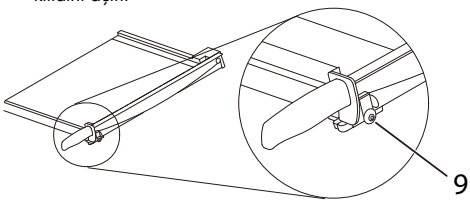


4. Kolu (2) kullanarak kesme kolunu (1) yukarı doğru hareket ettirin.
5. Kesilecek malzemeyi baskı çubuğunun (4) altına istenilen pozisyonda yerleştirin ve baskı çubuğunu aşağı doğru bastırın.
6. Kesme kolunu (1) tutamakla (2) birlikte aşağı doğru hareket ettirerek malzemeyi kesin.

**Dikkat:** Yaralanma riski! Kollu kesicinin bıçağı çok keskin! Kollu kesicinin bıçağına asla uzanmayın.

**Not:** Kesme işleminden sonra, kesme kolu (1) kesme tahtasının alt tarafında tekrar kilitlenmelidir.

7. Kesme kolunu (1) tutamakla (2) birlikte sonuna kadar aşağı hareket ettirin. Kilidi (9) saat yönünün tersine çevirerek kesme kolunu kilitleyin.

## ● Kağıt kılavuzu

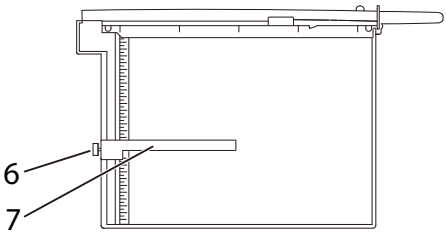


1. Kağıt kılavuzu (6) üzerindeki kilidi (7) serbest bırakın.
2. Kağıt kılavuzunu (6) dikkatlice rayın üzerine kaydırın.

**Not:** Kilit (7) serbest bırakılmamışsa kağıt kılavuzunu (6) hareket ettirmeyin.

3. Kağıt kılavuzunu (6) çentikleri ve ölçüm cihazlarını (5) kullanarak konumlandırın.

**Not:** Kağıt kılavuzu (6) ray içinde kademesiz olarak ayarlanabilir.

4. Kağıt kılavuzunu (6) kilitleyin. Kağıt kılavuzu, kesilecek malzeme için bir durdurucu görevi görür.

## ● Kesme kolunun ayarlanması

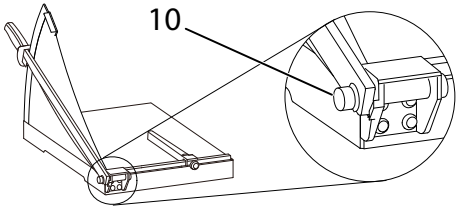


Bir süre kullanıldıktan sonra, kesme kolu (1) çok kolay hareket eder ve artık kendini yerinde tutmaz. Daha sonra kesme kolunu (1) yeniden ayarlamak gerekir.

1. Uygun bir alet kullanarak vidayı (10) yavaşça sıkın.

**Not:** Güvenlik talimatlarına uyarak kesme kolunun yerinde kalıp kalmadığını test edin. Kesme kolu çok sert ise, uygun bir alet kullanarak vidayı (10) yavaşça gevşetin.

## ● Teknik veriler

| **Kesim uzunluğu** | **(mm)** |
|---|---|
| G 3120 | 310 |
| G 4420 | 448 |
| G 4415 | 448 |
| G 3115 | 310 |
| **Kesme kapasitesi** | Levha (80 g/m2) |
| G 3120 | 20 |
| G 4420 | 20 |
| G 4415 | 15 |
| G 3115 | 15 |
| **Boyutlar** | (U × G × Y mm) |
| G 3120 | 385 × 405 × 300 |
| G 4420 | 360 × 535 × 445 |
| G 4415 | 360 × 535 × 445 |
| G 3115 | 385 × 410 × 445 |
| **Ağırlık:** | (kg) |
| G 3120 | 2,7 |
| G 4420 | 4,9 |
| G 4415 | 4,9 |
| G 3115 | 2,7 |

## ● Tasfiye

Bayinizden kullanılmış pilleri ücretsiz olarak geri alma seçenekleri hakkında bilgi edinin.

Ambalaj, yerel geri dönüşüm noktalarında tasfiye edebileceğiniz çevre dostu malzemelerden oluşur. Doğru tasfiye hakkında yerel makamlardan bilgi edininiz.

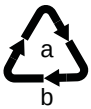


Atık ayırma sırasında ambalaj malzemesindeki işarete dikkat ediniz, bunlar, şu anlama sahip kısaltmalar (b) ve numaralardır; (a): 1–7: Plastikler / 20–22: Kağıt ve karton / 80–98: Kompozit maddeler.

Triman logosu sadece Fransa için geçerlidir.

Logo, sadece İtalya için geçerlidir.

Logo sadece İspanya için geçerlidir.

## ● Garanti

Değerli Müşterimiz,

bu cihazı tercih ettiğiniz için teşekkür ederiz.

Herhangi bir arıza durumunda cihazı kasa fişi ve orijinal ambalajı ile birlikte satın almış olduğunuz satış noktasına teslim ediniz.

## المواصفات الفنية

| (مم) | طول القطع |
|---|---|
| ٣١٠ | G ٣١٢٠ |
| ٤٤٨ | G ٤٤٢٠ |
| ٤٤٨ | G ٤٤١٥ |
| ٣١٠ | G ٣١١٥ |
| ورقة (80 جم/م2) | **عزم التقطيع** |
| ٢٠ | G ٣١٢٠ |
| ٢٠ | G ٤٤٢٠ |
| ١٥ | G ٤٤١٥ |
| ١٥ | G ٣١١٥ |
| (الطول × العرض × الارتفاع × مم) | **الأبعاد** |
| ٣٨٥ × ٤٠٥ × ٣٠٠ | G ٣١٢٠ |
| ٣٦٠ × ٥٣٥ × ٤٤٥ | G ٤٤٢٠ |
| ٣٦٠ × ٥٣٥ × ٤٤٥ | G ٤٤١٥ |
| ٣٨٥ × ٤١٠ × ٤٤٥ | G ٣١١٥ |
| (بالكيلو جرام) | **الوزن** |
| ٢,٧ | G ٣١٢٠ |
| ٤,٩ | G ٤٤٢٠ |
| ٤,٩ | G ٤٤١٥ |
| ٢,٧ | G ٣١١٥ |

## تصرف

تعرف على إمكانيات استعادة الأجهزة القديمة مجانا من الوكيل الخاص بك.

العبوة تتكون من مواد صديقة للبيئة، والتي يُمكنك التخلص منها عبر نقاط إعادة التدوير المحلية. احصل على المعلومات من الجهة البلدية المختصة بك حول إمكانيات التخلص الصحيح من الجهاز.

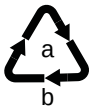


قم بمراعاة ملصقات مواد التعبئة والتغليف عند فصل النفايات، حيث تم تمييزها بالاختصارات (b) والأرقام (a) بالمعنى التالي: 1-7: المواد البلاستيكية / 20-22: الورق والكرتون / 80-98: المواد المركبة.

.شعار Triman ساري فقط في فرنسا.

الشعار ساري فقط في إيطاليا.

الشعار صالح لإسبانيا فقط.

## الأسئلة والخدمة

عزيزي العميل،

شكرًا لك على اختيارك لهذا المنتج

إذا لم يعمل المنتج بالشكل الذي تتوقعه أو إذا كان به عيب، فالرجاء الاتصال بالتاجر الذي اشتريت منه هذا المنتج.

**ملاحظة:** توجد عروة صغيرة على المقبض (٢)، والتي يجب أن تكون على الجانب الأيسر من واقي الشفرة الزجاجي (٣). قم بتحريك الغطاء بحيث تكون فتحات البراغي بمحاذاة اللولب الخاص بها.

**تنبيه:** ضرر مادي! يمكن أن يتلف واقي الشفرة الزجاجي (٣). لا تفرط في إحكام ربط البراغي.

قم بتثبيت واقي الشفرة الزجاجي (3) على عمود الضغط (4) باستخدام البراغي (8).

## قاطع الرافعة

1 قم بإزالة الجهاز بعناية من العبوة.

**تحذير:** خطر الإصابة! شفرة قاطع الرافعة حادة للغاية! لا تصل أبداً إلى شفرة قاطع الرافعة.

2 ضع الجهاز على سطح عمل مستوٍ وثابت قبل الاستخدام.

**ملاحظة:** يتم قفل ذراع التقطيع (١) على الجانب السفلي من لوح التقطيع.

3 افتح ذراع القطع (١) عن طريق تدوير القفل (٩) في اتجاه عقارب الساعة.

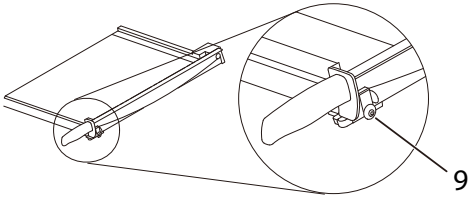


4 حرّك ذراع القطع (١) لأعلى باستخدام المقبض (٢).

5 ضع المادة المراد قصها في الموضع المطلوب تحت قضيب الضغط (٤) واضغط على قضيب الضغط لأسفل.

6 قم بقص المادة عن طريق تحريك ذراع القطع (١) مع المقبض (٢) إلى أسفل.

**تحذير:** خطر الإصابة! شفرة قاطع الرافعة حادة للغاية! لا تصل أبداً إلى شفرة قاطع الرافعة.

**ملاحظة:** بعد التقطيع، يجب قفل ذراع التقطيع (١) مرة أخرى على الجانب السفلي من لوح التقطيع.

7 حرّك ذراع القطع (١) مع المقبض (٢) إلى الأسفل بالكامل. أقفل ذراع القطع عن طريق تدوير القفل (٩) عكس اتجاه عقارب الساعة.

## دليل الورق

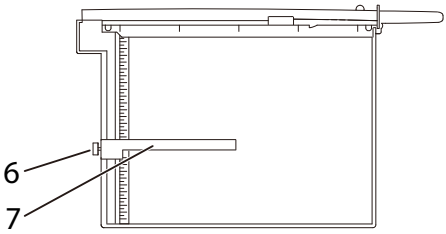


1 حرر القفل (٧) الموجود على موجه الورق (٦).

2 مرر موجه الورق (٦) بحذر على السكة.

**ملاحظة:** لا تحرك موجه الورق (٦) إذا لم يتم تحرير القفل (٧).

ضع دليل الورق (٦) باستخدام الشقوق وأجهزة القياس (٥).

**ملاحظة:** يمكن ضبط دليل الورق (٦) بشكل لا نهائي في السكة.

3 أقفل موجه الورق (٦). يعمل دليل الورق بمثابة نقطة توقف للمادة المراد قصها.

## ضبط ذراع القطع

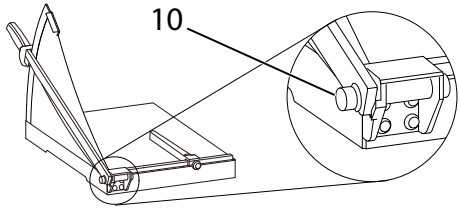


بعد مرور بعض الوقت من الاستخدام، تتحرك ذراع القطع (١) بسهولة شديدة ولا تعود تثبت في موضعها. من الضروري بعد ذلك إعادة ضبط ذراع القطع (١).

1 أحكم ربط البرغي (١٠) ببطء باستخدام أداة مناسبة.

2 **ملاحظة:** اختبر ما إذا كان ذراع القطع لا يزال في موضعه مع مراعاة تعليمات السلامة. إذا كانت ذراع القطع قاسية للغاية، قم بفك البرغي (10) ببطء باستخدام أداة مناسبة.

دليل المستخدم هو جزء من هذا الجهاز. يحتوي على معلومات مهمة للسلامة والاستخدام والتخلص. قبل استخدام المنتج ، تعرف على جميع تعليمات التشغيل والسلامة. استخدم المنتج فقط كما هو موضح ولمناطق الاستخدام المحددة. تسليم جميع المستندات عند تمرير المنتج إلى أطراف ثالثة. لاستخدام جميع ميزات آلة التقطيع الخاصة بك ، يرجى قراءة هذه التعليمات بعناية قبل استخدام الجهاز.

## إرشادات هامة للسلامة

احتفظ تعليمات التشغيل في مكان آمن لاستخدامها في المستقبل.

ضع الجهاز على سطح عمل مستوٍ وثابت قبل الاستخدام.

لا تمسك الجهاز من الشفرة أبدًا عند نقله أو وضعه بعيدًا.

قم دائماً بتشغيل الجهاز بكلتا يديك.

احتفظ بالملابس الفضفاضة أو ربطات العنق أو المجوهرات أو الشعر الطويل أو غيرها من الأشياء السائبة بعيداً عن الجهاز.

قم بإزالة أي دبابيس و/أو مشابك ورق قبل القص.

يجب عدم تشحيم السكين أو شحذها.

لا تستخدم الجهاز إذا كان شريط الضغط غير ثابت.

في حالة تلف الشفرة، يجب عدم استخدام الجهاز.

احفظي الجهاز بعيداً عن متناول الأطفال.

الجهاز **غير مخصص** مخصص لقص أظافر اليدين أو القدمين.

## الاستخدام المطابق للتعليمات

يمكن استخدام قاطعة الرافعة هذه لقص الورق والبطاقات والصور فقط.

لا يُسمح بإجراء تعديلات أو تحويلات غير مصرح بها.

لا يمكن استخدام الجهاز إلا مع تركيب واقي الشفرات الزجاجي الزجاجي.

## الاستخدام غير المقصود الاستخدام

قطع المواد التي تتوافق مع المواصفات الواردة في البيانات الفنية فقط.

أي استخدام آخر غير الموصوف في **الاستخدام المقصود** يعتبر استخداماً غير لائق.

## تنظيف

**تحذير:** خطر الإصابة! سكين اللفاف المشقق حاد جدا! نظف سكين اللفاف المشقق بعناية فائقة!

نظف أسطح الهيكل بقطعة قماش ناعمة وجافة وخالية من النسالة.
لا تستخدم مواد التنظيف أو المذيبات.

## نظرة عامة على عناصر التحكم

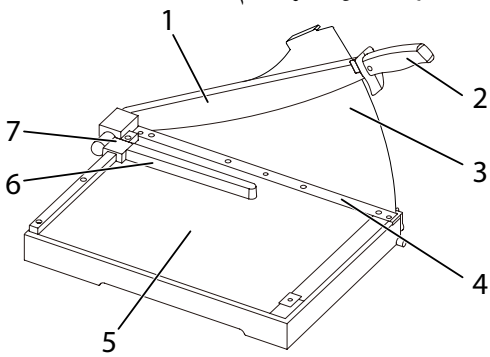


1 ذراع القطع

2 مقبض ذراع القطع

3 واقي شفرة زجاجي زجاجي

4 قضيب ضغط مع حماية الأصابع

5 الشبكات وأجهزة القياس

6 دليل الورق

7 قفل لدليل الورق

## تركيب واقي الشفرة

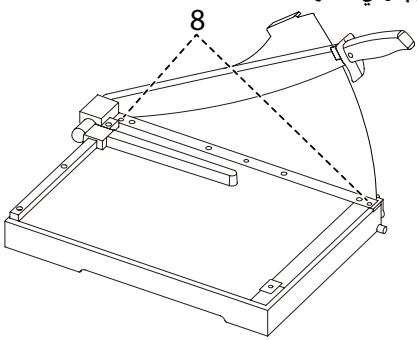


قبل استخدام قاطع الذراع، قم أولاً بتركيب واقي الشفرة الزجاجي لحماية نفسك من الشفرة الحادة.

1 قم بإزالة الجهاز بعناية من العبوة.

2 قم بإزالة البراغي (٨) من قضيب الضغط (٤).

3 قم بإزالة الورق الواقي من واقي الشفرة الزجاجي (٣).

4 افتح ذراع القطع (١) عن طريق تدوير القفل (٩) في اتجاه عقارب الساعة.

5 اسحب ذراع القطع (١) لأعلى قليلاً. أدخل بحذر واقي الشفرة الزجاجي (٣) من الخلف بحيث يستقر الواقي على الشفرة.

OLYMPIA

**GO Europe GmbH**
Zum Kraftwerk 1
45527 Hattingen
Deutschland

www.go-europe.com

service@go-europe.com

V 1.16
04/2025
ID: 3133,3134,
3135, 3136